Tribunal de Contas do Estado da Paraíba

Documento Nº

119801/25

EXERCÍCIO:	2025
SUBCATEGORIA:	Licitações
JURISDICIONADO:	Prefeitura Municipal de Vista Serrana
DATA DE ENTRADA:	23/09/2025
ASSUNTO:	Licitação - 00013/2025 - Dispensa (Lei Nº 14.133/2021) - CONTRATAÇÃO DE SERVIÇOS ESPECIALIZADOS PARA CONSTRUÇÃO DE DOIS PONTOS DE ÔNIBUS NA ZONA RURAL DO MUNICÍPIO DE VISTA SERRANA - PB.
INTERESSADOS:	Denis Garcia Xavier Emmanuel da Nóbrega Dias

MUNICÍPIO DE VISTA SERRANA
Fls._____
CPL

VALIARE ENGENHARIA
Construindo Confiança, Avaliando Qualidade

PREFEITURA MUNICIPAL DE VISTA SERRANA - PB

DISPENSA DE LICITAÇÃO N 013/2025

OBJETO: CONTRATAÇÃO DE SERVIÇOS ESPECIALIZADOS PARA CONSTRUÇÃO DE DOIS PONTOS DE ONIBUS NA ZONA RURAL DO MUNICIPIO DE VISTA SERRANA- PB

VALIARE ENGENHARIA
Construindo Confiança, Avaliando Qualidade

Maria da Conceição Araújo Pereira

RUA JOSIAS VIEIRA DE FIGUEIREDO, 12 - CEP. 58804-670- Tel. (83) 981694064 – RAQUEL GADELHA-SOUSA/PB-Email: valiare.eng.const@gmail.com

Proposta e Anexos - Valiare Engenharia Ltda. Doc. 119801/25. Data: 23/09/2025 09:56. Responsável: Denis Garcia Xavier.
Impresso por convidado em 30/09/2025 20:33. Validação: 2E04.2B1D.9E39.A336.A9D3.3EAA.FDD3.119F.

MUNICÍPIO DE VISTA SERRANA
Fls._____
CPL

VALIARE ENGENHARIA
Construindo Confiança, Avaliando Qualidade

Á COMISSÃO PERMANENTE DE LICITAÇÃO DE VISTA SERRANA -PB
PREFEITURA MUNICIPAL DE VISTA SERRANA -PB
DISPENSA DE LICITAÇÃO **013/2025**
CARTA DE APRESENTAÇÃO DA PROPOSTA FINANCEIRA

PREZADOS SENHORES MEMBRO DA COMISSÃO DE LICITAÇÃ, PELO PRESENTE DOCUMENTO SUBMETEMOS A APRECIAÇÃO DE V. SRA. A NOSSA PROPOSTA RELATIVA A DISPENSA DE LICITAÇÃO EPIGRAFE, DECLARANDO:

A) Executaremos os Serviços/Obras objeto referente A DISPENSA DE LICITAÇÃO, **CONTRATAÇÃO DE SERVIÇOS ESPECIALIZADOS PARA CONSTRUÇÃO DE DOIS PONTOS DE ONIBUS NA ZONA RURAL DO MUNICIPIO DE VISTA SERRANA-PB** pelo preço de:

ITEM	DESCRIÇÃO	UNID	QUANT	PREÇO PROPOSTO
1	SERVIÇOS PRELIMINARES	SV	1	R$ 3.460,74
2	PONTO DE ONIBUS 1	SV	2	R$ 59.769,63
3	PONTO DE ONIBUS 2	SV	3	R$ 59.769,63
	TOTAL			**R$ 123.000,00**

cento e vinte e três mil reais

no prazo maximo de 60 (sessenta) dias vinculado, exclusivamente ao cronograma físico-financeiro, incluido neste. A mobilização, cujo prazo será contado a partir da data da assinatura deste Contrato e do recebimento da respectiva Ordem de Serviço a ser emitida pela Contratante. Ao tempo em que, Assume inteira responsabilidade por quaisquer erros ou omissões que venham a ser verificados na elaboração da proposta;

B) Manteremos válida a proposta pelo prazo mínimo de 60 dias consecutivos, contados da data de recebimento da proposta financeira e documentos de habilitação, aceitando que, ocorrendo recurso de habilitação ou inabilitação de licitante e suas eventuais impugnações, bem como de julgamento das propostas comerciais e de suas eventuais impugnações, durante o período de seus respectivos julgamentos, o prazo de validade da proposta financeira não correrá, tendo em vista o efeito suspensivo desses recursos.

C) Utilizaremos os equipamentos e a equipe técnica e administrativa que forem necessários a perfeita execução dos serviços, de acordo com as exigências do edital e de seus anexos, bem como da fiscalização da contratante

D) Na execução dos serviços/obras observaremos rigorosamente as especificações técnicas, assumindo desde já a integral responsabilidade pela perfeita realização dos trabalhos, de conformidade com as normas e padrões exigidas no edital.

VISTA SERRANA -PB, 25 DE JULHO DE 2025

Maria da Conceição Araujo Pereira

MARIA DA CONCEIÇÃO ARAUJO PEREIRA
SOCIA ADMINISTRADORA
VALIARE ENGENHARIA LTDA
CNPJ: 56.426.201/0001-00

RUA JOSIAS VIEIRA DE FIGUEIREDO, 12 - CEP. 58804-670- Tel. (83) 981694064 – RAQUEL GADELHA- SOUSA/PB-E-mail:

Proposta e Anexos - Valiare Engenharia Ltda. Doc. 119801/25. Data: 23/09/2025 09:56. Responsável: Denis Garcia Xavier.
Impresso por convidado em 30/09/2025 20:33. Validação: 2E04.2B1D.9E39.A336.A9D3.3EAA.FDD3.119F.

VALIARE ENGENHARIA

MUNICÍPIO DE VISTA SERRANA
Fls. _____
CPL

OBRA:	CONTRATAÇÃO DE SERVIÇOS ESPECIALIZADOS PARA CONSTRUÇÃO DE DOIS PONTOS DE ONIBUS NA ZONA RURAL DO MUNICIPIO DE VISTA SERRANA - PB		
MUNICÍPIO:	VISTA SERRANA	VALOR DA OBRA:	$ 123.000,00
ENDEREÇO:	CENTRO - VISTA SERRANA	CONTRATO:	
FONTES E DADOS:	SINAPI PB - 04/2025	BDI:	27,23%
ENCARGOS SOCIAIS DESONERADOS	HORISTA = 84,85% ; MENSALISTA = 46,62%		

PLANILHA ORÇAMENTÁRIA

Item	Código	Banco	Descrição	Und	Quant.	Valor Unit	Valor Unit com BDI	Total
1			SERVIÇOS PRELIMINARES		1,00			3.460,74
1.1	103689	SINAPI	FORNECIMENTO E INSTALAÇÃO DE PLACA DE OBRA COM CHAPA	m²	6,00	453,35	576,79	3.460,74
2			PONTO DE ONIBUS 1		1,00	0,00	0,00	59.769,63
2.1			FUNDAÇÃO		1,00	0,00	0,00	8.151,17
2.1.1	105009	SINAPI	LOCAÇÃO CONVENCIONAL DE OBRA, UTILIZANDO GABARITO DE TÁBUAS	M	12,00	68,64	87,33	1.047,96
2.1.2	93358	SINAPI	ESCAVAÇÃO MANUAL DE VALA. AF_09/2024	m³	2,49	72,69	92,48	230,27
2.1.3	96539	SINAPI	FABRICAÇÃO, MONTAGEM E DESMONTAGEM DE FÔRMA PARA VIGA	m²	4,20	109,75	139,63	586,44
2.1.4	96555	SINAPI	CONCRETAGEM DE BLOCO DE COROAMENTO OU VIGA BALDRAME, FCK	m³	0,84	671,15	853,90	717,27
2.1.5	98557	SINAPI	IMPERMEABILIZAÇÃO DE SUPERFÍCIE COM EMULSÃO ASFÁLTICA, 2	m²	10,80	44,34	56,41	609,22
2.1.6	96538	SINAPI	FABRICAÇÃO, MONTAGEM E DESMONTAGEM DE FÔRMA PARA SAPATA,	m²	5,76	212,33	270,14	1.556,00
2.1.7	030889	SBC	CONC.SIMPL.25MPA-SAPATAS E BLOCOS 4M2 FORMA 2X 55KG/M2	m³	1,44	1857,98	2363,90	3.404,01
2.2			ESTRUTURA, TELHADO, FACHADA E BANCO		1,00	0,00	0,00	41.748,41
2.2.1	1	COMPOSIÇÃO PROPRIA	PONTO DE ONIBUS - PILARES E COBERTURA METALICA REVESTIDO EM	1	1,00	32813,34	41748,41	41.748,41
2.3			PISO		1,00	0,00	0,00	860,39
2.3.1	172882	SBC	RAMPA PARA DEFICIENTE FISICO EM CIMENTADO INCLUSIVE BASE	m²	1,00	101,46	129,08	129,08
2.3.2	92404	SINAPI	EXECUÇÃO DE PAVIMENTO EM PISO INTERTRAVADO, COM BLOCO 16	m²	7,00	74,16	94,35	660,45
2.3.3	104436	SINAPI	EXECUÇÃO DE PASSEIO EM PISO INTERTRAVADO, COM BLOCO	m²	1,50	37,13	47,24	70,86
2.4			ILUMINAÇÃO		1,00	0,00	0,00	8.592,02
2.4.1	12097	ORSE	Lâmpada PAR 20 Led 8w bivolt br	un	2,00	63,21	80,42	160,84
2.4.2	060561	SBC	FITA DE LED SILICONADA, 120 LEDS POR METRO, POTÁCIA 9,6 W/M	UN	8,00	117,20	149,11	1.192,88
2.4.3	062055	SBC	TOMADA USB BIVOLT 1,5A BRANCO 4X2 E PLACA ILUS SIEMENS	UN	2,00	186,23	236,94	473,88
2.4.4	104478	SINAPI	COMPOSIÇÃO PARAMÉTRICA DE PONTO ELÉTRICO DE ILUMINAÇÃO, COM	UN	3,00	279,13	355,13	1.065,39
2.4.5	104479	SINAPI	COMPOSIÇÃO PARAMÉTRICA DE PONTO ELÉTRICO DE TOMADA DE USO	UN	2,00	113,32	144,17	288,34
2.4.6	101635	SINAPI	BRAÇO PARA ILUMINAÇÃO PÚBLICA, EM TUBO DE AÇO GALVANIZADO,	UN	1,00	74,77	95,12	95,12
2.4.7	101655	SINAPI	LUMINÁRIA DE LED PARA ILUMINAÇÃO PÚBLICA, DE 51 W ATÉ 67 W -	UN	1,00	269,50	342,88	342,88
2.4.8	74131/001	SINAPI	QUADRO DE DISTRIBUICAO DE ENERGIA DE EMBUTIR, EM PVC, PARA 3	UN	1,00	94,96	120,81	120,81
2.4.9	74130/001	SINAPI	DISJUNTOR TERMOMAGNETICO MONOPOLAR PADRAO NEMA	UN	2,00	13,21	16,80	33,60
2.4.10	00000008	Emp	POSTE CONICO CONTINUO EM ACO GALVANIZADO, RETO, FLANGEADO, H	1	1,00	3787,07	4818,28	4.818,28
2.5			MOBILIARIO		1,00	0,00	0,00	417,64
2.5.1	10536	ORSE	Lixeira em fibra de vidro, com capacidade 50l, com suporte (poste),	un	1,00	328,26	417,64	417,64
3			PONTO DE ONIBUS 2		1,00	0,00	0,00	59.769,63
3.1			FUNDAÇÃO		1,00	0,00	0,00	8.151,17
3.1.1	105009	SINAPI	LOCAÇÃO CONVENCIONAL DE OBRA, UTILIZANDO GABARITO DE TÁBUAS	M	12,00	68,64	87,33	1.047,96
3.1.2	93358	SINAPI	ESCAVAÇÃO MANUAL DE VALA. AF_09/2024	m³	2,49	72,69	92,48	230,27
3.1.3	96539	SINAPI	FABRICAÇÃO, MONTAGEM E DESMONTAGEM DE FÔRMA PARA VIGA	m²	4,20	109,75	139,63	586,44
3.1.4	96555	SINAPI	CONCRETAGEM DE BLOCO DE COROAMENTO OU VIGA BALDRAME, FCK	m³	0,84	671,15	853,90	717,27
3.1.5	98557	SINAPI	IMPERMEABILIZAÇÃO DE SUPERFÍCIE COM EMULSÃO ASFÁLTICA, 2	m²	10,80	44,34	56,41	609,22
3.1.6	96538	SINAPI	FABRICAÇÃO, MONTAGEM E DESMONTAGEM DE FÔRMA PARA SAPATA,	m²	5,76	212,33	270,14	1.556,00
3.1.7	030889	SBC	CONC.SIMPL.25MPA-SAPATAS E BLOCOS 4M2 FORMA 2X 55KG/M2	m³	1,44	1857,98	2363,90	3.404,01
3.2			ESTRUTURA, TELHADO, FACHADA E BANCO		1,00	0,00	0,00	41.748,41
3.2.1	00000008	Emp	PONTO DE ONIBUS - PILARES E COBERTURA METALICA REVESTIDO EM	1	1,00	32813,34	41748,41	41.748,41
3.3			PISO		1,00	0,00	0,00	860,39
3.3.1	172882	SBC	RAMPA PARA DEFICIENTE FISICO EM CIMENTADO INCLUSIVE BASE	m²	1,00	101,46	129,08	129,08
3.3.2	92404	SINAPI	EXECUÇÃO DE PAVIMENTO EM PISO INTERTRAVADO, COM BLOCO 16	m²	7,00	74,16	94,35	660,45
3.3.3	104436	SINAPI	EXECUÇÃO DE PASSEIO EM PISO INTERTRAVADO, COM BLOCO	m²	1,50	37,13	47,24	70,86
3.4			ILUMINAÇÃO		1,00	0,00	0,00	8.592,02
3.4.1	12097	ORSE	Lâmpada PAR 20 Led 8w bivolt br	un	2,00	63,21	80,42	160,84
3.4.2	060561	SBC	FITA DE LED SILICONADA, 120 LEDS POR METRO, POTÁCIA 9,6 W/M	UN	8,00	117,20	149,11	1.192,88
3.4.3	062055	SBC	TOMADA USB BIVOLT 1,5A BRANCO 4X2 E PLACA ILUS SIEMENS	UN	2,00	186,23	236,94	473,88
3.4.4	104478	SINAPI	COMPOSIÇÃO PARAMÉTRICA DE PONTO ELÉTRICO DE ILUMINAÇÃO, COM	UN	3,00	279,13	355,13	1.065,39
3.4.5	104479	SINAPI	COMPOSIÇÃO PARAMÉTRICA DE PONTO ELÉTRICO DE TOMADA DE USO	UN	2,00	113,32	144,17	288,34
3.4.6	101635	SINAPI	BRAÇO PARA ILUMINAÇÃO PÚBLICA, EM TUBO DE AÇO GALVANIZADO,	UN	1,00	74,77	95,12	95,12
3.4.7	101655	SINAPI	LUMINÁRIA DE LED PARA ILUMINAÇÃO PÚBLICA, DE 51 W ATÉ 67 W -	UN	1,00	269,50	342,88	342,88
3.4.8	74131/001	SINAPI	QUADRO DE DISTRIBUICAO DE ENERGIA DE EMBUTIR, EM PVC, PARA 3	UN	1,00	94,96	120,81	120,81
3.4.9	74130/001	SINAPI	DISJUNTOR TERMOMAGNETICO MONOPOLAR PADRAO NEMA	UN	2,00	13,21	16,80	33,60
3.4.10	2	Emp	POSTE CONICO CONTINUO EM ACO GALVANIZADO, RETO, FLANGEADO, H	1	1,00	3787,07	4818,28	4.818,28
3.5			MOBILIARIO		1,00	0,00	0,00	417,64
3.5.1	10536	ORSE	Lixeira em fibra de vidro, com capacidade 50l, com suporte (poste),	un	1,00	328,26	417,64	417,64
VALOR TOTAL:			**CENTO E VINTE TRÊS MIL**					**R$ 123.000,00**

Maria da Conceição Araujo Pereira

MARIA DA CONCEIÇÃO ARAUJO PEREIRA
SOCIA ADMINISTRADORA
VALIARE ENGENHARIA LTDA
CNPJ: 56.426.201/0001-00

Proposta e Anexos - Valiare Engenharia Ltda. Doc. 119801/25. Data: 23/09/2025 09:56. Responsável: Denis Garcia Xavier.
Impresso por convidado em 30/09/2025 20:33. Validação: 2E04.2B1D.9E39.A336.A9D3.3EAA.FDD3.119F.

MUNICIPIO DE VISTA SERRANA
Fls. _____
CPL

VALIARE ENGENHARIA
Construindo Confiança, Avaliando Qualidade

OBRA:	CONTRATAÇÃO DE SERVIÇOS ESPECIALIZADOS PARA CONSTRUÇÃO DE DOIS PONTOS DE ONIBUS NA ZONA RURAL DO MUNICIPIO DE VISTA SERRANA - PB		
MUNICIPIO:	VISTA SERRANA	VALOR DA OBRA:	**R$ 123.000,00**
ENDEREÇO:	ZONA RURAL - VISTA SERRANA	CONTRATO:	
FONTES E DADOS:	SINAPI PB - 04/2025	BDI:	**27,23%**
ENCARGOS SOCIAIS	HORISTA = 84,85% ; MENSALISTA = 46,62%		

MEMORIAL DE CALCULO

Item	Código	Banco	Descrição	Und	Quant.
1			**SERVIÇOS PRELIMINARES**		**1**
1.1	103689	SINAPI	FORNECIMENTO E INSTALAÇÃO DE PLACA DE OBRA COM CHAPA GALVANIZADA E ESTRUTURA DE MADEIRA. AF_03/2022_PS	m²	6
			Descrição	Fórmula	
			PLACA DE OBRA, LARGURA X ALTURA = 2X23= 6M²	L X H = 2X3= 6	
2			**PONTO DE ONIBUS 1**		**1**
2.1			**FUNDAÇÃO**		**1**
2.1.1	105009	SINAPI	LOCAÇÃO CONVENCIONAL DE OBRA, UTILIZANDO GABARITO DE TÁBUAS CORRIDAS PONTALETADAS A CADA 1,50M - 2 UTILIZAÇÕES. AF_03/2024	M	12
			Descrição	Fórmula	
			LARGURA = 2 METROS, COMPRIMENTO= 4 METROS	2+2+4+4	
2.1.2	93358	SINAPI	ESCAVAÇÃO MANUAL DE VALA. AF_09/2024	m³	2,49
			Descrição	Fórmula	
			ESCAVAÇÃO DE 4 SAPATAS DE 0,6X0,6X1 +	4*0,6*0,6*1	
			ESCAÇÃO DE VALA DE LARGURA DE 25CM COM PROFUNDIDADE DE 35 CM POR TODO O PERIMETRO DE 12 M	0,25*0,35*12	
2.1.3	96539	SINAPI	FABRICAÇÃO, MONTAGEM E DESMONTAGEM DE FÔRMA PARA VIGA BALDRAME, EM CHAPA DE MADEIRA COMPENSADA RESINADA, E=17 MM, 2 UTILIZAÇÕES. AF_01/2024	m²	4,2
			Descrição	Fórmula	
			área lateral da viga baldrame = altura 0,35 m x comprimento 4 m x 2 lados	0,35*4*2	
			área lateral da viga baldrame = altura 0,35 m x comprimento 2 m x 2 lados	0,35*2*2	
2.1.4	96555	SINAPI	CONCRETAGEM DE BLOCO DE COROAMENTO OU VIGA BALDRAME, FCK 30 MPA, COM USO DE JERICA - LANÇAMENTO, ADENSAMENTO E ACABAMENTO. AF_01/2024	m³	0,84
			Descrição	Fórmula	
			volume de concreto da viga baldrame = largura 0,20 m x altura 0,35 m x comprimento 4,0 m	0,35*0,2*4,0*2	
			volume de concreto da viga baldrame = largura 0,20 m x altura 0,35 m x comprimento 2,0 m	0,35*0,2*2,0*2	
2.1.5	98557	SINAPI	IMPERMEABILIZAÇÃO DE SUPERFÍCIE COM EMULSÃO ASFÁLTICA, 2 DEMÃOS. AF_09/2023	m²	10,8
			Descrição	Fórmula	
			área lateral e superior da viga baldrame = (altura (0,35x2 lados) m + 0,20 largura) x perimetro 12,0 m	((2*0,35)+0,20)*12	
2.1.6	96538	SINAPI	FABRICAÇÃO, MONTAGEM E DESMONTAGEM DE FÔRMA PARA SAPATA, EM CHAPA DE MADEIRA COMPENSADA RESINADA, E=17 MM, 2 UTILIZAÇÕES. AF_01/2024	m²	5,76
			Descrição	Fórmula	
			area lateral da sapata = base (0,6) x largura(0,6) x altura(1,0) x laterais (4) x quantidade(4)	0,6*0,6*1,0*4*4	
2.1.7	030889	SBC	CONC.SIMPL.25MPA-SAPATAS E BLOCOS 4M2 FORMA 2X 55KG/M2	m³	1,44
			Descrição	Fórmula	
			Volume da sapata = area da base (0,6x0,6) x altura(1,0) x quantidade (4)	0,6*0,6*1*4	
2.2			**ESTRUTURA, TELHADO, FACHADA E BANCO**		**1**
2.2.1	00000006	Próprio	PONTO DE ONIBUS - PILARES E COBERTURA METALICA REVESTIDO EM ACM, COM FACHADA EM ACM, COM LETREIRO EM PVC EXPANDIDO, COM BANCO EM METALON ADESIVADO, COM 1 PAINEL EM METALON ADESIVADO E 1 RIPADO EM METALON ADESIVADO.	1	1
2.3			**PISO**		**1**
2.3.1	172882	SBC	RAMPA PARA DEFICIENTE FISICO EM CIMENTADO INCLUSIVE BASE	m²	1
			Descrição	Fórmula	
			Area calculada pelo Revit	1	
2.3.2	92404	SINAPI	EXECUÇÃO DE PAVIMENTO EM PISO INTERTRAVADO, COM BLOCO 16 FACES DE 22 X 11 CM, ESPESSURA 8 CM. AF_10/2022	m²	7

Proposta e Anexos - Valiare Engenharia Ltda. Doc. 119801/25. Data: 23/09/2025 09:56. Responsável: Denis Garcia Xavier.
Impresso por convidado em 30/09/2025 20:33. Validação: 2E04.2B1D.9E39.A336.A9D3.3EAA.FDD3.119F.

			Descrição	Fórmula	
			Área do piso = largura (2) x comprimento(4) - area da rampa	2*4-1	
2.3.3	104436	SINAPI	EXECUÇÃO DE PASSEIO EM PISO INTERTRAVADO, COM BLOCO PODOTÁTIL (ALERTA OU DIRECIONAL) QUADRADO DE 20 X 20 CM, ESPESSURA 6 CM. AF_10/2022	m²	1,5
			Descrição	Fórmula	
			PISO PODOTATIL - LARGURA DE 0,4 E COMPRIMENTO DE 3,75	0,4*3,75	
2.3.4	11472	ORSE	Regularização manual e compactação com placa vibratória	m²	0
2.4			**ILUMINAÇÃO**		**1**
2.4.1	102097	ORSE	Lâmpada PAR 20 Led 8w bivolt br	un	2
2.4.2	060561	SBC	FITA DE LED SILICONADA, 120 LEDS POR METRO, POTÁCIA 9,6 W/M	UN	8
2.4.3	062055	SBC	TOMADA USB BIVOLT 1,5A BRANCO 4X2 E PLACA ILUS SIEMENS	UN	2
2.4.4	104478	SINAPI	COMPOSIÇÃO PARAMÉTRICA DE PONTO ELÉTRICO DE ILUMINAÇÃO, COM INTERRUPTOR PARALELO, EM EDIFÍCIO RESIDENCIAL COM ELETRODUTO EMBUTIDO SEM NECESSIDADE DE RASGOS, INCLUSO TOMADA, ELETRODUTO, CABO E QUEBRA (SEM LUMINÁRIA E LÂMPADA). AF_11/2022	UN	3
2.4.5	104479	SINAPI	COMPOSIÇÃO PARAMÉTRICA DE PONTO ELÉTRICO DE TOMADA DE USO GERAL 2P+T (10A/250V) EM EDIFÍCIO RESIDENCIAL COM ELETRODUTO EMBUTIDO SEM NECESSIDADE DE RASGOS, INCLUSO TOMADA, ELETRODUTO, CABO E QUEBRA. AF_11/2022	UN	2
2.4.6	101635	SINAPI	BRAÇO PARA ILUMINAÇÃO PÚBLICA, EM TUBO DE AÇO GALVANIZADO, COMPRIMENTO DE 1,20 M, PARA FIXAÇÃO EM POSTE METÁLICO - FORNECIMENTO E INSTALAÇÃO. AF_02/2025	UN	1
2.4.7	101655	SINAPI	LUMINÁRIA DE LED PARA ILUMINAÇÃO PÚBLICA, DE 51 W ATÉ 67 W - FORNECIMENTO E INSTALAÇÃO. AF_02/2025_PS	UN	1
2.4.8	74131/001	SINAPI	QUADRO DE DISTRIBUICAO DE ENERGIA DE EMBUTIR, EM PVC, PARA 3 DISJUNTORES TERMOMAGNETICOS MONOPOLARES SEM BARRAMENTO FORNECIMENTO E INSTALACAO	UN	1
2.4.9	74130/001	SINAPI	DISJUNTOR TERMOMAGNETICO MONOPOLAR PADRAO NEMA (AMERICANO) 10 A 30A 240V, FORNECIMENTO E INSTALACAO	UN	2
2.4.10	00000008	Próprio	POSTE CONICO CONTINUO EM ACO GALVANIZADO, RETO, FLANGEADO, H = 5 M, DIAMETRO INFERIOR = *125* MM COM LUMINARIA DE LED PARA ILUMINACAO PUBLICA, DE 120 W - FORNECIMENTO E INSTALAÇÕES	1	1
2.5			**MOBILIARIO**		**1**
2.5.1	10536	ORSE	Lixeira em fibra de vidro, com capacidade 50l, com suporte (poste), FIOBERGLASS, REF. CLPD1085 ou similar	un	1
3			**PONTO DE ONIBUS 1**		**1**
3.1			**FUNDAÇÃO**		**1**
3.1.1	105009	SINAPI	LOCAÇÃO CONVENCIONAL DE OBRA, UTILIZANDO GABARITO DE TÁBUAS CORRIDAS PONTALETADAS A CADA 1,50M - 2 UTILIZAÇÕES. AF_03/2024	M	12
			Descrição	Fórmula	
			LARGURA = 2 METROS, COMPRIMENTO= 4 METROS	2+2+4+4	
3.1.2	93358	SINAPI	ESCAVAÇÃO MANUAL DE VALA. AF_09/2024	m³	2,49
			Descrição	Fórmula	
			ESCAVAÇÃO DE 4 SAPATAS DE 0,6X0,6X1 +	4*0,6*0,6*1	
			ESCAÇÃO DE VALA DE LARGURA DE 25CM COM PROFUNDIDADE DE 35 CM POR TODO O PERIMETRO DE 12 M	0,25*0,35*12	
3.1.3	96539	SINAPI	FABRICAÇÃO, MONTAGEM E DESMONTAGEM DE FÔRMA PARA VIGA BALDRAME, EM CHAPA DE MADEIRA COMPENSADA RESINADA, E=17 MM, 2 UTILIZAÇÕES. AF_01/2024	m²	4,2
			Descrição	Fórmula	
			área lateral da viga baldrame = altura 0,35 m x comprimento 4 m x 2 lados	0,35*4*2	
			área lateral da viga baldrame = altura 0,35 m x comprimento 2 m x 2 lados	0,35*2*2	
3.1.4	96555	SINAPI	CONCRETAGEM DE BLOCO DE COROAMENTO OU VIGA BALDRAME, FCK 30 MPA, COM USO DE JERICA - LANÇAMENTO, ADENSAMENTO E ACABAMENTO. AF_01/2024	m³	0,84
			Descrição	Fórmula	
			volume de concreto da viga baldrame = largura 0,20 m x altura 0,35 m x comprimento 4,0 m	0,35*0,2*4,0*2	
			volume de concreto da viga baldrame = largura 0,20 m x altura 0,35 m x comprimento 2,0 m	0,35*0,2*2,0*2	
3.1.5	98557	SINAPI	IMPERMEABILIZAÇÃO DE SUPERFÍCIE COM EMULSÃO ASFÁLTICA, 2 DEMÃOS. AF_09/2023	m²	10,8
			Descrição	Fórmula	
			área lateral e superior da viga baldrame = (altura (0,35x2 lados) m + 0,20 largura) x perimetro 12,0 m	((2*0,35)+0,20)*12	
3.1.6	96538	SINAPI	FABRICAÇÃO, MONTAGEM E DESMONTAGEM DE FÔRMA PARA SAPATA, EM CHAPA DE MADEIRA COMPENSADA RESINADA, E=17 MM, 2 UTILIZAÇÕES. AF_01/2024	m²	5,76
			Descrição	Fórmula	
			area lateral da sapata = base (0,6) x largura(0,6) x altura(1,0) x laterais (4) x quantidade(4)	0,6*0,6*1,0*4*4	
3.1.7	030889	SBC	CONC.SIMPL.25MPA-SAPATAS E BLOCOS 4M2 FORMA 2X 55KG/M2	m³	1,44
			Descrição	Fórmula	
			Volume da sapata = area da base (0,6x0,6) x altura(1,0) x quantidade (4)	0,6*0,6*1*4	
3.2			**ESTRUTURA, TELHADO, FACHADA E BANCO**		**1**
3.2.1	00000006	Próprio	PONTO DE ONIBUS - PILARES E COBERTURA METALICA REVESTIDO EM ACM, COM FACHADA EM ACM, COM LETREIRO EM PVC EXPANDIDO, COM BANCO EM METALON ADESIVADO, COM 1 PAINEL EM METALON ADESIVADO E 1 RIPADO EM METALON ADESIVADO.	1	1
3.3			**PISO**		**1**
3.3.1	172882	SBC	RAMPA PARA DEFICIENTE FISICO EM CIMENTADO INCLUSIVE BASE	m²	1
			Descrição	Fórmula	
			Area calculada pelo Revit	1	
3.3.2	92404	SINAPI	EXECUÇÃO DE PAVIMENTO EM PISO INTERTRAVADO, COM BLOCO 16 FACES DE 22 X 11 CM, ESPESSURA 8 CM. AF_10/2022	m²	7

Proposta e Anexos - Valiare Engenharia Ltda. Doc. 119801/25. Data: 23/09/2025 09:56. Responsável: Denis Garcia Xavier.
Impresso por convidado em 30/09/2025 20:33. Validação: 2E04.2B1D.9E39.A336.A9D3.3EAA.FDD3.119F.

			Descrição	Fórmula		
			Aréa do piso = largura (2) x comprimento(4) - area da rampa	2*4-1		
3.3.3	104436	SINAPI	EXECUÇÃO DE PASSEIO EM PISO INTERTRAVADO, COM BLOCO PODOTÁTIL (ALERTA OU DIRECIONAL) QUADRADO DE 20 X 20 CM, ESPESSURA 6 CM. AF 10/2022	m²	1,5	
			Descrição	Fórmula		
			PISO PODOTATIL - LARGURA DE 0,4 E COMPRIMENTO DE 3,75	0,4*3,75		
3.3.4	11472	ORSE	Regularização manual e compactação com placa vibratória	m²	0	
3.4			**ILUMINAÇÃO**		**1**	
3.4.1	12097	ORSE	Lâmpada PAR 20 Led 8w bivolt br	un	2	
3.4.2	060561	SBC	FITA DE LED SILICONADA, 120 LEDS POR METRO, POTÁCIA 9,6 W/M	UN	8	
3.4.3	042056	SBC	TOMADA USB BIVOLT 1,5A BRANCO 4X2 E PLACA ILUS SIEMENS	UN	2	
3.4.4	104478	SINAPI	COMPOSIÇÃO PARAMÉTRICA DE PONTO ELÉTRICO DE ILUMINAÇÃO, COM INTERRUPTOR PARALELO, EM EDIFÍCIO RESIDENCIAL COM ELETRODUTO EMBUTIDO SEM NECESSIDADE DE RASGOS, INCLUSO TOMADA, ELETRODUTO, CABO E QUEBRA (SEM LUMINÁRIA E LÂMPADA). AF 11/2022	UN	3	
3.4.5	104479	SINAPI	COMPOSIÇÃO PARAMÉTRICA DE PONTO ELÉTRICO DE TOMADA DE USO GERAL 2P+T (10A/250V) EM EDIFÍCIO RESIDENCIAL COM ELETRODUTO EMBUTIDO SEM NECESSIDADE DE RASGOS, INCLUSO TOMADA, ELETRODUTO, CABO E QUEBRA. AF 11/2022	UN	2	
3.4.6	101635	SINAPI	BRAÇO PARA ILUMINAÇÃO PÚBLICA, EM TUBO DE AÇO GALVANIZADO, COMPRIMENTO DE 1,20 M, PARA FIXAÇÃO EM POSTE METÁLICO - FORNECIMENTO E INSTALAÇÃO. AF 02/2025	UN	1	
3.4.7	101655	SINAPI	LUMINÁRIA DE LED PARA ILUMINAÇÃO PÚBLICA, DE 51 W ATÉ 67 W - FORNECIMENTO E INSTALAÇÃO. AF 02/2025 PS	UN	1	
3.4.8	74131/001	SINAPI	QUADRO DE DISTRIBUICAO DE ENERGIA DE EMBUTIR, EM PVC, PARA 3 DISJUNTORES TERMOMAGNETICOS MONOPOLARES SEM BARRAMENTO FORNECIMENTO E INSTALACAO	UN	1	
3.4.9	74130/001	SINAPI	DISJUNTOR TERMOMAGNETICO MONOPOLAR PADRAO NEMA (AMERICANO) 10 A 30A 240V, FORNECIMENTO E INSTALACAO	UN	2	
3.4.10	00000008	Próprio	POSTE CONICO CONTINUO EM ACO GALVANIZADO, RETO, FLANGEADO, H = 5 M, DIAMETRO INFERIOR = *125* MM COM LUMINARIA DE LED PARA ILUMINACAO PUBLICA, DE 120 W - FORNECIMENTO E INSTALACÕES	1	1	
3.5			**MOBILIARIO**		**1**	
3.5.1	10536	ORSE	Lixeira em fibra de vidro, com capacidade 50l, com suporte (poste), FIOBERGLASS, REF. CLPD1085 ou similar	un	1	

Maria da Conceição Araujo Pereira

MARIA DA CONCEIÇÃO ARAUJO PEREIRA
SOCIA ADMINISTRADORA
VALIARE ENGENHARIA LTDA
CNPJ: 56.426.201/0001-00

Proposta e Anexos - Valiare Engenharia Ltda. Doc. 119801/25. Data: 23/09/2025 09:56. Responsável: Denis Garcia Xavier.
Impresso por convidado em 30/09/2025 20:33. Validação: 2E04.2B1D.9E39.A336.A9D3.3EAA.FDD3.119F.

MUNICÍPIO DE VISTA SERRANA
Fls._____
CPL

VALIARE ENGENHARIA
Construindo Confiança, Avaliando Qualidade

OBRA:	CONTRATAÇÃO DE SERVIÇOS ESPECIALIZADOS PARA CONSTRUÇÃO DE DOIS PONTOS DE ONIBUS NA ZONA RURAL DO MUNICIPIO DE VISTA		
MUNICÍPIO:	VISTA SERRANA	VALOR DA OBRA:	**R$ 123.000,00**
ENDEREÇO:	ZONA RURAL - VISTA SERRANA	CONTRATO:	
FONTES E DADOS:	SINAPI PB - 04/2025	BDI:	**27,23%**
ENCARGOS SOCIAIS DESONERADOS	HORISTA = 84,85% ; MENSALISTA = 46,62%		

Composições Analíticas com Preço Unitário
Composições Principais

1.1	Código	Banco	Descrição	Tipo	Und	Quant.	Valor Unit	Total
Composição	103689	SINAPI	FORNECIMENTO E INSTALAÇÃO DE PLACA DE OBRA COM CHAPA GALVANIZADA E ESTRUTURA DE MADEIRA. AF_03/2022_PS	PAVI - PAVIMENTAÇÃO	m²	1,0000000	453,35	453,35
Composição Auxiliar	102234	SINAPI	PINTURA IMUNIZANTE PARA MADEIRA, 2 DEMÃOS. AF_01/2021	PINT - PINTURAS	m²	0,5000000	21,66	10,83
Composição Auxiliar	88262	SINAPI	CARPINTEIRO DE FORMAS COM ENCARGOS COMPLEMENTARES	SEDI - SERVIÇOS DIVERSOS	H	0,3729000	22,15	8,26
Composição Auxiliar	88316	SINAPI	SERVENTE COM ENCARGOS COMPLEMENTARES	SEDI - SERVIÇOS DIVERSOS	H	1,1186000	18,37	20,55
Insumo	00005069	SINAPI	PREGO DE ACO POLIDO COM CABECA 17 X 27 (2 1/2 X 11)	Material	KG	0,0132000	20,41	0,27
Insumo	00004509	SINAPI	SARRAFO *2,5 X 10* CM EM PINUS, MISTA OU EQUIVALENTE DA REGIAO - BRUTA	Material	M	3,2083000	6,00	19,25
Insumo	00004813	SINAPI	PLACA DE OBRA (PARA CONSTRUCAO CIVIL) EM CHAPA GALVANIZADA *N. 22*, ADESIVADA, DE *2,4 X 1,2* M (SEM POSTES PARA FIXACAO)	Material	M²	1,0000000	393,76	393,76
Insumo	00005065	SINAPI	PREGO DE ACO POLIDO COM CABECA 10 X 10 (7/8 X 17)	Material	KG	0,0113000	38,09	0,43

2.1.1	Código	Banco	Descrição	Tipo	Und	Quant.	Valor Unit	Total
Composição	105009	SINAPI	LOCAÇÃO CONVENCIONAL DE OBRA, UTILIZANDO GABARITO DE TÁBUAS CORRIDAS PONTALETADAS A CADA 1,50M - 2 UTILIZAÇÕES. AF 03/2024	SERT - SERVIÇOS TÉCNICOS	M	1,0000000	68,6400	68,6400
Composição Auxiliar	88262	SINAPI	CARPINTEIRO DE FORMAS COM ENCARGOS COMPLEMENTARES	SEDI - SERVIÇOS DIVERSOS	H	0,9103000	22,1500	20,1631
Composição Auxiliar	88239	SINAPI	AJUDANTE DE CARPINTEIRO COM ENCARGOS COMPLEMENTARES	SEDI - SERVIÇOS DIVERSOS	H	0,9103000	18,9200	17,2229
Composição Auxiliar	94974	SINAPI	CONCRETO MAGRO PARA LASTRO, TRAÇO 1:4,5:4,5 (EM MASSA SECA DE CIMENTO/ AREIA MÉDIA/ BRITA 1) - PREPARO MANUAL. AF_05/2021	FUES - FUNDAÇÕES E ESTRUTURAS	m³	0,0054000	442,5000	2,3895
Composição Auxiliar	91692	SINAPI	SERRA CIRCULAR DE BANCADA COM MOTOR ELÉTRICO POTÊNCIA DE 5HP, COM COIFA PARA DISCO 10" - CHP DIURNO. AF_08/2015	CHOR - CUSTOS HORÁRIOS DE MÁQUINAS E	CHP	0,0093000	22,5300	0,2095
Composição Auxiliar	91693	SINAPI	SERRA CIRCULAR DE BANCADA COM MOTOR ELÉTRICO POTÊNCIA DE 5HP, COM COIFA PARA DISCO 10" - CHI DIURNO. AF_08/2015	CHOR - CUSTOS HORÁRIOS DE MÁQUINAS E	CHI	0,0374000	21,4700	0,8030
Insumo	00004433	SINAPI	CAIBRO NAO APARELHADO *6 X 6* CM, EM MACARANDUBA/MASSARANDUBA, ANGELIM OU EQUIVALENTE DA REGIAO - BRUTA	Material	M	0,5500000	22,9400	12,6170
Insumo	00010567	SINAPI	TABUA *2,5 X 23* CM EM PINUS, MISTA OU EQUIVALENTE DA REGIAO - BRUTA	Material	M	0,5500000	13,3700	7,3535
Insumo	00005068	SINAPI	PREGO DE ACO POLIDO COM CABECA 17 X 21 (2 X 11)	Material	KG	0,1012000	20,0200	2,0260
Insumo	00004417	SINAPI	SARRAFO NAO APARELHADO *2,5 X 7* CM, EM MACARANDUBA/MASSARANDUBA, ANGELIM, PEROBA-ROSA OU EQUIVALENTE DA REGIAO - BRUTA	Material	M	0,8093000	6,3700	5,1552
Insumo	00007356	SINAPI	TINTA LATEX ACRILICA PREMIUM, COR BRANCO FOSCO	Material	L	0,0256000	28,0800	0,7188

2.1.2	Código	Banco	Descrição	Tipo	Und	Quant.	Valor Unit	Total
Composição	93358	SINAPI	ESCAVAÇÃO MANUAL DE VALA. AF_09/2024	MOVT - MOVIMENTO	m³	1,0000000	72,70	72,70
Composição Auxiliar	88316	SINAPI	SERVENTE COM ENCARGOS COMPLEMENTARES	SEDI - SERVIÇOS DIVERSOS	H	3,9557667	18,38	72,70

2.1.3	Código	Banco	Descrição	Tipo	Und	Quant.	Valor Unit	Total
Composição	96539	SINAPI	FABRICAÇÃO, MONTAGEM E DESMONTAGEM DE FÔRMA PARA VIGA BALDRAME, EM CHAPA DE MADEIRA COMPENSADA RESINADA, E=17 MM, 2 UTILIZAÇÕES. AF 01/2024	FUES - FUNDAÇÕES E ESTRUTURAS	m²	1,0000000	109,75	109,75
Composição Auxiliar	88239	SINAPI	AJUDANTE DE CARPINTEIRO COM ENCARGOS COMPLEMENTARES	SEDI - SERVIÇOS DIVERSOS	H	0,7730000	18,92	14,63
Composição Auxiliar	88262	SINAPI	CARPINTEIRO DE FORMAS COM ENCARGOS COMPLEMENTARES	SEDI - SERVIÇOS DIVERSOS	H	1,9090000	22,15	42,28
Composição Auxiliar	91692	SINAPI	SERRA CIRCULAR DE BANCADA COM MOTOR ELÉTRICO POTÊNCIA DE 5HP, COM COIFA PARA DISCO 10" - CHP DIURNO. AF_08/2015	CHOR - CUSTOS HORÁRIOS DE MÁQUINAS E	CHP	0,0260000	22,53	0,59
Composição Auxiliar	91693	SINAPI	SERRA CIRCULAR DE BANCADA COM MOTOR ELÉTRICO POTÊNCIA DE 5HP, COM COIFA PARA DISCO 10" - CHI DIURNO. AF_08/2015	CHOR - CUSTOS HORÁRIOS DE MÁQUINAS E	CHI	0,1060000	21,47	2,28
Insumo	00001358	SINAPI	CHAPA/PAINEL DE MADEIRA COMPENSADA RESINADA (MADEIRITE RESINADO ROSA) PARA FORMA DE CONCRETO, DE 2200 X 1100 MM, E = 17 MM	Material	M²	0,5930000	27,10	16,07
Insumo	00004517	SINAPI	SARRAFO *2,5 X 7,5* CM EM PINUS, MISTA OU EQUIVALENTE DA REGIAO - BRUTA	Material	M	1,3590000	4,14	5,63
Insumo	00020247	SINAPI	PREGO DE ACO POLIDO COM CABECA 15 X 15 (1 1/4 X 13)	Material	KG	0,0170000	22,17	0,38
Insumo	00005073	SINAPI	PREGO DE ACO POLIDO COM CABECA 17 X 24 (2 1/4 X 11)	Material	KG	0,0150000	20,41	0,31
Insumo	00040304	SINAPI	PREGO DE ACO POLIDO COM CABECA DUPLA 17 X 27 (2 1/2 X 11)	Material	KG	0,0150000	24,71	0,37
Insumo	00004491	SINAPI	PONTALETE *7,5 X 7,5* CM EM PINUS, MISTA OU EQUIVALENTE DA REGIAO - BRUTA	Material	M	2,2940000	11,84	27,16
Insumo	00002692	SINAPI	DESMOLDANTE PROTETOR PARA FORMAS DE MADEIRA, DE BASE OLEOSA EMULSIONADA EM AGUA	Material	L	0,0095500	8,96	0,09

2.1.4	Código	Banco	Descrição	Tipo	Und	Quant.	Valor Unit	Total
Composição	96555	SINAPI	CONCRETAGEM DE BLOCO DE COROAMENTO OU VIGA BALDRAME, FCK 30 MPA, COM USO DE JERICA - LANÇAMENTO, ADENSAMENTO E ACABAMENTO. AF 01/2024	FUES - FUNDAÇÕES E ESTRUTURAS	m³	1,0000000	671,15	671,15
Composição Auxiliar	94972	SINAPI	CONCRETO FCK = 30MPA, TRAÇO 1:2,1:2,5 (EM MASSA SECA DE CIMENTO/ AREIA MÉDIA/ BRITA 1) - PREPARO MECÂNICO COM BETONEIRA 600 L. AF 05/2021	FUES - FUNDAÇÕES E ESTRUTURAS	m³	1,1600000	484,55	562,08
Composição Auxiliar	90587	SINAPI	VIBRADOR DE IMERSÃO, DIÂMETRO DE PONTEIRA 45MM, MOTOR ELÉTRICO TRIFÁSICO POTÊNCIA DE 2 CV - CHI DIURNO. AF 06/2015	CHOR - CUSTOS HORÁRIOS DE	CHI	1,1010000	0,52	0,57
Composição Auxiliar	90586	SINAPI	VIBRADOR DE IMERSÃO, DIÂMETRO DE PONTEIRA 45MM, MOTOR ELÉTRICO TRIFÁSICO POTÊNCIA DE 2 CV - CHP DIURNO. AF_06/2015	CHOR - CUSTOS HORÁRIOS DE MÁQUINAS E	CHP	0,3400000	1,23	0,42
Composição Auxiliar	88309	SINAPI	PEDREIRO COM ENCARGOS COMPLEMENTARES	SEDI - SERVIÇOS DIVERSOS	H	2,4250000	22,73	55,12

Proposta e Anexos - Valiare Engenharia Ltda. Doc. 119801/25. Data: 23/09/2025 09:56. Responsável: Denis Garcia Xavier.
Impresso por convidado em 30/09/2025 20:33. Validação: 2E04.2B1D.9E39.A336.A9D3.3EAA.FDD3.119F.

MUNICÍPIO DE VISTA SERRANA
Fls.
CPL

Composição Auxiliar	88316	SINAPI	SERVENTE COM ENCARGOS COMPLEMENTARES	SEDI - SERVIÇOS DIVERSOS	H	2,8820000	18,37	52,9[illegible]

2.1.5	Código	Banco	Descrição	Tipo	Und	Quant.	Valor Unit	Total
Composição	98557	SINAPI	IMPERMEABILIZAÇÃO DE SUPERFÍCIE COM EMULSÃO ASFÁLTICA, 2 DEMÃOS. AF_09/2023	IMPE - IMPERMEABILIZAÇÕES	m²	1,0000000	44,34	44,34
Composição Auxiliar	88243	SINAPI	AJUDANTE ESPECIALIZADO COM ENCARGOS COMPLEMENTARES	SEDI - SERVIÇOS DIVERSOS	H	0,0969000	19,17	1,86
Composição Auxiliar	88270	SINAPI	IMPERMEABILIZADOR COM ENCARGOS COMPLEMENTARES	SEDI - SERVIÇOS DIVERSOS	H	0,4299000	22,73	9,77
Insumo	00000626	SINAPI	MANTA LIQUIDA DE BASE ASFALTICA MODIFICADA COM A ADICAO DE ELASTOMEROS DILUIDOS EM SOLVENTE ORGANICO, APLICACAO A FRIO (MEMBRANA DE EMULSAO ASFALTICA PARA IMPERMEABILIZACAO FLEXIVEL)	Material	KG	1,5000000	21,81	32,72

2.1.6	Código	Banco	Descrição	Tipo	Und	Quant.	Valor Unit	Total
Composição	96538	SINAPI	FABRICAÇÃO, MONTAGEM E DESMONTAGEM DE FÔRMA PARA SAPATA, EM CHAPA DE MADEIRA COMPENSADA RESINADA, E=17 MM, 2 UTILIZAÇÕES. AF 01/2024	FUES - FUNDAÇÕES E ESTRUTURAS	m²	1,0000000	212,33	212,33
Composição Auxiliar	88239	SINAPI	AJUDANTE DE CARPINTEIRO COM ENCARGOS COMPLEMENTARES	SEDI - SERVIÇOS DIVERSOS	H	1,5360000	18,92	29,06
Composição Auxiliar	88262	SINAPI	CARPINTEIRO DE FORMAS COM ENCARGOS COMPLEMENTARES	SEDI - SERVIÇOS DIVERSOS	H	4,0260000	22,15	89,18
Composição Auxiliar	91693	SINAPI	SERRA CIRCULAR DE BANCADA COM MOTOR ELÉTRICO POTÊNCIA DE 5HP, COM COIFA PARA DISCO 10" - CHI DIURNO. AF_08/2015	CHOR - CUSTOS HORÁRIOS DE MÁQUINAS E	CHI	0,4500000	21,47	9,66
Composição Auxiliar	91692	SINAPI	SERRA CIRCULAR DE BANCADA COM MOTOR ELÉTRICO POTÊNCIA DE 5HP, COM COIFA PARA DISCO 10" - CHP DIURNO. AF_08/2015	CHOR - CUSTOS HORÁRIOS DE MÁQUINAS E	CHP	0,1120000	22,53	2,52
Insumo	00005073	SINAPI	PREGO DE ACO POLIDO COM CABECA 17 X 24 (2 1/4 X 11)	Material	KG	0,1040000	20,41	2,12
Insumo	00002692	SINAPI	DESMOLDANTE PROTETOR PARA FORMAS DE MADEIRA, DE BASE OLEOSA EMULSIONADA EM AGUA	Material	L	0,0095500	8,96	0,09
Insumo	00020247	SINAPI	PREGO DE ACO POLIDO COM CABECA 15 X 15 (1 1/4 X 13)	Material	KG	0,0420000	22,17	0,93
Insumo	00005074	SINAPI	PREGO DE ACO POLIDO COM CABECA 15 X 18 (1 1/2 X 13)	Material	KG	0,0090000	22,43	0,20
Insumo	00040304	SINAPI	PREGO DE ACO POLIDO COM CABECA DUPLA 17 X 27 (2 1/2 X 11)	Material	KG	0,1190000	24,71	2,94
Insumo	00004491	SINAPI	PONTALETE "7,5 X 7,5" CM EM PINUS, MISTA OU EQUIVALENTE DA REGIAO - BRUTA	Material	M	1,3810000	11,84	16,35
Insumo	00004517	SINAPI	SARRAFO "2,5 X 7,5" CM EM PINUS, MISTA OU EQUIVALENTE DA REGIAO - BRUTA	Material	M	10,1710000	4,14	42,11
Insumo	00001358	SINAPI	CHAPA/PAINEL DE MADEIRA COMPENSADA RESINADA (MADEIRITE RESINADO ROSA) PARA FORMA DE CONCRETO, DE 2200 X 1100 MM, E = 17 MM	Material	M²	0,6330000	27,10	17,15

2.1.7	Código	Banco	Descrição	Tipo	Und	Quant.	Valor Unit	Total
Composição	030889	SBC	CONC.SIMPL.25MPA-SAPATAS E BLOCOS 4M2 FORMA 2X 55KG/M2	FUNDACOES DIRETAS	m³	1,0000000	1.857,98	1.857,98
Insumo	001274	SBC	SARRAFO DE PINUS 1" x 2"	Material	M	15,1200000	2,16	32,66
Insumo	008419	SBC	DESMOLDANTE LIQUIDO P/FORMAS ESTRUTURAIS (L=75m2)	Material	L	0,0640000	14,20	0,91
Insumo	000050	SBC	CIMENTO PORTLAND CP III 32RS NBR 11578 (quilo)	Material	KG	361,2000000	0,68	245,62
Insumo	000100	SBC	AREIA GROSSA LAVADA	Material	m³	0,6530000	139,61	91,17
Insumo	099836	SBC	OPERADOR DE BETONEIRA	Mão de Obra	H	1,1900000	19,14	22,78
Insumo	099323	SBC	AJUDANTE ESPECIALIZADO - CONCRETISTA	Mão de Obra	H	7,2920000	17,92	130,67
Insumo	004728	SBC	ACO CA 50 20,0mm (3/4") (2,235 kg/m)	Material	KG	60,5000000	8,08	488,84
Insumo	004143	SBC	ESPACADOR CIRCULAR P/ FERRAGENS TIPO ROSETA, COBERTURA	Material	UN	18,1500000	0,33	5,99
Insumo	030541	SBC	BETONEIRA ELET.580L 8CV 7,03m3/h	Material	H	0,1100000	30,51	3,36
Insumo	008767	SBC	PEDRA BRITADA #2	Material	m³	0,3820000	98,44	37,60
Insumo	001205	SBC	PREGO FERRO GALVANIZADO 17x27 (226 un/kg)	Material	KG	0,8400000	27,46	23,07
Insumo	037402	SBC	SERRA CIRCULAR MECAN BANCADA MOT.ELETRICO 5CV	Material	H	2,9520000	0,93	2,75
Insumo	099300	SBC	ARMADOR ou FERREIRO	Mão de Obra	H	4,1890000	23,05	96,56
Insumo	099350	SBC	CARPINTEIRO DE FORMAS	Mão de Obra	H	8,7300000	19,85	173,29
Insumo	001250	SBC	TABUA TERCEIRA QUALIDADE NAO APARELHADA	Material	M	8,3200000	21,98	182,87
Insumo	008766	SBC	PEDRA BRITADA #1	Material	m³	0,3820000	97,91	37,40
Insumo	099449	SBC	AJUDANTE DE CARPINTEIRO	Mão de Obra	H	5,6210000	17,92	100,73
Insumo	000400	SBC	ARAME RECOZIDO ISGW #16 (0,032kg/m) (55 AMARRAS/pm3)	Material	KG	1,3750000	23,61	32,46
Insumo	099322	SBC	CONCRETISTA	Mão de Obra	H	4,0270000	19,85	79,94
Insumo	099807	SBC	AJUDANTE DE ARMADOR	Mão de Obra	H	3,6650000	17,92	65,68

2.2.1	Código	Banco	Descrição	Tipo	Und	Quant.	Valor Unit	Total
Composição	00000006	Próprio	PONTO DE ONIBUS - PILARES E COBERTURA METALICA REVESTIDO EM ACM, COM FACHADA EM ACM, COM LETREIRO EM PVC EXPANDIDO, COM BANCO EM METALON ADESIVADO, COM 1 PAINEL EM METALON ADESIVADO E 1 RIPADO EM METALON ADESIVADO.	FUES - FUNDAÇÕES E ESTRUTURAS	1	1,0000000	32.813,34	32.813,34
Insumo	0111	Próprio	PILARES E COBERTURA METALICA REVESTIDO EM ACM, COM FACHADA EM ACM, COM LETREIRO EM PVC EXPANDIDO, COM BANCO EM METALON ADESIVADO, COM 1 PAINEL EM METALON ADESIVADO E 1 RIPADO EM METALON ADESIVADO.	Equipamento	1	1,0000000	32.813,35	32.813,35

2.3.1	Código	Banco	Descrição	Tipo	Und	Quant.	Valor Unit	Total
Composição	172882	SBC	RAMPA PARA DEFICIENTE FISICO EM CIMENTADO INCLUSIVE BASE	URBANIZACAO	m²	1,0000000	101,46	101,46
Insumo	000100	SBC	AREIA GROSSA LAVADA	Material	m³	0,0980000	139,61	13,68
Insumo	099050	SBC	PEDREIRO	Mão de Obra	H	1,3940000	18,88	26,32
Insumo	099900	SBC	SERVENTE	Mão de Obra	H	1,8260000	14,49	26,46
Insumo	000050	SBC	CIMENTO PORTLAND CP III 32RS NBR 11578 (quilo)	Material	KG	39,4300000	0,68	26,81
Insumo	000200	SBC	PEDRA BRITADA #1 E 2	Material	m³	0,0800000	97,91	7,83

2.3.2	Código	Banco	Descrição	Tipo	Und	Quant.	Valor Unit	Total
Composição	92404	SINAPI	EXECUÇÃO DE PAVIMENTO EM PISO INTERTRAVADO, COM BLOCO 16 FACES DE 22 X 11 CM, ESPESSURA 8 CM. AF 10/2022	PAVI - PAVIMENTAÇÃO	m²	1,0000000	74,16	74,16
Composição Auxiliar	88260	SINAPI	CALCETEIRO COM ENCARGOS COMPLEMENTARES	SEDI - SERVIÇOS DIVERSOS	H	0,2129000	22,58	4,81
Composição Auxiliar	91278	SINAPI	PLACA VIBRATÓRIA REVERSÍVEL COM MOTOR 4 TEMPOS A GASOLINA, FORÇA CENTRÍFUGA DE 25 KN (2500 KGF), POTÊNCIA 5,5 CV - CHI DIURNO. AF 08/2015	CHOR - CUSTOS HORÁRIOS DE MÁQUINAS E	CHI	0,1010000	0,70	0,07
Composição Auxiliar	91277	SINAPI	PLACA VIBRATÓRIA REVERSÍVEL COM MOTOR 4 TEMPOS A GASOLINA, FORÇA CENTRÍFUGA DE 25 KN (2500 KGF), POTÊNCIA 5,5 CV - CHP DIURNO. AF 08/2015	CHOR - CUSTOS HORÁRIOS DE MÁQUINAS E	CHP	0,0055000	10,20	0,06
Composição Auxiliar	91285	SINAPI	CORTADORA DE PISO COM MOTOR 4 TEMPOS A GASOLINA, POTÊNCIA DE 13 HP, COM DISCO DE CORTE DIAMANTADO SEGMENTADO PARA CONCRETO, DIÂMETRO DE 350 MM, FURO DE 1" (14 X 1") - CHI DIURNO. AF 08/2015	CHOR - CUSTOS HORÁRIOS DE MÁQUINAS E EQUIPAMENTOS	CHI	0,1027000	0,87	0,09
Composição Auxiliar	88316	SINAPI	SERVENTE COM ENCARGOS COMPLEMENTARES	SEDI - SERVIÇOS DIVERSOS	H	0,2129000	18,37	3,91
Composição Auxiliar	91283	SINAPI	CORTADORA DE PISO COM MOTOR 4 TEMPOS A GASOLINA, POTENCIA DE 13 HP, COM DISCO DE CORTE DIAMANTADO SEGMENTADO PARA CONCRETO, DIÂMETRO DE 350 MM, FURO DE 1" (14 X 1") - CHP DIURNO. AF 08/2015	CHOR - CUSTOS HORÁRIOS DE MÁQUINAS E EQUIPAMENTOS	CHP	0,0038000	10,63	0,04
Insumo	00000370	SINAPI	AREIA MEDIA - POSTO JAZIDA/FORNECEDOR (RETIRADO NA JAZIDA, SEM TRANSPORTE)	Material	M³	0,0568000	137,81	7,83

Proposta e Anexos - Valiare Engenharia Ltda. Doc. 119801/25. Data: 23/09/2025 09:56. Responsável: Denis Garcia Xavier.
Impresso por convidado em 30/09/2025 20:33. Validação: 2E04.2B1D.9E39.A336.A9D3.3EAA.FDD3.119F.

MUNICÍPIO DE VISTA SERRANA
Fls. _____
CPL

Insumo	00036170	SINAPI	BLOQUETE/PISO INTERTRAVADO DE CONCRETO - MODELO ONDA/16 FACES/RETANGULAR/TIJOLINHO/PAVER/HOLANDES/PARALELEPIPEDO, *20 X 10* CM, E = 8 CM, RESISTENCIA DE 35 MPA. COR NATURAL	Material	m²	1,0040000	56,48	56,48
Insumo	00004741	SINAPI	PO DE PEDRA (POSTO PEDREIRA/FORNECEDOR, SEM FRETE)	Material	M³	0,0098000	92,49	0,91

2.3.3	Código	Banco	Descrição	Tipo	Und	Quant.	Valor Unit	Total
Composição	104436	SINAPI	EXECUÇÃO DE PASSEIO EM PISO INTERTRAVADO, COM BLOCO PODOTÁTIL (ALERTA OU DIRECIONAL) QUADRADO DE 20 X 20 CM, ESPESSURA 6 CM. AF 10/2022	Pavimento Intertravado	m²	1,0000000	37,13	37,13
Composição Auxiliar	88316	SINAPI	SERVENTE COM ENCARGOS COMPLEMENTARES	SEDI - SERVIÇOS DIVERSOS	H	0,6684000	18,37	12,28
Composição Auxiliar	91283	SINAPI	CORTADORA DE PISO COM MOTOR 4 TEMPOS A GASOLINA, POTÊNCIA DE 13 HP, COM DISCO DE CORTE DIAMANTADO SEGMENTADO PARA CONCRETO, DIÂMETRO DE 350 MM, FURO DE 1" (14 X 1") - CHP DIURNO. AF 08/2015	CHOR - CUSTOS HORÁRIOS DE MÁQUINAS E EQUIPAMENTOS	CHP	0,0491000	10,63	0,52
Composição Auxiliar	91278	SINAPI	PLACA VIBRATÓRIA REVERSÍVEL COM MOTOR 4 TEMPOS A GASOLINA, FORÇA CENTRÍFUGA DE 25 KN (2500 KGF), POTÊNCIA 5,5 CV - CHI DIURNO. AF 08/2015	CHOR - CUSTOS HORÁRIOS DE MÁQUINAS E	CHI	0,3301000	0,70	0,23
Composição Auxiliar	91277	SINAPI	PLACA VIBRATÓRIA REVERSÍVEL COM MOTOR 4 TEMPOS A GASOLINA, FORÇA CENTRÍFUGA DE 25 KN (2500 KGF), POTÊNCIA 5,5 CV - CHP DIURNO. AF 08/2015	CHOR - CUSTOS HORÁRIOS DE MÁQUINAS E	CHP	0,0041000	10,20	0,04
Composição Auxiliar	91285	SINAPI	CORTADORA DE PISO COM MOTOR 4 TEMPOS A GASOLINA, POTÊNCIA DE 13 HP, COM DISCO DE CORTE DIAMANTADO SEGMENTADO PARA CONCRETO, DIÂMETRO DE 350 MM, FURO DE 1" (14 X 1") - CHI DIURNO. AF 08/2015	CHOR - CUSTOS HORÁRIOS DE MÁQUINAS E EQUIPAMENTOS	CHI	0,2851000	0,87	0,25
Composição Auxiliar	88260	SINAPI	CALCETEIRO COM ENCARGOS COMPLEMENTARES	SEDI - SERVIÇOS DIVERSOS	H	0,6684000	22,58	15,09
Insumo	00004741	SINAPI	PO DE PEDRA (POSTO PEDREIRA/FORNECEDOR, SEM FRETE)	Material	M³	0,0098000	92,49	0,91
Insumo	00000370	SINAPI	AREIA MEDIA - POSTO JAZIDA/FORNECEDOR (RETIRADO NA JAZIDA, SEM TRANSPORTE)	Material	M³	0,0568000	137,81	7,83
Insumo	00044914	SINAPI	BLOQUETE/PISO INTERTRAVADO DE CONCRETO, MODELO QUADRADO, PODOTATIL, DIRECIONAL E ALERTA, *20 X 20* CM, E = 6 CM, RESISTENCIA DE 35 MPA. COR NATURAL	Material	m²	1,0080000	0,00	0,00

2.3.4	Código	Banco	Descrição	Tipo	Und	Quant.	Valor Unit	Total
Composição	11472	ORSE	Regularização manual e compactação com placa vibratória	Execução de Cortes e	m²	1,0000000	7,02	7,02
Item	Código	Banco	Descrição	Tipo	Und	Quant.	Valor Unit	Total
Composição	10549	ORSE	Encargos Complementares - Servente	Provisórios	h	0,3000000	3,74	1,12
Insumo	00006111/SINAPI	ORSE	Servente de obras (horista)	Mão de Obra	h	0,3000000	14,35	4,31
Composição	11449	ORSE	Compactação manual com placa vibratória sem controle do grau de compactação	Aterros / Reaterros / Compactações	m³	0,1800000	10,45	1,88
2.4.1	Código	Banco	Descrição	Tipo	Und	Quant.	Valor Unit	Total
Composição	12097	ORSE	Lâmpada PAR 20 Led 8w bivolt br	Luminárias Internas	un	1,0000000	63,21	63,21
Item	Código	Banco	Descrição	Tipo	Und	Quant.	Valor Unit	Total
Composição	10552	ORSE	Encargos Complementares - Eletricista	Provisórios	h	0,1000000	3,60	0,36
Insumo	12927	ORSE	Lâmpada PAR 20 Led 8w bivolt br	Material	un	1,0000000	61,03	61,03
Insumo	00002436/SINAPI	ORSE	Eletricista (horista)	Mão de Obra	h	0,1000000	18,72	1,87

2.4.2	Código	Banco	Descrição	Tipo	Und	Quant.	Valor Unit	Total
Composição	060561	SBC	FITA DE LED SILICONADA, 120 LEDS POR METRO, POTACIA 9,6 W/M	INSTALACOES ELETRICAS -	UN	1,0000000	117,20	117,20
Insumo	099250	SBC	ELETRICISTA	Mão de Obra	H	0,1900000	19,85	3,77
Insumo	099806	SBC	AJUDANTE DE ELETRICISTA	Mão de Obra	H	0,1900000	17,92	3,40
Insumo	036522	SBC	FITA LED SILICONADA ROLO 5M, 120 LED/M, POTENCIA 9,6 W/M LEDS 3528	Material	UN	1,0000000	110,03	110,03

2.4.3	Código	Banco	Descrição	Tipo	Und	Quant.	Valor Unit	Total
Composição	062055	SBC	TOMADA USB BIVOLT 1,5A BRANCO 4X2 E PLACA ILUS SIEMENS	INSTALACOES	UN	1,0000000	186,23	186,23
Insumo	034428	SBC	TOMADA USB BIVOLT 1,5A BRANCO ILUS SIEMENS	Material	UN	1,0000000	172,22	172,22
Insumo	099250	SBC	ELETRICISTA	Mão de Obra	H	0,3330000	19,85	6,61
Insumo	004979	SBC	CAIXA DE PASSAGEM PARA ENERGIA 4"x2" PVC	Material	UN	1,0000000	1,44	1,44
Insumo	099806	SBC	AJUDANTE DE ELETRICISTA	Mão de Obra	H	0,3330000	17,92	5,97

2.4.4	Código	Banco	Descrição	Tipo	Und	Quant.	Valor Unit	Total
Composição	104478	SINAPI	COMPOSIÇAO PARAMETRICA DE PONTO ELÉTRICO DE ILUMINAÇAO, COM INTERRUPTOR PARALELO, EM EDIFÍCIO RESIDENCIAL COM ELETRODUTO EMBUTIDO SEM NECESSIDADE DE RASGOS, INCLUSO TOMADA, ELETRODUTO, CABO E QUEBRA (SEM LUMINÁRIA E LÂMPADA). AF 11/2022	INEL - INSTALAÇÃO ELÉTRICA/ELETRIFICAÇÃO E ILUMINAÇÃO EXTERNA	UN	1,0000000	279,13	279,13
Composição Auxiliar	91924	SINAPI	CABO DE COBRE FLEXÍVEL ISOLADO, 1,5 MM², ANTI-CHAMA 450/750 V, PARA CIRCUITOS TERMINAIS - FORNECIMENTO E INSTALAÇÃO. AF 03/2023	INEL - INSTALAÇÃO ELÉTRICA/ELETRIFICAÇÃO E ILUMINAÇÃO	M	32,1525000	3,03	97,42
Composição Auxiliar	91855	SINAPI	ELETRODUTO FLEXÍVEL CORRUGADO REFORÇADO, PVC, DN 25 MM (3/4"), PARA CIRCUITOS TERMINAIS, INSTALADO EM PAREDE - FORNECIMENTO E INSTALAÇÃO. AF 03/2023	INEL - INSTALAÇÃO ELÉTRICA/ELETRIFICAÇÃO E ILUMINAÇÃO	M	2,2000000	9,83	21,63
Composição Auxiliar	91940	SINAPI	CAIXA RETANGULAR 4" X 2" MÉDIA (1,30 M DO PISO), PVC, INSTALADA EM PAREDE - FORNECIMENTO E INSTALAÇÃO. AF_03/2023	INEL - INSTALAÇÃO ELÉTRICA/ELETRIFICAÇÃO E ILUMINAÇÃO	UN	2,0000000	14,25	28,50
Composição Auxiliar	91926	SINAPI	CABO DE COBRE FLEXÍVEL ISOLADO, 2,5 MM², ANTI-CHAMA 450/750 V, PARA CIRCUITOS TERMINAIS - FORNECIMENTO E INSTALAÇÃO. AF 03/2023	INEL - INSTALAÇÃO ELÉTRICA/ELETRIFICAÇÃO E ILUMINAÇÃO	M	1,8750000	4,48	8,40
Composição Auxiliar	91955	SINAPI	INTERRUPTOR PARALELO (1 MÓDULO), 10A/250V, INCLUINDO SUPORTE E PLACA - FORNECIMENTO E INSTALAÇÃO. AF 03/2023	INEL - INSTALAÇÃO ELÉTRICA/ELETRIFICA	UN	2,0000000	30,71	61,42
Composição Auxiliar	90456	SINAPI	QUEBRA EM ALVENARIA PARA INSTALAÇÃO DE CAIXA DE TOMADA (4X4 OU 4X2). AF 09/2023	INHI - INSTALAÇÕES HIDROS SANITÁRIAS	UN	2,0000000	4,42	8,84
Composição Auxiliar	91937	SINAPI	CAIXA OCTOGONAL 3" X 3", PVC, INSTALADA EM LAJE - FORNECIMENTO E INSTALAÇÃO. AF 03/2023	INEL - INSTALAÇÃO ELÉTRICA/ELETRIFICA	UN	1,0000000	11,80	11,80
Composição Auxiliar	91845	SINAPI	ELETRODUTO FLEXÍVEL CORRUGADO REFORÇADO, PVC, DN 25 MM (3/4"), PARA CIRCUITOS TERMINAIS, INSTALADO EM LAJE - FORNECIMENTO E INSTALAÇÃO. AF 03/2023	INEL - INSTALAÇÃO ELÉTRICA/ELETRIFICAÇÃO E ILUMINAÇÃO	M	5,4475000	7,53	41,02

2.4.5	Código	Banco	Descrição	Tipo	Und	Quant.	Valor Unit	Total
Composição	104479	SINAPI	COMPOSIÇÃO PARAMÉTRICA DE PONTO ELÉTRICO DE TOMADA DE USO GERAL 2P+T (10A/250V) EM EDIFÍCIO RESIDENCIAL COM ELETRODUTO EMBUTIDO SEM NECESSIDADE DE RASGOS, INCLUSO TOMADA, ELETRODUTO, CABO E QUEBRA. AF 11/2022	INEL - INSTALAÇÃO ELÉTRICA/ELETRIFICAÇÃO E ILUMINAÇÃO EXTERNA	UN	1,0000000	113,32	113,32
Composição Auxiliar	91855	SINAPI	ELETRODUTO FLEXÍVEL CORRUGADO REFORÇADO, PVC, DN 25 MM (3/4"), PARA CIRCUITOS TERMINAIS, INSTALADO EM PAREDE - FORNECIMENTO E INSTALAÇÃO. AF 03/2023	INEL - INSTALAÇÃO ELÉTRICA/ELETRIFICAÇÃO E ILUMINAÇÃO	M	0,8850000	9,83	8,70
Composição Auxiliar	92000	SINAPI	TOMADA BAIXA DE EMBUTIR (1 MÓDULO), 2P+T 10 A, INCLUINDO SUPORTE E PLACA - FORNECIMENTO E INSTALAÇÃO. AF_03/2023	INEL - INSTALAÇÃO ELÉTRICA/ELETRIFICA	UN	1,0000000	26,51	26,51

Proposta e Anexos - Valiare Engenharia Ltda. Doc. 119801/25. Data: 23/09/2025 09:56. Responsável: Denis Garcia Xavier.
Impresso por convidado em 30/09/2025 20:33. Validação: 2E04.2B1D.9E39.A336.A9D3.3EAA.FDD3.119F.

MUNICÍPIO DE VISTA SERRANA
Fls. _____
CPL

Composição Auxiliar	91940	SINAPI	CAIXA RETANGULAR 4" X 2" MÉDIA (1,30 M DO PISO), PVC, INSTALADA EM PAREDE - FORNECIMENTO E INSTALAÇÃO. AF_03/2023	INEL - INSTALAÇAO ELÉTRICA/ELETRIFICAÇÃO E ILUMINAÇÃO	UN	1,0000000	14,25	14,25
Composição Auxiliar	91926	SINAPI	CABO DE COBRE FLEXÍVEL ISOLADO, 2,5 MM², ANTI-CHAMA 450/750 V, PARA CIRCUITOS TERMINAIS - FORNECIMENTO E INSTALAÇÃO. AF 03/2023	INEL - INSTALAÇAO ELÉTRICA/ELETRIFICAÇÃO E ILUMINAÇÃO	M	10,5310000	4,48	47,18
Composição Auxiliar	91845	SINAPI	ELETRODUTO FLEXÍVEL CORRUGADO REFORÇADO, PVC, DN 25 MM (3/4"), PARA CIRCUITOS TERMINAIS, INSTALADO EM LAJE - FORNECIMENTO E INSTALAÇÃO. AF 03/2023	INEL - INSTALAÇAO ELÉTRICA/ELETRIFICAÇÃO E ILUMINAÇÃO	M	1,6140000	7,53	12,15
Composição Auxiliar	90456	SINAPI	QUEBRA EM ALVENARIA PARA INSTALAÇÃO DE CAIXA DE TOMADA (4X4 OU 4X2). AF_09/2023	INHI - INSTALAÇÕES HIDROS SANITÁRIAS	UN	1,0000000	4,42	4,42

2.4.6	Código	Banco	Descrição	Tipo	Und	Quant.	Valor Unit	Total
Composição	101635	SINAPI	BRAÇO PARA ILUMINAÇÃO PÚBLICA, EM TUBO DE AÇO GALVANIZADO, COMPRIMENTO DE 1,20 M, PARA FIXAÇÃO EM POSTE METÁLICO - FORNECIMENTO E INSTALAÇÃO. AF 02/2025	Luminárias Externas	UN	1,0000000	74,77	74,77
Composição Auxiliar	105845	SINAPI	GUINDAUTO HIDRÁULICO, CAPACIDADE MÁXIMA DE CARGA 6200 KG, MOMENTO MÁXIMO DE CARGA 11,7 TM, ALCANCE MÁXIMO HORIZONTAL 9,70 M, INCLUSIVE CAMINHÃO TOCO PBT 16.000 KG, POTÊNCIA DE 189 CV E CESTA AÉREA COM ISOLAMENTO CLASSE C - CHI DIURNO. AF 01/2025	Custos Horários Produtivo e Improdutivo dos Equipamentos	CHI	0,0517014	66,48	3,44
Composição Auxiliar	88264	SINAPI	ELETRICISTA COM ENCARGOS COMPLEMENTARES	SEDI - SERVIÇOS DIVERSOS	H	0,5740000	23,05	13,23
Composição Auxiliar	88247	SINAPI	AUXILIAR DE ELETRICISTA COM ENCARGOS COMPLEMENTARES	SEDI - SERVIÇOS DIVERSOS	H	0,5740000	19,47	11,18
Composição Auxiliar	105844	SINAPI	GUINDAUTO HIDRÁULICO, CAPACIDADE MÁXIMA DE CARGA 6200 KG, MOMENTO MÁXIMO DE CARGA 11,7 TM, ALCANCE MÁXIMO HORIZONTAL 9,70 M, INCLUSIVE CAMINHÃO TOCO PBT 16.000 KG, POTÊNCIA DE 189 CV E CESTA AÉREA COM ISOLAMENTO CLASSE C - CHP DIURNO. AF 01/2025	Custos Horários Produtivo e Improdutivo dos Equipamentos	CHP	0,2016071	195,93	39,50
Insumo	00044216	SINAPI	BRACO PARA LUMINARIA PUBLICA 1 X 1,20 M	Material	UN	1,0000000	0,00	0,00
Insumo	00001022	SINAPI	CABO DE COBRE, FLEXIVEL, CLASSE 4 OU 5, ISOLACAO EM PVC/A, ANTICHAMA BWF-B, COBERTURA PVC-ST1, ANTICHAMA BWF-B, 1 CONDUTOR, 0,6/1 KV, SECAO NOMINAL 2,5 MM2	Material	M	2,4000000	3,10	7,44

2.4.7	Código	Banco	Descrição	Tipo	Und	Quant.	Valor Unit	Total
Composição	101655	SINAPI	LUMINÁRIA DE LED PARA ILUMINAÇÃO PÚBLICA, DE 51 W ATÉ 67 W - FORNECIMENTO E INSTALAÇÃO. AF 02/2025 PS	INEL - INSTALAÇÃO ELÉTRICA/ELETRIFICA	UN	1,0000000	269,50	269,50
Composição Auxiliar	88247	SINAPI	AUXILIAR DE ELETRICISTA COM ENCARGOS COMPLEMENTARES	SEDI - SERVIÇOS DIVERSOS	H	0,2064000	19,47	4,02
Composição Auxiliar	5930	SINAPI	GUINDAUTO HIDRÁULICO, CAPACIDADE MÁXIMA DE CARGA 6200 KG, MOMENTO MÁXIMO DE CARGA 11,7 TM, ALCANCE MÁXIMO HORIZONTAL 9,70 M, INCLUSIVE CAMINHÃO TOCO PBT 16.000 KG, POTÊNCIA DE 189 CV - CHI DIURNO. AF 06/2014	CHOR - CUSTOS HORÁRIOS DE MÁQUINAS E EQUIPAMENTOS	CHI	0,0517014	66,45	3,44
Composição Auxiliar	5928	SINAPI	GUINDAUTO HIDRÁULICO, CAPACIDADE MÁXIMA DE CARGA 6200 KG, MOMENTO MÁXIMO DE CARGA 11,7 TM, ALCANCE MÁXIMO HORIZONTAL 9,70 M, INCLUSIVE CAMINHÃO TOCO PBT 16.000 KG, POTÊNCIA DE 189 CV - CHP DIURNO. AF 06/2014	CHOR - CUSTOS HORÁRIOS DE MÁQUINAS E EQUIPAMENTOS	CHP	0,2016071	270,71	54,58
Composição Auxiliar	88264	SINAPI	ELETRICISTA COM ENCARGOS COMPLEMENTARES	SEDI - SERVIÇOS DIVERSOS	H	0,2064000	23,05	4,76
Insumo	00021127	SINAPI	FITA ISOLANTE ADESIVA ANTICHAMA, USO ATE 750 V, EM ROLO DE 19 MM X 5 M	Material	UN	0,0140000	3,34	0,05
Insumo	00042245	SINAPI	LUMINARIA DE LED PARA ILUMINACAO PUBLICA, DE 51 W ATE 67 W, INVOLUCRO EM ALUMINIO OU ACO INOX	Material	UN	1,0000000	202,68	202,68

2.4.8	Código	Banco	Descrição	Tipo	Und	Quant.	Valor Unit	Total
Composição	74131/001	SINAPI	QUADRO DE DISTRIBUICAO DE ENERGIA DE EMBUTIR, EM PVC, PARA 3 DISJUNTORES TERMOMAGNETICOS MONOPOLARES SEM BARRAMENTO FORNECIMENTO E INSTALACAO	INEL - INSTALAÇAO ELÉTRICA/ELETRIFICAÇÃO E ILUMINAÇÃO	UN	1,0000000	94,96	94,96
Composição Auxiliar	88264	SINAPI	ELETRICISTA COM ENCARGOS COMPLEMENTARES	SEDI - SERVIÇOS DIVERSOS	H	1,0000000	23,05	23,05
Composição Auxiliar	88247	SINAPI	AUXILIAR DE ELETRICISTA COM ENCARGOS COMPLEMENTARES	SEDI - SERVIÇOS DIVERSOS	H	1,0000000	19,47	19,47
Insumo	00039794	SINAPI	QUADRO DE DISTRIBUICAO, SEM BARRAMENTO, EM PVC, DE EMBUTIR, PARA 3 DISJUNTORES NEMA OU 4 DISJUNTORES DIN	Material	UN	1,0000000	52,43	52,43

2.4.9	Código	Banco	Descrição	Tipo	Und	Quant.	Valor Unit	Total
Composição	74130/001	SINAPI	DISJUNTOR TERMOMAGNETICO MONOPOLAR PADRAO NEMA (AMERICANO) 10 A 30A 240V, FORNECIMENTO E INSTALACAO	INEL - INSTALAÇÃO ELÉTRICA/ELETRIFICA	UN	1,0000000	13,21	13,21
Composição Auxiliar	88264	SINAPI	ELETRICISTA COM ENCARGOS COMPLEMENTARES	SEDI - SERVIÇOS DIVERSOS	H	0,1250000	23,05	2,88
Insumo	00002370	SINAPI	DISJUNTOR TIPO NEMA, MONOPOLAR 10 ATE 30A, TENSAO MAXIMA DE 240 V	Material	UN	1,0000000	10,33	10,33

2.4.10	Código	Banco	Descrição	Tipo	Und	Quant.	Valor Unit	Total
Composição	00000008	Próprio	POSTE CONICO CONTINUO EM ACO GALVANIZADO, RETO, FLANGEADO, H = 5 M, DIAMETRO INFERIOR = "125" MM COM LUMINARIA DE LED PARA ILUMINACAO PUBLICA, DE 120 W - FORNECIMENTO E INSTALAÇÕES	URBA - URBANIZAÇÃO	1	1,0000000	3.787,07	3.787,07
Composição Auxiliar	101656	SINAPI	LUMINÁRIA DE LED PARA ILUMINAÇÃO PÚBLICA, DE 68 W ATÉ 97 W - FORNECIMENTO E INSTALAÇÃO. AF 02/2025 PS	INEL - INSTALAÇÃO ELÉTRICA/ELETRIFICA	UN	1,0000000	291,18	291,18
Composição Auxiliar	88247	SINAPI	AUXILIAR DE ELETRICISTA COM ENCARGOS COMPLEMENTARES	SEDI - SERVIÇOS DIVERSOS	H	0,6400000	19,47	12,46
Composição Auxiliar	97886	SINAPI	CAIXA ENTERRADA ELÉTRICA RETANGULAR, EM ALVENARIA COM TIJOLOS CERÂMICOS MACIÇOS, FUNDO COM BRITA, DIMENSÕES INTERNAS: 0,3X0,3X0,3 M. AF 12/2020	INEL - INSTALAÇÃO ELÉTRICA/ELETRIFICAÇÃO E ILUMINAÇÃO	UN	1,0000000	144,09	144,09
Composição Auxiliar	96985	SINAPI	HASTE DE ATERRAMENTO, DIÂMETRO 5/8", COM 3 METROS - FORNECIMENTO E INSTALAÇÃO. AF 08/2023	INEL - INSTALAÇÃO ELÉTRICA/ELETRIFICA	UN	1,0000000	83,68	83,68
Composição Auxiliar	98111	SINAPI	CAIXA DE INSPEÇÃO PARA ATERRAMENTO, CIRCULAR, EM POLIETILENO, DIÂMETRO INTERNO = 0,3 M. AF 12/2020	INHI - INSTALAÇÕES HIDROS SANITÁRIAS	UN	1,0000000	43,16	43,16
Composição Auxiliar	72253	SINAPI	CABO DE COBRE NU 35MM2 - FORNECIMENTO E INSTALACAO	INEL - INSTALAÇÃO ELÉTRICA/ELETRIFICA	M	1,0000000	52,98	52,98
Composição Auxiliar	88264	SINAPI	ELETRICISTA COM ENCARGOS COMPLEMENTARES	SEDI - SERVIÇOS DIVERSOS	H	2,0800000	23,05	47,94
Composição Auxiliar	105953	SINAPI	POSTE DE AÇO CÔNICO CONTÍNUO RETO, ENGASTAMENTO SIMPLES COM 1 M DE SOLO, H=7M - FORNECIMENTO E INSTALAÇÃO. AF_04/2025	Postes de Concreto e Metálicos	UN	1,0000000	1.716,46	1.716,46
Composição Auxiliar	93358	SINAPI	ESCAVAÇÃO MANUAL DE VALA. AF_09/2024	MOVT - MOVIMENTO DE TERRA	m³	0,2700000	72,69	19,63
Composição Auxiliar	96541	SINAPI	FABRICAÇÃO, MONTAGEM E DESMONTAGEM DE FÔRMA PARA SAPATA, EM CHAPA DE MADEIRA COMPENSADA RESINADA, E=17 MM, 4 UTILIZAÇÕES. AF 01/2024	FUES - FUNDAÇÕES E ESTRUTURAS	m²	2,7200000	152,81	415,64
Composição Auxiliar	102487	SINAPI	CONCRETO CICLÓPICO FCK = 15MPA, 30% PEDRA DE MÃO EM VOLUME REAL, INCLUSIVE LANÇAMENTO. AF 05/2021	FUES - FUNDAÇÕES E ESTRUTURAS	m³	0,2700000	539,10	145,56
Composição Auxiliar	101632	SINAPI	RELÉ FOTOELÉTRICO PARA COMANDO DE ILUMINAÇÃO EXTERNA 1000 W - FORNECIMENTO E INSTALAÇÃO. AF_02/2025	INEL - INSTALAÇÃO ELÉTRICA/ELETRIFICA	UN	1,0000000	35,58	35,58
Composição Auxiliar	91927	SINAPI	CABO DE COBRE FLEXÍVEL ISOLADO, 2,5 MM², ANTI-CHAMA 0,6/1,0 KV, PARA CIRCUITOS TERMINAIS - FORNECIMENTO E INSTALAÇÃO. AF 03/2023	INEL - INSTALAÇAO ELÉTRICA/ELETRIFICAÇÃO E ILUMINAÇÃO	M	22,5000000	5,09	114,53

Proposta e Anexos - Valiare Engenharia Ltda. Doc. 119801/25. Data: 23/09/2025 09:56. Responsável: Denis Garcia Xavier.
Impresso por convidado em 30/09/2025 20:33. Validação: 2E04.2B1D.9E39.A336.A9D3.3EAA.FDD3.119F.

Composição Auxiliar	91835	SINAPI	ELETRODUTO FLEXÍVEL CORRUGADO REFORÇADO, PVC, DN 25 MM (3/4"), PARA CIRCUITOS TERMINAIS, INSTALADO EM FORRO - FORNECIMENTO E INSTALAÇÃO. AF 03/2023	INEL - INSTALAÇAO ELÉTRICA/ELETRIFICAÇÃO E ILUMINAÇÃO	M	7,0000000	17,50	122,50
Composição Auxiliar	73855/001	SINAPI	CHUMBADOR DE AÇO PARA FIXAÇÃO DE POSTE DE ACO RETO OU CURVO 7 A 9M COM FLANGE - FORNECIMENTO E INSTALACAO	INEL - INSTALAÇÃO ELÉTRICA/ELETRIFICA	UN	1,0000000	541,42	541,42

2.5.1	Código	Banco	Descrição	Tipo	Und	Quant.	Valor Unit	Total
Composição	10536	ORSE	Lixeira em fibra de vidro, com capacidade 50l, com suporte (poste), FIOBERGLASS, REF. CLPD1085 ou similar	Diversos	un	1,0000000	327,99	327,99
Item	**Código**	**Banco**	**Descrição**	**Tipo**	**Und**	**Quant.**	**Valor Unit**	**Total**
Insumo	11237	ORSE	Lixeiras em fibra de vidro, com capacidade 50L com suporte (poste), da Fiberglass, ref.CLPD1085 ou similar Padão EMURB	Material	un	1,0000000	306,140	306,140
Composição	10549	ORSE	Encargos Complementares - Servente	Provisórios	h	0,3000000	306,150	91,845
Insumo	00004750/SINAPI	ORSE	Pedreiro (horista)	Mão de Obra	h	0,3000000	306,160	91,848
Insumo	00006111/SINAPI	ORSE	Servente de obras (horista)	Mão de Obra	h	0,3000000	306,170	91,851
Composição	95	ORSE	Concreto simples fabricado na obra, fck=13,5 mpa, lançado e adensado	Alvenarias de Pedra e	m³	0,0160000	306,180	4,899
Composição	2497	ORSE	Escavação manual de vala ou cava em material de 1ª categoria, profundidade até 1,50m	Escavação Manual em Área Urbana	m³	0,0160000	306,190	4,899
Composição	10550	ORSE	Encargos Complementares - Pedreiro	Provisórios	h	0,3000000	306,200	91,860

MARIA DA CONCEIÇÃO ARAUJO PEREIRA
SOCIA ADMINISTRADORA
VALIARE ENGENHARIA LTDA
CNPJ: 56.426.201/0001-00

Total sem BDI	
Total do BDI	
Total Geral	123.000,00

MUNICÍPIO DE VISTA SERRANA
Fls.
CPL

Proposta e Anexos - Valiare Engenharia Ltda. Doc. 119801/25. Data: 23/09/2025 09:56. Responsável: Denis Garcia Xavier.
Impresso por convidado em 30/09/2025 20:33. Validação: 2E04.2B1D.9E39.A336.A9D3.3EAA.FDD3.119F.

PREFEITURA MUNICIPAL DE VISTA SERRANA
Fls. ____
CPL

VALIARE ENGENHARIA
Construindo Confiança, Avaliando Qualidade

OBRA:	CONTRATAÇÃO DE SERVIÇOS ESPECIALIZADOS PARA CONSTRUÇÃO DE DOIS PONTOS DE ONIBUS NA	VALOR DA DO ADITIVO DA OBRA:	
MUNICÍPIO:	VISTA SERRANA	R$ 123.000,00	
ENDEREÇO:	ZONA RURAL - VISTA SERRANA	CONTRATO:	
FONTES E DADOS:	SINAPI PB - 04/2025		
ENCARGOS SOCIAIS DESONERADOS	HORISTA = 84,85% ; MENSALISTA = 46,62%	BDI:	27,23%

CÁLCULO DA BONIFICAÇÃO E DESPESAS INDIRETAS

CÁLCULO DE BDI		1 - Edificações			2 - Rodovias, Ferrovias,			3 - Abastecimento de Água,			4 - Estações e Redes de			5 - Portuárias, Marítimas e			6 - Fornecimento de		
Item componente do BDI	% Info	1ºQ	Médio	3º Q	1ºQ	Médio	3º Q	1ºQ	Médio	3º Q	1ºQ	Médio	3º Q	1ºQ	Médio	3º Q	1ºQ	Médio	3º Q
Administração Central (AC)	3,00	3,00	4,00	5,50	3,80	4,01	4,67	3,43	4,93	6,71	5,29	5,92	7,93	4,00	5,52	7.85	1,50	3,45	4,49
Seguro e Garantia (G)	0,70	0,80	0,80	1,00	0,32	0,40	0,74	0,28	0,49	0,75	0,25	0,51	0,56	0,81	1,22	1,99	0,30	0,48	0,82
Risco (R)	1,00	0,97	1,27	1,27	0,50	0,56	0,97	1,00	1,39	1,74	1,00	1,48	1,97	1,46	2,32	3,16	0,56	0,85	0,89
Despesas Financeiras (DF)	1,00	0,59	1,23	1,39	1,02	1,11	1,21	0,94	0,99	1,17	1,01	1,07	1,11	0,94	1,02	1,33	0,85	0,85	1,11
Lucro (L)	7,50	6,16	7,40	8,96	6,64	7,30	8,69	6,74	8,04	9,40	8,00	8,31	9,51	7,14	8,40	10,43	3,50	5,11	6,22
Impostos (I) - PIS, COFINS, CPRB, ISSQN, FAZER NEGÓCIO	10,65	Conforme Legislação Específica																	

Observações

1) Preencher apenas a coluna % Informado (Coluna C)

2) Os impostos (I) normalmente aplicáveis são: PIS (0,65%), COFINS (3,00%), CPRB (4,5%), ISS (2,5% Município de Vista Serrana - PB).

3) O cálculo do BDI se baseia na fórmula abaixo utilizada pelo Acórdão 2622/13 do TCU, conforme CE GEPAD 354/2013 de 17/10/2013.

$$BDI = \left\{ \left[\frac{(1+AC+G+R)*(1+DF)*(1+L)}{1-I} \right] - 1 \right\} * 100$$

B.D.I = 27,23%

VALORES DE BDI POR TIPO DE OBRA

Tipo de Obra	1ºQ	Médio	3º Q
1 - Edificações	20,34	22,12	25,00
2 - Rodovias, Ferrovias, Pistas de Aeroportos, Infra Viária Urbana	19,60	20,97	24,23
3 - Abastecimento de Água, Coleta de Esgotos	20,76	24,18	26,44
4 - Estações e Redes de Distribuição de Energia Elétrica	24,00	25,84	27,86
5 - Portuárias, Marítimas e Fluviais	22,80	27,48	30,95

Observações sobre os % informados no cálculo do BDI, neste caso:
Edificações (obra tipo 1)
Os valores % informados se enquadram nos limites do Acordão 2622/2013-TCU-Plenário

Maria da Conceição Araujo Pereira

MARIA DA CONCEIÇÃO ARAUJO PEREIRA
SOCIA ADMINISTRADORA
VALIARE ENGENHARIA LTDA
CNPJ: 56.426.201/0001-00

Proposta e Anexos - Valiare Engenharia Ltda. Doc. 119801/25. Data: 23/09/2025 09:56. Responsável: Denis Garcia Xavier.
Impresso por convidado em 30/09/2025 20:33. Validação: 2E04.2B1D.9E39.A336.A9D3.3EAA.FDD3.119F.

MUNICÍPIO DE VISTA SERRANA
Fls._____
CPL

VALIARE ENGENHARIA
Construindo Confiança, Avaliando Qualidade

OBRA:	CONTRATAÇÃO DE SERVIÇOS ESPECIALIZADOS PARA CONSTRUÇÃO DE DOIS PONTOS DE ONIBUS NA ZONA RURAL DO MUNICIPIO DE VISTA SERRANA - PB		
MUNICÍPIO:	VISTA SERRANA	**VALOR DA OBRA:**	**R$ 123.000,00**
ENDEREÇO:	ZONA RURAL - VISTA SERRANA	**CONTRATO:**	
FONTES E DADOS:	SINAPI PB - 04/2025	**BDI:**	**27,2%**
ENCARGOS SOCIAIS DESONERADOS	HORISTA = 84,85% ; MENSALISTA = 46,62%		

ENCARGOS SOCIAIS SOBRE A MÃO DE OBRA - DEZEMBRO 2024

Código	Descrição	Desonerado Horista	Desonerado Mensalista
Grupo A	-	**16,80%**	**16,80%**
A1	INSS	0,00%	0,00%
A2	SESI	1,50%	1,50%
A3	SENAI	1,00%	1,00%
A4	INCRA	0,20%	0,20%
A5	SEBRAE	0,60%	0,60%
A6	Salário Educação	2,50%	2,50%
A7	Seguro Contra Acidentes de Trabalho	3,00%	3,00%
A8	FGTS	8,00%	8,00%
A9	SECONCI	0,00%	0,00%
Grupo B	-	**48,54%**	**18,19%**
B1	Repouso Semanal Remunerado	18,03%	0,00%
B2	Feriados	4,31%	0,00%
B3	Auxílio - Enfermidade	0,85%	0,64%
B4	13º Salário	11,06%	8,33%
B5	Licença Paternidade	0,06%	0,04%
B6	Faltas Justificadas	0,74%	0,56%
B7	Dias de Chuvas	2,06%	0,00%
B8	Auxílio Acidente de Trabalho	0,10%	0,08%
B9	Férias Gozadas	11,29%	8,51%
B10	Salário Maternidade	0,04%	0,03%
Grupo C	-	**10,98%**	**8,28%**
C1	Aviso Prévio Indenizado	4,57%	3,45%
C2	Aviso Prévio Trabalhado	0,11%	0,08%
C3	Férias Indenizadas	3,31%	2,50%
C4	Depósito Rescisão Sem Justa Causa	2,61%	1,96%
C5	Indenização Adicional	0,38%	0,29%
Grupo D	-	**8,53%**	**3,35%**
D1	Reincidência de Grupo A sobre Grupo B	8,15%	3,06%
D2	Reincidência de Grupo A sobre Aviso Prévio Trabalhado e Reincidência do FGTS sobre Aviso Prévio Indenizado	0,38%	0,29%
Total(A+B+C+D)		**84,85%**	**46,62%**

Maria da Conceição Araujo Pereira

MARIA DA CONCEIÇÃO ARAUJO PEREIRA
SOCIA ADMINISTRADORA
VALIARE ENGENHARIA LTDA
CNPJ: 56.426.201/0001-00

Proposta e Anexos - Valiare Engenharia Ltda. Doc. 119801/25. Data: 23/09/2025 09:56. Responsável: Denis Garcia Xavier.
Impresso por convidado em 30/09/2025 20:33. Validação: 2E04.2B1D.9E39.A336.A9D3.3EAA.FDD3.119F.

MUNICÍPIO DE VISTA SERRANA
Fls._____
CPL

VALIARE ENGENHARIA
Construindo Confiança, Avaliando Qualidade

OBRA:	CONTRATAÇÃO DE SERVIÇOS ESPECIALIZADOS PARA CONSTRUÇÃO DE DOIS PONTOS DE ONIBUS NA ZONA RURAL DO MUNICIPIO DE VISTA SERRANA - PB		
MUNICÍPIO:	VISTA SERRANA	VALOR DA OBRA:	**R$ 123.000,00**
ENDEREÇO:	ZONA RURAL - VISTA SERRANA	CONTRATO:	
FONTES E DADOS:	SINAPI PB - 04/2025	BDI:	**27,23%**
ENCARGOS SOCIAIS DESONERADOS	HORISTA = 84,85% ; MENSALISTA = 46,62%		

Cronograma Físico e Financeiro

Item	Descrição	Total Por Etapa	30 DIAS	60 DIAS
1	SERVIÇOS PRELIMINARES	R$ 3.460,74	R$ 3.460,74	
		100%	100%	
2	PONTO DE ONIBUS 1	R$ 59.769,63	R$ 34.182,25	R$ 25.587,38
		100%	57,19%	42,81%
2.1	FUNDAÇÃO	R$ 8.151,17	R$ 8.151,17	
		100%	100%	
2.2	ESTRUTURA, TELHADO, FACHADA E BANCO	R$ 41.748,41	R$ 20.874,21	R$ 20.874,21
		100%	50%	50%
2.3	PISO	R$ 860,39	R$ 860,39	
		100%	100%	
2.4	ILUMINAÇÃO	R$ 8.592,02	R$ 4.296,01	R$ 4.296,01
		100%	50%	50%
2.5	MOBILIARIO	R$ 417,64		R$ 417,64
		100%		100%
3	PONTO DE ONIBUS 1	R$ 59.769,63	R$ 13.310,70	R$ 46.458,93
		100%	22,27%	77,73%
3.1	FUNDAÇÃO	R$ 8.151,17	R$ 8.151,17	
		100%	100%	
3.2	ESTRUTURA, TELHADO, FACHADA E BANCO	R$ 41.748,41		R$ 41.748,41
		100%		100%
3.3	PISO	R$ 860,39	R$ 860,39	
		100%	100%	
3.4	ILUMINAÇÃO	R$ 8.592,02	R$ 4.296,01	R$ 4.296,01
		100%	50%	50%
3.5	MOBILIARIO	R$ 417,64		R$ 417,64
		100%		100%
Porcentagem			**41,42%**	**58,58%**
Custo			**R$ 50.950,09**	**R$ 72.049,92**
Porcentagem Acumulado			**41,42%**	**100,00%**
Custo Acumulado			**R$ 50.950,09**	**R$ 123.000,00**

Maria da Conceição Araujo Pereira

MARIA DA CONCEIÇÃO ARAUJO PEREIRA
SOCIA ADMINISTRADORA
VALIARE ENGENHARIA LTDA
CNPJ: 56.426.201/0001-00

Proposta e Anexos - Valiare Engenharia Ltda. Doc. 119801/25. Data: 23/09/2025 09:56. Responsável: Denis Garcia Xavier.
Impresso por convidado em 30/09/2025 20:33. Validação: 2E04.2B1D.9E39.A336.A9D3.3EAA.FDD3.119F.

MUNICÍPIO DE VISTA SERRANA
Fls._____
CPL

ESTADO DA PARAÍBA
PREFEITURA MUNICIPAL DE VISTA SERRANA
ASSESSORIA JURÍDICA

Origem: EXPOSIÇÃO DE MOTIVOS N.º DV00013/2025
SECRETARIA DE INFRA ESTRUTURA
Assunto: CONTRATAÇÃO DE SERVIÇOS ESPECIALIZADOS PARA CONSTRUÇÃO DE DOIS PONTOS DE ONIBUS NA ZONA RURAL DO MUNICIPIO DE VISTA SERRANA – PB, nas condições estabelecidas no Termo de Referência.
Interessados: Prefeitura Municipal de Vista Serrana e: VALIARE ENGENHARIA LTDA.
Anexo: Exposição de motivos correspondente e seus elementos, inclusive a minuta do respectivo contrato.

PARECER

Após análise dos autos, verifica-se que a matéria encontra respaldo no ordenamento jurídico vigente, notadamente na **Lei Federal nº 14.133/2021**, de 1º de abril de 2021, na **Lei Complementar nº 123/2006**, e demais legislações correlatas. Foram observadas as alterações normativas posteriores, bem como o conteúdo da documentação apresentada, o que permite a emissão do presente parecer.

Conforme se extrai da instrução processual, a contratação direta mostra-se juridicamente viável, à luz do disposto no **art. 75, inciso I, da Lei nº 14.133/2021**, que admite a **dispensa de licitação** para obras e serviços de engenharia de valor limitado ao teto legal estabelecido, hipótese devidamente caracterizada no caso concreto. O ato administrativo de acolhimento da demanda, exarado pelo Excelentíssimo Senhor Prefeito, alinha-se integralmente às disposições legais supracitadas.
No tocante à **formalização do processo**, observa-se que foram atendidos os requisitos previstos no **art. 72 da Lei nº 14.133/2021**, estando o feito devidamente instruído com os seguintes elementos essenciais:

- ✓ Documento de formalização da demanda;
- ✓ Estudo Técnico Preliminar (ETP), incluindo análise de riscos;
- ✓ Termo de Referência e Projeto Básico;
- ✓ Estimativa de despesa, elaborada com parâmetros definidos na forma do **art. 23, § 2º, da Lei nº 14.133/2021**;
- ✓ Demonstração da compatibilidade orçamentária e da existência de recursos;
- ✓ Razão da escolha do contratado e justificativa de preço;
- ✓ Autorização expressa da autoridade competente.

Ressalte-se que, para a plena conformidade legal, deverá ser juntada aos autos a documentação comprobatória de que a empresa contratada atende aos requisitos de habilitação e de qualificação técnica e econômico-financeira mínimos, conforme determina a legislação.
Ademais, em atenção ao **parágrafo único do art. 72 da Lei nº 14.133/2021**, deverá a Administração providenciar a publicação, no sítio eletrônico oficial, do ato autorizativo da contratação direta ou, quando for o caso, do extrato do contrato celebrado, garantindo-se a observância dos princípios da publicidade, da transparência e do controle social.

Conclusão
Diante do exposto, esta Assessoria Jurídica manifesta-se **favoravelmente ao prosseguimento da contratação direta por dispensa de licitação**, com fundamento no **art. 75, inciso I, da Lei nº 14.133/2021**, desde que cumpridas as ressalvas ora consignadas.

Vista Serrana - PB, 29 de Julho de 2025.

MANOEL MESSIAS PEREIRA ALVES:08349435496
Assinado de forma digital por MANOEL MESSIAS PEREIRA ALVES:08349435496

MANOEL MESSIAS PEREIRA ALVES
Assessor Jurídico
OAB–PB 240254

Análise jurídica da contratação. Doc. 119801/25. Data: 23/09/2025 09:56. Responsável: Denis Garcia Xavier.
Impresso por convidado em 30/09/2025 20:33. Validação: 70D9.E241.2565.1EAA.5AEA.D26F.D6B7.E078.

ESTADO DA PARAÍBA
PREFEITURA MUNICIPAL DE VISTA SERRANA
GABINETE DO PREFEITO

MUNICÍPIO DE VISTA SERRANA
Fls._____
CPL

REFERENTE: PROCEDIMENTO DE DISPENSA DE LICITAÇÃO

AUTORIZAÇÃO

Expediente: SOLICITAÇÃO
Secretaria de Infra Estrutura.
Assunto: Procedimento de dispensa de licitação.
Anexo: Solicitação correspondente devidamente instruída com a justificativa para a necessidade da demanda requerida.

D E S P A C H O

AUTORIZO a realização do procedimento de Dispensa de Licitação, nos termos do Art. 75, inciso I, da Lei 14.133/21, objetivando:

CONTRATAÇÃO DE SERVIÇOS ESPECIALIZADOS PARA CONSTRUÇÃO DE DOIS PONTOS DE ONIBUS NA ZONA RURAL DO MUNICIPIO DE VISTA SERRANA – PB, nas condições estabelecidas no Termo de Referência.

Destaca-se que o referido certame, como evidenciado na etapa inicial do processo, será regido pela seguinte regra:

Lei Federal nº 14.133, de 1º de abril de 2021.

Conforme informação do setor responsável existe disponibilidade de dotação específica no orçamento vigente, apropriada para a devida execução do objeto a ser contratado, inclusive restou devidamente demonstrada a compatibilidade da previsão de recursos orçamentários com o compromisso a ser assumido.

Remeta-se a solicitação em tela, instruída de todas as informações e elementos correspondentes inclusive com a justificativa para a necessidade da demanda requerida, ao Setor de Contratação deste órgão para formalização do referido procedimento de contratação direta por Dispensa de Licitação.

Vista Serrana - PB, 21 de Julho de 2025.

Emmanuel da Nóbrega Dias

EMMANUEL DA NOBREGA DIAS
Prefeito Constitucional

Autorização da autoridade competente. Doc. 119801/25. Data: 23/09/2025 09:56. Responsável: Denis Garcia Xavier.
Impresso por convidado em 30/09/2025 20:33. Validação: DADE.9936.92D9.48C7.8585.9CA2.EC30.5A4E.

MUNICÍPIO DE VISTA SERRANA
Fls._____
CPL

ESTADO DA PARAIBA
MUNICIPIO DE VISTA SERRANA
CNPJ. 09151598/0001-94

TERMO DE REFERÊNCIA

1.0.DO OBJETO

1.1.Constitui objeto do presente Termo de Referência a pretensa: a CONTRATAÇÃO DE SERVIÇOS ESPECIALIZADOS PARA CONSTRUÇÃO DE DOIS PONTOS DE ONIBUS NA ZONA RURAL DO MUNICIPIO DE VISTA SERRANA – PB, nas condições estabelecidas no Termo de Referência.

1.2.A contratação do serviço, objeto deste termo de referência, deverá considerar os seguintes normativos: Lei Federal nº 14.133, de 1º de Abril de 2021; decreto n.º 12.343/24, Lei Complementar nº 123, de 14 de Dezembro de 2006; e legislação pertinente, consideradas as alterações posteriores das referidas normas.

1.3.Dessa forma, solicitamos apresenta propostas para a execuçao dos serviços no termo do art. 75 inc . I da lei 14133/2021.

Criterio de julgamento : menor preço global
Recebimento das propostas ate: 25 de julho de 2025 as 11:59
LOCAL: vistaserranacpl@gmail.com

ITEM	DESCRIÇAO DO ITEM	UNID	QUANT.	VALOR UNITARIO	VALOR TOTAL
1	SERVIÇOS PRELIMINARES	SV	1	3.515,64	3.515,64
2	PONTO DE ONIBUS 1	SV	1	60.716,76	60.716,76
3	PONTO DE ONIBUS 2	SV	1	60.716,76	60.716,76
				Soma	124.949,16

2.0 DO ORÇAMENTOS:

2.1 O interessado devera encaminhar o orçamento para os setor de licitaçao atraves do e-mail: vistaserranacpl@gmail.com, ate o dia 13/06/2025
2.2 A proponente deverar enviar a proposta indicada no anexo I do presente termo, em consonancia com o respectivo projeto e as especificaçoes constantes deste instrumento e seus elementos, em papel timbrado da empresa, quando for o caso, assinada por seu representante legal,contendo todas as informaçoes, devendo ser acompanhada de:

- ✓ Planilha Orçamentaria;
- ✓ Memoria de calculo;
- ✓ Composiçoes analiticas de preço unitario;
- ✓ Encargos Sociais sobre a mao de obra;
- ✓ Composiçao do BDI;

Estimativa da despesa. Doc. 119801/25. Data: 23/09/2025 09:56. Responsável: Denis Garcia Xavier.
Impresso por convidado em 30/09/2025 20:33. Validação: 83A2.C50D.A75A.2E45.B1B7.A9CD.6646.DF6D.

ESTADO DA PARAIBA
MUNICIPIO DE VISTA SERRANA
CNPJ. 09151598/0001-94

MUNICÍPIO DE VISTA SERRANA
Fls._____
CPL

- ✓ Cronograma fisico financeiro;
- ✓ Declaraçao de que cumpre os requisitos de regularidade juridica e fiscal, capacidade tecnica, e sendo considerada como detentora do menor valor por preço global, apresentara a documentaçao indicada no item ... deste instrumento.

2.3 Sera cotado um único preço para cada item, com utilizaçao de dusas casas decimais.
2.4 Planilha de quantitativos e preços e o cronograma fisico-financeiro deverao ser assinadas por responsavel tecnico da empresa . Propostas que apresentem o mesmo responsavel tecnico serao desclassificadas.
2.5 A proposta devera ser redigida em ligua portuguesa e em moeda nacional, elaborada com clareza, sem alternativas, rasuras, emendas e /ou entrelinhas.
2.6 Suas folhas rubricadas e a ulltima datada e assinada pelo responsavel, com indicaçao do valor total da proposta em algarismos, dos prazao de execuçao dos serviços, das condiçoes de pagamento, da sua validade que não podera ser inferior a 60 dias, e outras informaçoes e observaçoes pertinentes que o licitante julgar necessarias.
2.7 Existindo discrepancia entre o preço unitario e o valor total, resultado da multiplicaçao do preço unitario pela quantidade, o preço unitario prevalecera.
Sera desclassificada a proposta que deixar de atender as disposiçoes deste instrumento.
2.8 Na oferta das propostas deve esta incluso o valor de todas as taxas e tributos.

3.0 DA EXECUÇAO :

3.1 O Prazo maximo para a execuçao do objeto ora licitado, conforme suas caracteristicas e as necessidades do contratante, que admite prorrogaçao nos casos previstos na Lei , esta abaixo indicado e sera considerado a partir da emissao da ordem de serviço:
Inicio: 3 dias
3.2 Coclusao conforme o cronograma fisico fiananceiro.
3.3O prazo de vigencia do correspondente contrato sera determinado por tres meses considerado da data de sua assinatura.

4.0 .JUSTIFICATIVA
4.1.Para a contratação:
A dispensa de licitação está amparada pelo Art. 75, inciso I, da Lei nº 14.133/2021, que prevê a contratação direta quando o valor estimado da contratação for de até R$ 125.451,15 (Cento e vinte e cinco mil, quatrocentos e cinquenta e um reais e quinze centavos) para obras e serviços de engenharia, desde que devidamente justificado.
4.2 A escolha pela contratação direta, via dispensa de licitação, decorre dos seguintes fatores: O valor global estimado da contratação, conforme planilha orçamentária anexa, é de R$ 124.949,14(Cento e vinte e quatro mil,

Estimativa da despesa. Doc. 119801/25. Data: 23/09/2025 09:56. Responsável: Denis Garcia Xavier.
Impresso por convidado em 30/09/2025 20:33. Validação: 83A2.C50D.A75A.2E45.B1B7.A9CD.6646.DF6D.

ESTADO DA PARAIBA
MUNICIPIO DE VISTA SERRANA
CNPJ. 09151598/0001-94

MUNICÍPIO DE VISTA SERRANA
Fls._____
CPL

novecedntos e quarenta e nove reais e quatorze centavos) sendo que o serviço de maior valor unitário não ultrapassa o limite previsto para dispensa.
4.3 A urgência na execução dos serviços é motivada pela necessidade de atender demandas imediatas da comunidade local e evitar maiores transtornos, como deterioração das vias e prejuízos à mobilidade.

4.4 A contratação direta possibilitará maior agilidade no atendimento à necessidade pública, alinhando-se aos princípios de eficiência e economicidade.

4.5.Para a estimativa de quantitativo:

4.5.1 A estimativa dos quantitativos de pavimentação foi elaborada com base nas diretrizes técnicas e metodológicas recomendadas, levando em consideração os seguintes elementos:

4.5.2 Projeto Técnico: Os dados foram obtidos a partir do projeto de engenharia e planilhas orçamentárias elaboradas, com detalhamento das dimensões das vias a serem pavimentadas, conforme levantamento em campo.

4.5.3 Referência de Custos: Os custos unitários foram estabelecidos com base no Sistema Nacional de Pesquisa de Custos e Índices da Construção Civil (SINAPI), assegurando parâmetros atualizados e adequados ao mercado..

4.5.4 O valor global estimado da contratação foi obtido com base nos custos referenciais do SINAPI, garantindo transparência e adequação às práticas de mercado.

5.0 DO TRATAMENTO DIFERENCIADO PARA ME/EPP
4.1.Na referida contratação será concedido tratamento diferenciado e simplificado para as Microempresas e Empresas de Pequeno Porte, nos limites previstos da Lei 123/06, consideradas as hipóteses e condições determinadas no Art. 4º, da Lei 14.133/21; inclusive nos termos das disposições contidas nos Arts. 47 e 48, por estar presente a exceção prevista no inciso IV, do Art. 49, da Lei 123/06: Licitação dispensável - Art. 75, I, da Lei 14.133/21.

6.0.DAS OBRIGAÇÕES DO CONTRATANTE
6.1 Exigir o cumprimento de todas as obrigações assumidas pelo Contratado, de acordo com o contrato e seus anexos;
6.2 Receber o objeto no prazo e condições estabelecidas no Termo de Referência;
6.3 Notificar o Contratado, por escrito, sobre vícios, defeitos ou incorreções verificadas no objeto fornecido, para que seja por ele substituído, reparado ou corrigido, no total ou em parte, às suas expensas;

Estimativa da despesa. Doc. 119801/25. Data: 23/09/2025 09:56. Responsável: Denis Garcia Xavier.
Impresso por convidado em 30/09/2025 20:33. Validação: 83A2.C50D.A75A.2E45.B1B7.A9CD.6646.DF6D.

MUNICÍPIO DE VISTA SERRANA
Fls._____
CPL

6.4 Acompanhar e fiscalizar a execução do contrato e o cumprimento das obrigações pelo Contratado;
6.5 Efetuar o pagamento ao Contratado do valor correspondente ao fornecimento do objeto, no prazo, forma e condições estabelecidos no presente Contrato;
6.6 Aplicar ao Contratado sanções motivadas pela inexecução total ou parcial do Contrato;
6.7 Explicitamente emitir decisão sobre todas as solicitações e reclamações relacionadas à execução do presente Contrato, ressalvados os requerimentos manifestamente impertinentes, meramente protelatórios ou de nenhum interesse para a boa execução do ajuste.
6.8 Concluída a instrução do requerimento, a Administração terá o prazo de 05 dias para decidir, admitida a prorrogação motivada por igual período.
6.9 Comunicar o Contratado na hipótese de posterior alteração do projeto pelo Contratante, no caso do art. 93, §2º, da Lei nº 14.133/21.

7.0.DAS OBRIGAÇÕES DO CONTRATADO

7 1. O Contratado deve cumprir todas as obrigações constantes deste Contrato, em seus anexos, assumindo como exclusivamente seus os riscos e as despesas decorrentes da boa e perfeita execução do objeto, observando, ainda, as obrigações a seguir dispostas:
7.2 manter preposto aceito pela Administração no local da obra ou do serviço para representá-lo na execução do contrato.
7.3 A indicação ou a manutenção do preposto da empresa poderá ser recusada pelo órgão ou entidade, desde que devidamente justificada, devendo a empresa designar outro para o exercício da atividade.
7.4 Atender às determinações regulares emitidas pelo fiscal do contrato ou autoridade superior (art. 137, II);
7.5 Alocar os empregados necessários, com habilitação e conhecimento adequados, ao perfeito cumprimento das cláusulas deste contrato, fornecendo os materiais, equipamentos, ferramentas e utensílios demandados, cuja quantidade, qualidade e tecnologia deverão atender às recomendações de boa técnica e a legislação de regência;
7.6 Reparar, corrigir, remover, reconstruir ou substituir, às suas expensas, no total ou em parte, no prazo fixado pelo fiscal do contrato, os serviços nos quais se verificarem vícios, defeitos ou incorreções resultantes da execução ou dos materiais empregados;
7.7 Responsabilizar-se pelos vícios e danos decorrentes da execução do objeto, bem como por todo e qualquer dano causado à Administração ou terceiros, não reduzindo essa responsabilidade a fiscalização ou o acompanhamento da execução contratual pelo Contratante, que ficará autorizado a descontar dos pagamentos devidos ou da garantia, caso exigida no edital, o valor correspondente aos danos sofridos;
7.8 Não contratar, durante a vigência do contrato, cônjuge, companheiro ou parente em linha reta, colateral ou por afinidade, até o terceiro grau, de

Estimativa da despesa. Doc. 119801/25. Data: 23/09/2025 09:56. Responsável: Denis Garcia Xavier.
Impresso por convidado em 30/09/2025 20:33. Validação: 83A2.C50D.A75A.2E45.B1B7.A9CD.6646.DF6D.

MUNICÍPIO DE VISTA SERRANA
Fls._____
CPL

dirigente do contratante ou do Fiscal ou Gestor do contrato, nos termos do artigo 48, parágrafo único, da Lei nº 14.133, de 2021;

7.9 a empresa contratada deverá entregar ao setor responsável pela fiscalização do contrato, até o dia trinta do mês seguinte ao da prestação dos serviços, os documentos de comprovaçao da regualaridade fiscal.

7.10 Responsabilizar-se pelo cumprimento das obrigações previstas em Acordo, Convenção, Dissídio Coletivo de Trabalho ou equivalentes das categorias abrangidas pelo contrato, por todas as obrigações trabalhistas, sociais, previdenciárias, tributárias e as demais previstas em legislação específica, cuja inadimplência não transfere a responsabilidade ao Contratante;

7.11 Comunicar ao Fiscal do contrato, no prazo de 24 (vinte e quatro) horas, qualquer ocorrência anormal ou acidente que se verifique no local dos serviços.

7.12 Prestar todo esclarecimento ou informação solicitada pelo Contratante ou por seus prepostos, garantindo-lhes o acesso, a qualquer tempo, ao local dos trabalhos, bem como aos documentos relativos à execução do empreendimento.

7.13 Paralisar, por determinação do Contratante, qualquer atividade que não esteja sendo executada de acordo com a boa técnica ou que ponha em risco a segurança de pessoas ou bens de terceiros.

7.14 Promover a guarda, manutenção e vigilância de materiais, ferramentas, e tudo o que for necessário à execução do objeto, durante a vigência do contrato.

7.15 Conduzir os trabalhos com estrita observância às normas da legislação pertinente, cumprindo as determinações dos Poderes Públicos, mantendo sempre limpo o local dos serviços e nas melhores condições de segurança, higiene e disciplina.

7.16 Submeter previamente, por escrito, ao Contratante, para análise e aprovação, quaisquer mudanças nos métodos executivos que fujam às especificações do memorial descritivo ou instrumento congênere.

7.17 Não permitir a utilização de qualquer trabalho do menor de dezesseis anos, exceto na condição de aprendiz para os maiores de quatorze anos, nem permitir a utilização do trabalho do menor de dezoito anos em trabalho noturno, perigoso ou insalubre;

7.18 Manter durante toda a vigência do contrato, em compatibilidade com as obrigações assumidas, todas as condições exigidas para habilitação na licitação, ou para qualificação, na contratação direta;

7.19 Cumprir, durante todo o período de execução do contrato, a reserva de cargos prevista em lei para pessoa com deficiência, para reabilitado da Previdência Social ou para aprendiz, bem como as reservas de cargos previstas na legislação (art. 116);

7.20 Comprovar a reserva de cargos a que se refere a cláusula acima, no prazo fixado pelo fiscal do contrato, com a indicação dos empregados que preencheram as referidas vagas (art. 116, parágrafo único);

7.21 Guardar sigilo sobre todas as informações obtidas em decorrência do cumprimento do contrato;

Estimativa da despesa. Doc. 119801/25. Data: 23/09/2025 09:56. Responsável: Denis Garcia Xavier.
Impresso por convidado em 30/09/2025 20:33. Validação: 83A2.C50D.A75A.2E45.B1B7.A9CD.6646.DF6D.

MUNICÍPIO DE VISTA SERRANA
Fls._____
CPL

7.22 Arcar com o ônus decorrente de eventual equívoco no dimensionamento dos quantitativos de sua proposta, inclusive quanto aos custos variáveis decorrentes de fatores futuros e incertos, devendo complementá-los, caso o previsto inicialmente em sua proposta não seja satisfatório para o atendimento do objeto da contratação, exceto quando ocorrer algum dos eventos arrolados no art. 124, II, d, da Lei nº 14.133, de 2021.
7.23 Cumprir, além dos postulados legais vigentes de âmbito federal, estadual ou municipal, as normas de segurança do Contratante;

8.0.DO REAJUSTAMENTO EM SENTIDO AMPLO – REPACTUAÇÃO

8.1.Os preços contratados são fixos e irreajustáveis no prazo de um ano.
8.2.Dentro do prazo de vigência da contratação e mediante solicitação do Contratado, os preços poderão sofrer reajuste após o interregno de um ano, na mesma proporção da variação verificada no Índice Nacional da Construção Civil – INCC acumulado, tomando–se por base o mês do orçamento estimado, exclusivamente para as obrigações iniciadas e concluídas após a ocorrência da anualidade.

8.3.Nos reajustes subsequentes ao primeiro, o interregno mínimo de um ano será contado a partir dos efeitos financeiros do último reajuste.
8.4.No caso de atraso ou não divulgação do índice de reajustamento, o Contratante pagará ao Contratado a importância calculada pela última variação conhecida, liquidando a diferença correspondente tão logo seja divulgado o índice definitivo. Fica o Contratado obrigado a apresentar memória de cálculo referente ao reajustamento de preços do valor remanescente, sempre que este ocorrer.
8.5.Nas aferições finais, o índice utilizado para reajuste será, obrigatoriamente, o definitivo.
8.6.Caso o índice estabelecido para reajustamento venha a ser extinto ou de qualquer forma não possa mais ser utilizado, será adotado, em substituição, o que vier a ser determinado pela legislação então em vigor.
8.7.Na ausência de previsão legal quanto ao índice substituto, as partes elegerão novo índice oficial, para reajustamento do preço do valor remanescente, por meio de termo aditivo.
8.8.O registro da variação do valor contratual para fazer face ao reajuste de preços poderá ser realizado por simples apostila.
8.9.O prazo para resposta ao pedido de restabelecimento do equilíbrio econômico–financeiro, quando for o caso, será de até um mês, contado da data do fornecimento da documentação comprobatória do fato imprevisível ou previsível de consequência incalculável, observadas as disposições dos Arts. 124 a 136, da Lei 14.133/21.
8.10 O reajuste será realizado por apostilamento.

9.0.DO PAGAMENTO

Estimativa da despesa. Doc. 119801/25. Data: 23/09/2025 09:56. Responsável: Denis Garcia Xavier.
Impresso por convidado em 30/09/2025 20:33. Validação: 83A2.C50D.A75A.2E45.B1B7.A9CD.6646.DF6D.

MUNICÍPIO DE VISTA SERRANA
Fls._____
CPL

9.1.O pagamento será realizado mediante processo regular e em observância às normas e procedimentos adotados, bem como as disposições dos Arts. 141 a 146 da Lei 14.133/21; da seguinte maneira: Para ocorrer no prazo de trinta dias, contados do período de adimplemento.
9.2 O pagamento será efetuado no prazo máximo de até 10 (dez) dias, contados do recebimento da Nota Fiscal/Fatura.
9.3 Considera-se ocorrido o recebimento da nota fiscal ou fatura quando o órgão contratante atestar a execução do objeto do contrato.

10.0.DA VERIFICAÇÃO DA HABILITAÇAO JURIDICA, REGULARIDADE FISCAL E TRABALHISTA, QUALIFICAÇÃO TÉCNICA E ECONÔMICO-FINANCEIRA

I. Relativa Habilitação Jurídica
a) Ato constitutivo, estatuto ou contrato social em vigor, devidamente registrado, em se tratando de **Sociedades Comerciais**, deverão apresentar devidamente registrados no Órgão de Registro do Comércio local de sua sede os respectivos Contratos Sociais e todas as suas alterações subsequentes ou o respectivo instrumento de Consolidação Contratual em vigor, com as posteriores alterações, se houver;
b) As participantes, em se tratando de **Sociedades Civis**, deverão apresentar os seus respectivos Atos Constitutivos e todas as alterações subsequentes em vigor, devidamente inscritos no Cartório de Registro Civil, acompanhados de prova da diretoria em exercício;
c) As participantes, em se tratando de **Sociedades por Ações**, deverão apresentar as publicações nos Diários Oficiais dos seus respectivos Estatutos Sociais em vigor, acompanhados dos documentos de eleição de seus administradores.
d) No caso de **empresário individual**, inscrição no Registro Público de Empresas Mercantis;
e) Para as sociedades empresárias ou empresas individuais de responsabilidade limitada - EIRELI: ato constitutivo, estatuto ou contrato social em vigor, devidamente registrado na Junta Comercial da respectiva sede, acompanhado de documento comprobatório de seus administradores;
f) Em se tratando de Microempreendedor Individual – MEI: Certificado da Condição de Microempreendedor Individual - CCMEI, cuja aceitação ficará condicionada à verificação da autenticidade no sítio www.portaldoempreendedor.gov.br;
g) CPF e RG do administrador.

II- Relativos A Regularidade Fiscal E Trabalhista
a) **Prova de Inscrição no Cadastro Nacional de Pessoa Jurídica (CNPJ)** emitido pela Secretaria da Receita Federal;
b) **Prova de regularidade com a Fazenda Nacional, relativos aos Tributos federal**, inclusive contribuições previdenciárias, tanto no âmbito Federal quanto

Estimativa da despesa. Doc. 119801/25. Data: 23/09/2025 09:56. Responsável: Denis Garcia Xavier.
Impresso por convidado em 30/09/2025 20:33. Validação: 83A2.C50D.A75A.2E45.B1B7.A9CD.6646.DF6D.

ESTADO DA PARAIBA
MUNICIPIO DE VISTA SERRANA
CNPJ. 09151598/0001-94

MUNICÍPIO DE VISTA SERRANA
Fls._____
CPL

no âmbito d procuradoria da Fazenda Nacional.
c) **Prova de regularidade para com a Fazenda Estadual (relativa ao ICMS),**
d) **Prova de regularidade para com a Fazenda Municipal** do domicílio ou sede da interessada,
e) **Prova de regularidade relativa ao Fundo de Garantia do Tempo de Serviço – FGTS**: Certidão de Regularidade de Situação - CRF, emitida pela Caixa Econômica Federal;
f) **Prova de inexistência de débitos inadimplidos perante a Justiça do Trabalho**, mediante a apresentação de certidão negativa, nos termos do Título VII-A da Consolidação das Leis do Trabalho.
g) **Inscrição no cadastro de contribuintes estadual e/ou municipal**, se houver, relativo ao domicílio ou sede do licitante, pertinente ao seu ramo de atividade e compatível com o objeto contratual;

III- Relativos a Capacidade Econômico-Financeira
a. Certidão Negativa de Falência ou Concordata expedida pelo distribuidor da sede da pessoa jurídica,
h) d.1.) a certidão, referida na alínea anterior, que não estiver mencionando explicitamente o prazo de validade, somente será aceita com o prazo máximo de 30 (trinta) dias, contados da data de sua emissão

IV-. Relativos a Capacidade Técnica

a. – Certidão de regularidade expedida pelo Conselho Regional de Engenharia, Arquitetura e Agronomia (CREA) ou pelo Conselho de Arquitetura e Urbanismo – CAU, da região a que estiverem vinculados, em plena validade, comprovando estarem aptos ao desempenho das atividades pertinentes e compatíveis com o objeto da presente Licitação, conforme art. 59, da Lei n.º 5.194, de 24 de dezembro de 1966 e art. 67 da Lei n.º 14.133/2021, da licitante e seus responsáveis técnicos;
b. Atestado de capacidade técnico devidamente acompanhados da respectiva Certidão de Acervo Técnico – CAT, expedida por esses Conselhos, que comprove que a **licitante** tenha executado para órgão ou entidade da Administração Pública direta ou indireta, federal, estadual, municipal ou do Distrito Federal, ou, ainda, para empresas privadas, atividades semelhantes às do objeto deste Termo de referencia.

11.0.DO CRITÉRIO DE ACEITAÇÃO DO OBJETO
11.1.Executada a presente contratação e observadas as condições de adimplemento das obrigações pactuadas, os procedimentos e condições para receber o seu objeto pelo Contratante obedecerão, conforme o caso, às disposições do Art. 140, da Lei 14.133/21.

11.2.Por se tratar de serviço, a assinatura do termo detalhado de recebimento provisório, se dará pelas partes, quando verificado o cumprimento das

Estimativa da despesa. Doc. 119801/25. Data: 23/09/2025 09:56. Responsável: Denis Garcia Xavier.
Impresso por convidado em 30/09/2025 20:33. Validação: 83A2.C50D.A75A.2E45.B1B7.A9CD.6646.DF6D.

ESTADO DA PARAIBA
MUNICIPIO DE VISTA SERRANA
CNPJ. 09151598/0001-94

MUNICÍPIO DE VISTA SERRANA
Fls._____
CPL

exigências de caráter técnico, até 15 (quinze) dias da comunicação escrita do Contatado. No caso do termo detalhado de recebimento definitivo, será emitido e assinatura pelas partes, apenas após o decurso do prazo de observação ou vistoria, que comprove o atendimento das exigências contratuais, não podendo esse prazo ser superior a 90 (noventa) dias, salvo em casos excepcionais, devidamente justificados.

12.0.DOS PROCEDIMENTOS DE FISCALIZAÇÃO E GERENCIAMENTO

12.1.Serão designados pelo Contratante representantes com atribuições de Gestor e Fiscal do contrato, nos termos do Art. 117, da Lei 14.133/21, especialmente para acompanhar e fiscalizar a sua execução, respectivamente, permitida a contratação de terceiros para assistência e subsídio de informações pertinentes a essas atribuições.

13.0.DAS SANÇÕES ADMINISTRATIVAS

13.1.O licitante ou o Contratado será responsabilizado administrativamente, facultada a defesa no prazo legal do interessado, pelas infrações previstas no Art. 155, da Lei 14.133/21 e serão aplicadas, na forma, condições, regras, prazos e procedimentos definidos nos Arts. 156 a 163, do mesmo diploma legal, as seguintes sanções: a – advertência aplicada exclusivamente pela infração administrativa de dar causa à inexecução parcial do contrato, quando não se justificar a imposição de penalidade mais grave; b – multa de mora de 0,5% (zero vírgula cinco por cento) aplicada sobre o valor do contrato, por dia de atraso injustificado na execução do objeto da contratação; c – multa de 10% (dez por cento) sobre o valor do contrato por qualquer das infrações administrativas previstas no referido Art. 155; d – impedimento de licitar e contatar no âmbito da Administração Pública direta e indireta do ente federativo que tiver aplicado a sanção, pelo prazo máximo de três anos, aplicada ao responsável pelas infrações administrativas previstas nos incisos II, III, IV, V, VI e VII do caput do referido Art. 155, quando não se justificar a imposição de penalidade mais grave; e – declaração de inidoneidade para licitar ou contratar no âmbito da Administração Pública direta e indireta de todos os entes federativos, pelo prazo mínimo de três anos e máximo de seis anos, aplicada ao responsável pelas infrações administrativas previstas nos incisos VIII, IX, X, XI e XII do caput do referido Art. 155, bem como pelas infrações administrativas previstas nos incisos II, III, IV, V, VI e VII do caput do mesmo artigo que justifiquem a imposição de penalidade mais grave que a sanção referida no § 4º do referido Art. 156; f – aplicação cumulada de outras sanções previstas na Lei 14.133/21.

13.2.Se o valor da multa ou indenização devida não for recolhido no prazo de 15 dias após a comunicação ao Contratado, será automaticamente descontado da primeira parcela do pagamento a que o Contratado vier a fazer jus, acrescido de juros moratórios de 1% (um por cento) ao mês, ou, quando for o caso, cobrado judicialmente.

Estimativa da despesa. Doc. 119801/25. Data: 23/09/2025 09:56. Responsável: Denis Garcia Xavier.
Impresso por convidado em 30/09/2025 20:33. Validação: 83A2.C50D.A75A.2E45.B1B7.A9CD.6646.DF6D.

ESTADO DA PARAIBA
MUNICIPIO DE VISTA SERRANA
CNPJ. 09151598/0001-94

MUNICÍPIO DE VISTA SERRANA
Fls._____
CPL

14.0.DA COMPENSAÇÃO FINANCEIRA

14.1.Nos casos de eventuais atrasos de pagamento nos termos deste instrumento, e desde que o Contratado não tenha concorrido de alguma forma para o atraso, será admitida a compensação financeira, devida desde a data limite fixada para o pagamento até a data correspondente ao efetivo pagamento da parcela. Os encargos moratórios devidos em razão do atraso no pagamento serão calculados com utilização da seguinte fórmula: EM = N × VP × I, onde: EM = encargos moratórios; N = número de dias entre a data prevista para o pagamento e a do efetivo pagamento; VP = valor da parcela a ser paga; e I = índice de compensação financeira, assim apurado: I = (TX ÷ 100) ÷ 365, sendo TX = percentual do IPCA–IBGE acumulado nos últimos doze meses ou, na sua falta, um novo índice adotado pelo Governo Federal que o substitua. Na hipótese do referido índice estabelecido para a compensação financeira venha a ser extinto ou de qualquer forma não possa mais ser utilizado, será adotado, em substituição, o que vier a ser determinado pela legislação então em vigor.

15.0 DA DOTAÇAO ORÇAMENTARIA:

04.00 SECREATRIA DE INFRA-ESTRUTURA
15 451 0046 1015 Pavimentação de Ruas
Objetivo: Pavimentar ruas do município
Fonte : 1500.0000 Recursos não Vinculados de Impostos
224 4.4.90.51 00 1500.0000 OBRAS E INSTALAÇÕES

16.0 DA EXTINÇÃO CONTRATUAL (art. 92, XIX)

1 6.1O contrato pode ser extinto antes de cumpridas as obrigações nele estipuladas, ou antes do prazo nele fixado, por algum dos motivos previstos no artigo 137 da NLLC, bem como amigavelmente, assegurados o contraditório e a ampla defesa.
16.2 Nesta hipótese, aplicam-se também os artigos 138 e 139 da mesma Lei.
16.3 A alteração social ou modificação da finalidade ou da estrutura da empresa não ensejará rescisão se não restringir sua capacidade de concluir o contrato.
a operação implicar mudança da pessoa jurídica contratada, deverá ser formalizado termo aditivo para alteração subjetiva.
16.4 O termo de rescisão, sempre que possível, será precedido:
16.4.1 Balanço dos eventos contratuais já cumpridos ou parcialmente cumpridos;
16.4.2 Relação dos pagamentos já efetuados e ainda devidos;
16.4.3 Indenizações e multas.

17 ALTERAÇÕES

17.1. Eventuais alterações contratuais reger-se-ão pela disciplina dos arts. 124 e seguintes da Lei nº 14.133, de 2021.

Estimativa da despesa. Doc. 119801/25. Data: 23/09/2025 09:56. Responsável: Denis Garcia Xavier.
Impresso por convidado em 30/09/2025 20:33. Validação: 83A2.C50D.A75A.2E45.B1B7.A9CD.6646.DF6D.

MUNICÍPIO DE VISTA SERRANA
Fls._____
CPL

ESTADO DA PARAIBA
MUNICIPIO DE VISTA SERRANA
CNPJ. 09151598/0001-94

17.2. O CONTRATADO é obrigada a aceitar, nas mesmas condições contratuais, os acréscimos ou supressões que se fizerem necessários, até o limite de 25% (vinte e cinco por cento) do valor inicial atualizado do contrato.
17.3. As supressões resultantes de acordo celebrado entre as partes contratantes poderão exceder o limite de 25% (vinte e cinco por cento) do valor inicial atualizado do termo de contrato.
17.4. Registros que não caracterizam alteração do contrato podem ser realizados por simples apostila, dispensada a celebração de termo aditivo, na forma do art. 136 da Lei nº 14.133, de 2021.

18. DA DIVULGAÇAO ATRAVES DO SITIO ELETRONICO OFICIAL

18.1 Em cumprimento a lei 14133/2021, o sitio eletronico oficial da prefeitura municipal de Vista Serrana e o seguinte https://vistaserrana.pb.gov.br. A presemte manisfetaçao de interesse em obter propostas atarves do presente instrumento sera divulgada atraves do site oficial da Prefeitura municipal de vista serrana, meio do portal de transparencia , conforme preve no § 3º do art.75 da lei 14.133/2021, com o objetivo de viabilizar a seleçao da proposta mais vantajosa para administraçao municipal.

Vista Serrana - PB, 21 de julho de 2025

AMERICO GOMES XAVIER
Secretário de Infraestrutura

Maria Irismar Pereira Soares
Responsavel pelo Termo de referencia

Estimativa da despesa. Doc. 119801/25. Data: 23/09/2025 09:56. Responsável: Denis Garcia Xavier.
Impresso por convidado em 30/09/2025 20:33. Validação: 83A2.C50D.A75A.2E45.B1B7.A9CD.6646.DF6D.

ESTADO DA PARAIBA
Prefeitura Municipal de Vista Serrana
CNPJ. 09.151.598/0001-94
Setor de Engenharia

ESTUDO TÉCNICO PRELIMINAR – ETP

INTRODUÇÃO

O presente Estudo Técnico Preliminar (ETP) tem como objetivo embasar a viabilidade e a necessidade da **construção de dois pontos de ônibus na zona rural do município de Vis- ta Serrana - PB**, especificamente na **Comunidade Acari**, localizada às margens da rodovia PB-293. A iniciativa surge como resposta a uma demanda histórica da população local, que enfrenta diariamente a falta de infraestrutura adequada para o acesso ao transporte público, essencial para deslocamentos relacionados a trabalho, educação, saúde e serviços básicos.

A inexistência de pontos de ônibus estruturados na região expõe os usuários a condições adversas, como espera sob sol intenso, chuva e risco de acidentes devido à falta de iluminação e sinalização. Além disso, a ausência de acessibilidade dificulta a mobilidade de pessoas com deficiência, idosos e gestantes, contrariando os princípios de inclusão social e as normas técnicas vigentes, como a ABNT NBR 9050.

Nesse contexto, este ETP apresenta uma análise técnica detalhada, abordando aspectos como localização estratégica, dimensionamento, acessibilidade, conforto e segurança, justificando a implantação de duas estruturas cobertas, equipadas com bancos de espera, iluminação interna e externa, e adaptadas para atender a todos os usuários, incluindo pessoas com deficiência física e visual.

A elaboração deste estudo considerou critérios técnicos, legais e socioeconômicos, alinhando-se às políticas públicas de mobilidade urbana e rural, bem como às diretrizes de desenvolvimento sustentável e qualidade de vida no semiárido paraibano. A execução do projeto trará benefícios imediatos à população, promovendo maior segurança, conforto e eficiência no transporte coletivo, além de contribuir para a organização do tráfego na PB-293.

Por fim, este documento servirá como subsídio para a contratação dos serviços especializados necessários, garantindo que a obra seja executada em conformidade com as normas técnicas, as necessidades da comunidade e os objetivos do poder público municipal.

1. OBJETO

CONTRATAÇÃO DE SERVIÇOS ESPECIALIZADOS PARA CONSTRUÇÃO DE DOIS PONTOS DE ONIBUS NA ZONA RURAL DO MUNICIPIO DE VISTA SERRANA - PB

2. LOCALIZAÇÃO DA OBRA/SERVIÇO

A obra em questão refere-se à construção de dois pontos de ônibus na zona rural do município de Vista Serrana - PB, contemplando dois trechos na PB – 293 as margens da comunidade Acari;

A Tabela 01 divide os trechos e coordenadas onde os pontos de onibus serão instalados.

Estudo Técnico Preliminar. Doc. 119801/25. Data: 23/09/2025 09:56. Responsável: Denis Garcia Xavier.
Impresso por convidado em 30/09/2025 20:33. Validação: B5B3.7304.E8E2.FBC0.7C4F.FBEB.9AC1.D508.

Tabela 1: coordenadas dos trechos que receberão os pontos de ônibus

COORDENADAS MARGENS PB -293 – COMUNIDADE ACARI	
NOME	INICIO
PONTO 01	6°46'40.6"S 37°34'07.6"W
PONTO 01	6°47'20.9"S 37°34'28.4"W

Figura 1: PONTO DE ÔNIBUS 01

Figura 2: PONTO DE ONIBUS 02

Estudo Técnico Preliminar. Doc. 119801/25. Data: 23/09/2025 09:56. Responsável: Denis Garcia Xavier.
Impresso por convidado em 30/09/2025 20:33. Validação: B5B3.7304.E8E2.FBC0.7C4F.FBEB.9AC1.D508.

Figura 3: RELAÇÃO DE DISTÂNCIA ENTRE PONTOS

3. NECESSIDADE DA OBRA OU SERVIÇO DE ENGENHARIA

A construção dos dois pontos de ônibus na Comunidade Acari, município de Vista Serrana - PB, é uma intervenção essencial para garantir acessibilidade, segurança e dignidade aos usuários do transporte público, além de trazer benefícios socioeconômicos e urbanísticos para a região. A seguir, detalham-se os fatores que justificam a urgência e relevância desta obra:

3.1. Necessidade da Infraestrutura

Atualmente, os moradores da zona rural de Vista Serrana enfrentam dificuldades diárias ao utilizar o transporte coletivo devido à falta de pontos de ônibus adequados. As principais carências identificadas são:

- Ausência de abrigo: Os passageiros ficam expostos ao sol forte e às chuvas, comuns no clima semiárido, gerando desconforto e riscos à saúde.
- Falta de acessibilidade: Pessoas com deficiência, idosos e gestantes não têm condições seguras de espera e embarque, violando o direito à mobilidade garantido por lei (Lei nº 13.146/2015 – Estatuto da Pessoa com Deficiência).
- Iluminação inexistente: A espera noturna se torna perigosa, aumentando o risco de atropelamentos e acidentes na PB-293.
- Paradas improvisadas: Os ônibus param em locais inadequados, causando transtornos ao tráfego e insegurança aos passageiros.

3.2. Benefícios Diretos para a Comunidade

A implantação dos pontos de ônibus trará impactos imediatos e de longo prazo, tais como:

- Melhoria na qualidade de vida: Proteção contra intempéries e maior conforto durante a espera.
- Inclusão social: Acessibilidade universal, com piso tátil, rampas e bancos adaptados, garantindo que todos os cidadãos tenham igualdade no uso do transporte.
- Segurança viária: Redução de acidentes devido à sinalização e iluminação adequadas.

Estudo Técnico Preliminar. Doc. 119801/25. Data: 23/09/2025 09:56. Responsável: Denis Garcia Xavier.
Impresso por convidado em 30/09/2025 20:33. Validação: B5B3.7304.E8E2.FBC0.7C4F.FBEB.9AC1.D508.

- Ordenamento do transporte: Paradas definidas evitam embarques/desembarques em locais perigosos.

3.3. Impacto Socioeconômico e Urbano

Além dos benefícios diretos aos usuários, a obra contribuirá para:

- Valorização da região: Infraestrutura urbana qualificada atrai investimentos e melhora a imagem do município.
- Fortalecimento da economia local: Facilita o deslocamento de trabalhadores e estudantes, dinamizando o comércio e serviços.
- Redução da evasão escolar: Jovens e crianças terão maior facilidade para acessar escolas e universidades.

3.4. Conformidade Técnica e Legal

A obra está em compliance com:

- ABNT NBR 9050 (Acessibilidade em edificações e espaços urbanos).
- Lei nº 12.587/2012 (Política Nacional de Mobilidade Urbana).
- Normas de segurança viária do DNIT e DER-PB.

4. SETOR REQUISITANTE

Secretária Municipal de Infraestrutura do Município de Vista Serrana –PB

5. DESCRIÇÃO DOS REQUISITOS DE CONTRATAÇÃO

5.1. A Contratação dar-se-á por meio de licitação, do tipo menor preço global;

5.2. A empresa a ser contratada deverá possuir expertise em obras afins ao objeto pleiteado comprovadamente por ATESTADO DE CAPACIDADE TÉCNICA registrado no órgão competente;

5.3. A empresa licitante deverá estar devidamente registrada no CONSELHO REGIONAL DE ENGENHARIA (CREA). Na data prevista para entrega da proposta apresentará a Certidão de Registro e Quitação que comprova a situação do registro da empresa no con- selho quanto a sua regularidade e anuidade.

5.4. Comprovação da capacidade técnico-profissional- apresentação de CERTIDÃO DE ACERVO TÉCNICO – CAT, expedido pelo CREA da região pertinente, nos termos da legislação aplicável, em nome do(s) responsável(eis) técnico(os) e/ou membros da equipe técnica que participarão da obra, que demonstre a ANOTAÇÃO DE RESPONSABILIDADE TÉCNICA – ART, relativo à execução dos serviços que compõem as parcelas de maior relevância técnica e valor significativo da contratação

5.5. Os responsáveis técnicos e/ou membros da equipe técnica acima elencados deverão pertencer ao quadro permanente da empresa licitante, na data prevista para entrega da proposta, entendendo-se como tal, para fins deste certame, o sócio que comprove seu vínculo por intermédio de contrato social/estatuto social, o administrador ou o diretor, o empregado devidamente registrado em Carteira de Trabalho e Previdência Social; e o prestador de serviços com contrato escrito firmado com o licitante, ou com declaração de compromisso de vínculo contratual futura, caso o licitante se sagre vencedor desta licitação.

Estudo Técnico Preliminar. Doc. 119801/25. Data: 23/09/2025 09:56. Responsável: Denis Garcia Xavier.
Impresso por convidado em 30/09/2025 20:33. Validação: B5B3.7304.E8E2.FBC0.7C4F.FBEB.9AC1.D508.

5.6. Os profissionais participantes da Equipe Técnica deverão ser os mesmos que assinarão as ARTs de execução de obras /serviços.

5.7. Os atestados de capacidade técnico-profissional, ou Anotações de Responsabilidade Técnica (ART's) e Certificado de Acervo Técnico (CAT) deverão estar devidamente registrados no Conselho Regional de Engenharia (CREA) da região onde os serviços foram executados, comprovando que os responsáveis técnicos constantes do quadro técnico da licitante executam ou executaram serviços similares, em vulto e tipologia aos da contratação pretendida.

5.8. Apresentar os seguintes documentos:

5.8.1. Planilha sintética de preços unitários, quantitativos e preços totais dos itens devidamente especificados os insumos com as suas respectivas marcas, ou em uma lista das mesmas em anexo à planilha e planilha de composição analítica de preços unitários;

5.8.2. A Composição do BDI, detalhando todos os seus componentes, em valores nominais como também sob a forma percentual e apresentação dos encargos sociais;

5.8.3. O cronograma físico-financeiro, em conformidade com as etapas, prazos e demais aspectos fixados pela Administração no Projeto Básico, ajustando á proposta apresentada;

5.8.4. Prova de Inscrição no Cadastro Nacional de Pessoa Jurídica (CNPJ) emitido pela Secretaria da Receita Federal;

5.8.5. Prova de regularidade com a Fazenda Nacional, relativos aos Tributos federal, inclusive contribuições previdenciárias, tanto no âmbito Federal quanto no âmbito da procuradoria da Fazenda Nacional;

5.8.6. Prova de regularidade para com a Fazenda Estadual (relativa ao ICMS)

5.8.7. Prova de regularidade para com a Fazenda Municipal do domicílio ou sede da interessada;

5.8.8. Prova de regularidade relativa ao Fundo de Garantia do Tempo de Serviço – FGTS: Certidão de Regularidade de Situação - CRF, emitida pela Caixa Econômica Federal;

5.8.9. Prova de inexistência de débitos inadimplidos perante a Justiça do Trabalho, mediante a apresentação de certidão negativa, nos termos do Título VII-A da Consolidação das Leis do Trabalho;

5.8.10. Inscrição no cadastro de contribuintes estadual e/ou municipal, se houver, relativo ao domicílio ou sede do licitante, pertinente ao seu ramo de atividade e compatível com o objeto contratual;

6. LEVANTAMENTO DE MERCADO

A obra será realizada por meio da contratação de uma empresa especializada. Para isso, será elaborada uma planilha orçamentária que servirá como referência para a contratação. Essa planilha é baseada nas tabelas do SINAPI e atende às diretrizes do Decreto Federal nº 7.983, de 08 de abril de 2013.

Uma outra opção para realizar a construção dos pontos de ônibus seria a execução direta, envolvendo a compra de materiais e a contratação de profissionais especializados. No entanto,

Estudo Técnico Preliminar. Doc. 119801/25. Data: 23/09/2025 09:56. Responsável: Denis Garcia Xavier.
Impresso por convidado em 30/09/2025 20:33. Validação: B5B3.7304.E8E2.FBC0.7C4F.FBEB.9AC1.D508.

por se tratar de uma obra onde há contratação de serviço especializado, poderia torna-se inviável para administração devido à escassez de mão de obra, aos custos elevados dos materiais de construção civil, resultando em atrasos significativos na conclusão dos serviços e causando diversos problemas. Além disso, optar pela contratação da obra por meio de licitação é motivado pela busca pela transparência no processo de contratação e execução, sendo uma alternativa mais prudente em termos de fiscal.

7. ESTIMATIVAS DAS QUANTIDADE A SEREM CONTRATADAS

O custo foi estimado após a elaboração do Projeto Básico, onde a equipe técnica, em conformidade com o interesse público, preparou um orçamento detalhado para a obra. Esse orçamento inclui a descrição dos serviços a serem executados utilizando tabelas como SINAPI, SICRO e especificações, a fim de atender aos requisitos legais brasileiros. A precificação será devidamente justificada na Memória de Cálculo, demonstrando a previsão técnica e econômica da execução indireta dos serviços. Abaixo segue uma planilha resumo com os serviços principais e uma estimativa de custos.

ITEM	DESCRIÇÃO	ÁREA m²	TOTAL (R$)
1	CONTRATAÇÃO DE SERVIÇOS ESPECIALIZADOS PARA CONSTRUÇÃO DE DOIS PONTOS DE ONIBUS NA ZONA RURAL DO MUNICIPIO DE VISTA SERRANA - PB.	16	R$ 124.949,14

8. DO PARCELAMENTO OU NÃO DA CONTRATAÇÃO

Não é aconselhável parcelar a contratação; a opção ideal para o caso em questão é optar pela contratação global da obra. Do ponto de vista da eficiência técnica, isso permite que o gerenciamento da obra permaneça sob a responsabilidade de um único contratado, o que resulta em um maior controle da execução dos serviços pela administração. Concentrando a responsabilidade e a garantia dos resultados em uma única pessoa jurídica.

9. DEMONSTRATIVO DOS RESULTADOS PRETENDIDOS

A execução da obra de construção dos dois pontos de ônibus na Comunidade Acari, Vista Serrana-PB, tem como objetivo principal proporcionar melhorias significativas na qualidade do transporte público local, garantindo acessibilidade, segurança e conforto aos usuários. A implantação dessas estruturas trará como resultado imediato a proteção dos passageiros contra intempéries climáticas, através de coberturas adequadas, e o oferecimento de condições dignas de espera, com a instalação de bancos e sistema de iluminação interna e externa.

Do ponto de vista da acessibilidade, a obra assegurará o cumprimento das normas técnicas vigentes, particularmente a ABNT NBR 9050, proporcionando condições adequadas para o uso por pessoas com deficiência, idosos e gestantes. No aspecto da segurança viária, a definição de pontos de parada fixos e devidamente sinalizados contribuirá para a redução de acidentes, enquanto a iluminação noturna minimizará riscos de atropelamentos e outros incidentes.

Os benefícios socioeconômicos decorrentes da intervenção incluem a facilitação do acesso da população local a oportunidades de emprego, educação e serviços de saúde, fomentando o desenvolvimento comunitário. A obra ainda se alinha às diretrizes do Plano Municipal de

Mobilidade e aos Objetivos de Desenvolvimento Sustentável, em especial ao ODS 11 (Cidades e Comunidades Sustentáveis), além de atender à legislação pertinente, como a Lei de Mobilidade Urbana (12.587/2012) e o Estatuto da Pessoa com Deficiência (13.146/2015).

A concepção do projeto considerou critérios de sustentabilidade e durabilidade, empregando materiais resistentes às condições climáticas regionais e soluções que demandem mínima manutenção, assegurando assim a longevidade da infraestrutura. Em síntese, a implantação desses pontos de ônibus representa um avanço significativo na qualidade dos serviços de transporte público local, promovendo inclusão social, segurança viária e desenvolvimento comunitário de forma sustentável e duradoura.

10. CONTRATAÇÕES CORRELATAS E/OU INTERDEPENDENTES

Não há necessidade de contratações adicionais, pois os projetos serão desenvolvidos internamente pelo órgão contratante. Além disso, a execução da obra não requer técnicas construtivas incomuns que não possam ser realizadas por uma única empresa ou subcontratadas sem comprometer o resultado esperado, devido à sua finalidade e complexidade.

11. DESCRIÇÃO DE POSSÍVEIS IMPACTOS AMBIENTAIS E RESPECTIVAS MEDIDAS MITIGADORAS

A empresa contratada deve cumprir os critérios de qualidade ambiental e sustentabilidade socioambiental, seguindo rigorosamente as normas de proteção ao meio ambiente. É de sua responsabilidade garantir a destinação adequada de todos os resíduos gerados durante a execução dos serviços. A obra deve ser planejada para causar o mínimo impacto no ecossistema, priorizando também o desenvolvimento econômico local e o bem-estar social.

Os serviços devem ser executados com a melhor técnica aplicável, com cuidado e diligência, em conformidade com o direito administrativo, legislação ambiental e trabalhista, bem como com os regulamentos específicos do setor da construção civil. A contratada deve aderir às normas da Associação Brasileira de Normas Técnicas (ABNT) e às melhores práticas de segurança e medicina do trabalho, além de garantir a limpeza e a desobstrução contínua da área de trabalho.

12. POSICIONAMENTO CONCLUSIVO E ESCOLHA DA SOLUÇÃO/MODALIDADE

Os estudos preliminares evidenciam que a contratação da solução ora descrita se mostra tecnicamente possível e fundamentadamente necessária. Diante do exposto, declara-se ser viável a contratação pretendida.

13. ANEXOS

Não há anexos.

14. DOS RESPONSÁVEIS PELA ELABORAÇÃO DO ETP

VISTA SERRANA, JUNHO DE 2025

AMERICO GOMES XAVIER Secretário de Infraestrutura	Marquesa Marques de Sousa Guedes Engenheira Civil CREA-PB: N° 161779945-9

MUNICÍPIO DE VISTA SERRANA
Fls._____
CPL

ESTADO DA PARAÍBA
PREFEITURA MUNICIPAL DE VISTA SERRANA
SECRETARIA DE INFRA ESTRUTURA

DOCUMENTO DE FORMALIZAÇÃO DA DEMANDA - DFD

1.0.IDENTIFICAÇÃO DA DEMANDA
1.1.Constitui objeto da pretensa contratação: CONTRATAÇÃO DE SERVIÇOS ESPECIALIZADOS PARA CONSTRUÇÃO DE DOIS PONTOS DE ONIBUS NA ZONA RURAL DO MUNICIPIO DE VISTA SERRANA – PB, nas condições estabelecidas no Termo de Referência.
1.2.Classificação do objeto: Comum.

2.0.NECESSIDADE DA CONTRATAÇÃO
2.1.A contratação descrita é essencial: Pela necessidade da devida efetivação de serviço para suprir demanda específica – CONTRATAÇÃO DE SERVIÇOS ESPECIALIZADOS PARA CONSTRUÇÃO DE DOIS PONTOS DE ONIBUS NA ZONA RURAL DO MUNICIPIO DE VISTA SERRANA – PB, nas condições estabelecidas no Termo de Referência –, considerada oportuna e imprescindível, bem como relevante medida de interesse público; e ainda, pela necessidade de desenvolvimento de ações continuadas para a promoção de atividades pertinentes, visando à maximização dos recursos em relação aos objetivos programados, observadas as diretrizes e metas definidas nas ferramentas de planejamento aprovadas.

3.0.ALINHAMENTO AOS PLANOS DA ADMINISTRAÇÃO
3.1.A contratação pretendida está alinhada aos planos estratégicos da Administração, delineados nas diretrizes e metas definidas nas ferramentas de planejamento aprovadas, onde estão fixadas e detalhadas as respectivas ações ao alcance dos objetivos institucionais, primando pela eficácia, eficiência e efetividade dos respectivos projetos, programas e processos.

4.0.REQUISITOS DA CONTRATAÇÃO
4.1.As características e especificações do objeto da referida contratação são:

ITEM	DESCRIÇAO DO ITEM	UNID	QUANT.	VALOR UNITARIO	VALOR TOTAL
1	SERVIÇOS PRELIMINARES	SV	1	3.515,64	3.515,64
2	PONTO DE ONIBUS 1	SV	1	60.716,76	60.716,76
3	PONTO DE ONIBUS 2	SV	1	60.716,76	60.716,76
				Soma	124.949,16

4.2.O prazo máximo para a execução do objeto desta contratação e que admite prorrogação nas condições e hipóteses previstas na Lei 14.133/21, está abaixo indicado e será considerado da assinatura do Contrato ou equivalente:
4.2.1.Início: Imediato;
4.2.2.Conclusão: 6 (seis) meses.
4.3.A vigência da presente contratação será determinada: 6 (seis) meses, considerada da data de assinatura do respectivo instrumento de ajuste; podendo ser prorrogada, nas hipóteses e nos termos dos Arts. 105 a 114, da Lei 14.133/21.

5.0.JUSTIFICATIVA DA ESCOLHA DO TIPO DE SOLUÇÃO A CONTRATAR
5.1.A solução que melhor atende aos interesses e as necessidades da Administração, representada pela sua estrutura organizacional, é a pretensa: CONTRATAÇÃO DE SERVIÇOS ESPECIALIZADOS PARA CONSTRUÇÃO DE DOIS PONTOS DE ONIBUS NA ZONA RURAL DO MUNICIPIO DE VISTA SERRANA – PB, nas condições estabelecidas no Termo de Referência.

6.0.ESTIMATIVA DOS PREÇOS
6.1.Na pretensa contratação o valor estimado, acrescido do percentual de Benefícios e Despesas Indiretas - BDI de referência e dos Encargos Sociais - ES cabíveis, foi definido por meio da utilização do seguinte parâmetro: composição de custos unitários menores ou iguais à mediana do item correspondente do Sistema de Custos

Formalização de demanda. Doc. 119801/25. Data: 23/09/2025 09:56. Responsável: Denis Garcia Xavier.
Impresso por convidado em 30/09/2025 20:33. Validação: A390.0178.5893.9F10.A7D5.A3DF.E23F.026B.

Referenciais de Obras - Sicro, para serviços e obras de infraestrutura de transportes, ou do Sistema Nacional de Pesquisa de Custos e Índices de Construção Civil - Sinapi, para as demais obras e serviços de engenharia.
6.2.Com base nos custos apresentados no correspondente projeto para a execução do objeto da contratação, definidos por meio de parâmetro na forma estabelecida no Art. 23, § 2º, da Lei 14.133/21, relacionamos abaixo o preço de referência determinado.
6.3.O valor total é equivalente a R$ 124.949,14.

MUNICÍPIO DE VISTA SERRANA
FLS. _____
CPL

7.0.PREVISÃO ORÇAMENTÁRIA
7.1.Relativamente ao procedimento em tela, existe previsão de dotação específica no orçamento vigente, apropriada para a devida execução do objeto a ser contratado, conforme consulta prévia efetuada ao setor responsável.

8.0.RESULTADOS PRETENDIDOS
8.1.A Administração almeja com a contratação da pretensa solução, em termos de economicidade, eficácia, eficiência e de melhor aproveitamento dos recursos humanos, materiais e financeiros disponíveis, inclusive com respeito a impactos ambientais positivos, os seguintes resultados:
8.1.1.Em termos de economicidade, a efetivação da melhor contratação viável, especialmente quanto ao melhor custo benefício, relativamente a: CONTRATAÇÃO DE SERVIÇOS ESPECIALIZADOS PARA CONSTRUÇÃO DE DOIS PONTOS DE ONIBUS NA ZONA RURAL DO MUNICIPIO DE VISTA SERRANA – PB, nas condições estabelecidas no Termo de Referência;
8.1.2.Com relação à eficácia, o atendimento de todas as demandas logísticas e funcionais, no suporte às atividades finalísticas da Administração, inerentes aos correspondentes serviços prestados de interesse público. Quanto à eficiência, assegurar a continuidade da prestação regular de tais serviços, com demanda notadamente crescente, e do uso racional dos recursos financeiros disponíveis;
8.1.3.Relativo ao melhor aproveitamento dos recursos humanos, materiais e financeiros, com a referida contratação, da forma como se apresenta - consideradas as especificações, prazos, quantitativos e demais exigências devidamente definidas -, espera-se o regular cumprimento, por parte do interessado que venha a ser contratado, de todas as obrigações e compromissos assumidos, pois, desse modo, não haverá a necessidade de rescisão contratual ou outras sanções em decorrência de inexecução do instrumento de ajuste pactuado, permitindo ao contratante, em vez de envidar esforços para a realização de novo certame destinado a contratação do mesmo objeto, destinar seus recursos humanos, materiais e financeiros para outras atividades fins da Administração;
8.1.4.Entende-se que a correta execução do objeto da contratação em tela, cuja regularidade será fiscalizada pela Administração, não atenta quanto ao meio ambiente e, principalmente, não acarretará impactos ambientais negativos.

9.0.DA CONTRATAÇÃO
9.1.Forma de contratação:
9.1.1.Dispensa, nos termos do Art. 75, inciso I, da Lei 14.133/21.

Vista Serrana - PB, 18 de Julho de 2025.

Americo Gomes Xavier
AMERICO GOMES XAVIER
Secretario Municipal de Infraestrutura

Formalização de demanda. Doc. 119801/25. Data: 23/09/2025 09:56. Responsável: Denis Garcia Xavier.
Impresso por convidado em 30/09/2025 20:33. Validação: A390.0178.5893.9F10.A7D5.A3DF.E23F.026B.

MUNICÍPIO DE VISTA SERRANA
Fls._____
CPL

VISTA SERRANA

PREFEITURA MUNICIPAL DE VISTA SERRANA - PB

PLANILHA ORÇAMENTÁRIA

VALOR: R$ 124.949,14 (CENTO E VINTE QUATRO MIL NOVECENTOS E QUARENTA E NOVE REAIS E QUATORZE CENTAVOS)

OBJETO: CONTRATAÇÃO DE SERVIÇOS ESPECIALIZADOS PARA CONSTRUÇÃO DE DOIS PONTOS DE ONIBUS NA ZONA RURAL DO MUNICIPIO DE VISTA SERRANA - PB

Prefeitura Municipal de Vista Serrana
CNPJ: 09151598/0001-94
Rua Jeremias José do Nascimento, Centro - CEP: 58710-000

Justificativa de preço. Doc. 119801/25. Data: 23/09/2025 09:56. Responsável: Denis Garcia Xavier.
Impresso por convidado em 30/09/2025 20:33. Validação: DCE6.117B.6FE0.B03B.02F1.8B8C.7616.1F93.

MUNICÍPIO DE VISTA SERRANA
Fls. _____
CPL

VISTA SERRANA

OBRA:	CONTRATAÇÃO DE SERVIÇOS ESPECIALIZADOS PARA CONSTRUÇÃO DE DOIS PONTOS DE ÔNIBUS NA ZONA RURAL DO MUNICÍPIO DE VISTA SERRANA - PB		
MUNICÍPIO:	VISTA SERRANA	VALOR DA OBRA:	R$ 124.949,14
ENDEREÇO:	CENTRO - VISTA SERRANA	CONTRATO:	
FONTES E DADOS:	SINAPI PB - 04/2025	BDI:	27,23%
ENCARGOS SOCIAIS DESONERADOS	HORISTA = 84,88% ; MENSALISTA = 46,62%		

PLANILHA ORÇAMENTÁRIA

Item	Código	Banco	Descrição	Unid	Quant.	Valor Unit.	Total Unit com BDI	Total
1			SERVIÇOS PRELIMINARES		1,00			3.915,04
1.1	73/9690	SINAPI	FORNECIMENTO E INSTALAÇÃO DE PLACA DE OBRA COM CHAPA	m²	8,00	492,94	588,44	3.915,04
2			PONTO DE ÔNIBUS 1	/	1,00			60.716,75
2.1			FUNDAÇÃO		1,00			8.290,43
2.1.1	74209/2	SINAPI	LOCAÇÃO CONVENCIONAL DE OBRA, UTILIZANDO GABARITO DE TÁBUAS	M	12,00	84,72	101,11	1.214,32
2.1.2	93358	SINAPI	ESCAVAÇÃO MANUAL DE VALA. AF_09/2024	m³	2,48	72,85	86,98	215,83
2.1.3	96535	SINAPI	FABRICAÇÃO, MONTAGEM E DESMONTAGEM DE FÔRMA PARA VIGA	m²	4,20	111,49	133,06	558,72
2.1.4	96555	SINAPI	CONCRETAGEM DE BLOCO DE COROAMENTO OU VIGA BALDRAME, FCK	m³	0,84	681,79	813,64	683,64
2.1.5	98557	SINAPI	IMPERMEABILIZAÇÃO DE SUPERFÍCIE COM EMULSÃO ASFÁLTICA, 2	m²	10,80	46,06	54,97	593,68
2.1.6	96535	SINAPI	FABRICAÇÃO, MONTAGEM E DESMONTAGEM DE FÔRMA PARA SAPATA	m²	5,28	215,79	257,53	1.359,98
2.1.7	96549	SINAPI	CONC.SIMPL.CIMPA SAPATAS E BLOCOS AVO FORMA 2X TÁBUAS	m³	1,44	1.667,43	1.990,37	2.866,93
2.2			ESTRUTURA, TELHADO, FACHADA E BANCO		1,00			42.409,89
2.2.1	00000006	Próp	PONTO DE ÔNIBUS - PILARES E COBERTURA METÁLICA REVESTIDO EM	u	1,00	34.303,00	42.409,89	42.409,89
2.3			PISO		1,00			574,00
2.3.1	72932	SINAPI	RAMPA PARA DEFICIENTE FÍSICO EM CIMENTADO INCLUSIVE BASE	m²	1,00	108,07	131,13	131,13
2.3.2	99404	SINAPI	EXECUÇÃO DE PAVIMENTO EM PISO INTERTRAVADO, COM BLOCO 16	m²	9,00	75,34	91,85	679,69
2.3.3	104408	SINAPI	EXECUÇÃO DE PASSEIO EM PISO INTERTRAVADO, COM BLOCO	m²	1,00	37,72	47,94	71,06
2.4			ILUMINAÇÃO		1,00			6.715,96
2.4.1	12097	ORSE	Luminária PAR 20 Led 8w branca	un	2,00	64,22	81,70	163,40
2.4.2	96080	SBC	FITA DE LED SALDANHA, 120 LEDS POR METRO, POTÊNCIA 9,6 W/M	UN	6,00	114,06	145,48	1.211,84
2.4.3	96055	SBC	TOMADA USB 3P+T 10A BRANCO 4X2 E PLACA ILUS SIEMENS	UN	2,00	188,19	240,72	481,44
2.4.4	104479	SINAPI	COMPOSIÇÃO PARAMÉTRICA DE PONTO ELÉTRICO DE ILUMINAÇÃO, COM	UN	2,00	550,08	699,77	1.399,54
2.4.5	104479	SINAPI	COMPOSIÇÃO PARAMÉTRICA DE PONTO ELÉTRICO DE TOMADA DE USO	UN	2,00	115,12	146,48	292,96
2.4.6	101888	SINAPI	BRAÇO PARA ILUMINAÇÃO PÚBLICA, EM TUBO DE AÇO GALVANIZADO	UN	1,00	75,96	96,64	96,64
2.4.7	101888	SINAPI	LUMINÁRIA DE LED PARA ILUMINAÇÃO PÚBLICA, DE 51 W ATÉ 67 W	UN	1,00	275,79	349,30	349,30
2.4.8	74131/001	SINAPI	QUADRO DE DISTRIBUIÇÃO DE ENERGIA DE EMBUTIR, EM PVC, PARA 3	UN	1,00	96,47	122,75	122,75
2.4.9	74130/001	SINAPI	DISJUNTOR TERMOMAGNÉTICO MONOPOLAR PADRÃO NEMA	UN	2,00	13,42	17,07	34,14
2.4.10	00000005	Próp	POSTE CÔNICO CONTÍNUO EM AÇO GALVANIZADO, RETO, FLANGEADO, H	T	1,00	3.847,59	4.894,95	4.894,95
2.5			MOBILIÁRIO		1,00			423,91
2.5.1	11538	ORSE	Lixeira em fibra de vidro, com capacidade 50L com suporte (poste)	un	1,00	332,19	422,91	422,91
3			PONTO DE ÔNIBUS 1		1,00			60.716,75
3.1			FUNDAÇÃO		1,00			8.290,43
3.1.1	74209/2	SINAPI	LOCAÇÃO CONVENCIONAL DE OBRA, UTILIZANDO GABARITO DE TÁBUAS	M	12,00	84,72	101,11	1.214,32
3.1.2	93358	SINAPI	ESCAVAÇÃO MANUAL DE VALA. AF_09/2024	m³	2,48	72,85	86,98	215,83
3.1.3	96535	SINAPI	FABRICAÇÃO, MONTAGEM E DESMONTAGEM DE FÔRMA PARA VIGA	m²	4,20	111,49	133,06	558,72
3.1.4	96555	SINAPI	CONCRETAGEM DE BLOCO DE COROAMENTO OU VIGA BALDRAME, FCK	m³	0,84	681,79	813,64	683,64
3.1.5	98557	SINAPI	IMPERMEABILIZAÇÃO DE SUPERFÍCIE COM EMULSÃO ASFÁLTICA, 2	m²	10,80	46,06	54,97	593,68
3.1.6	96535	SINAPI	FABRICAÇÃO, MONTAGEM E DESMONTAGEM DE FÔRMA PARA SAPATA	m²	5,28	215,79	257,53	1.359,98
3.1.7	96549	SINAPI	CONC.SIMPL.CIMPA SAPATAS E BLOCOS AVO FORMA 2X TÁBUAS	m³	1,44	1.667,43	1.990,37	2.866,93
3.2			ESTRUTURA, TELHADO, FACHADA E BANCO		1,00			42.409,89
3.2.1	00000006	Próp	PONTO DE ÔNIBUS - PILARES E COBERTURA METÁLICA REVESTIDO EM	u	1,00	34.303,00	42.409,89	42.409,89
3.3			PISO		1,00			574,00
3.3.1	72932	SINAPI	RAMPA PARA DEFICIENTE FÍSICO EM CIMENTADO INCLUSIVE BASE	m²	1,00	108,07	131,13	131,13
3.3.2	99404	SINAPI	EXECUÇÃO DE PAVIMENTO EM PISO INTERTRAVADO, COM BLOCO 16	m²	9,00	75,34	91,85	679,69
3.3.3	104408	SINAPI	EXECUÇÃO DE PASSEIO EM PISO INTERTRAVADO, COM BLOCO	m²	1,00	37,72	47,94	71,06
3.4			ILUMINAÇÃO		1,00			6.715,96
3.4.1	12097	ORSE	Luminária PAR 20 Led 8w branca	un	2,00	64,22	81,70	163,40
3.4.2	96080	SBC	FITA DE LED SALDANHA, 120 LEDS POR METRO, POTÊNCIA 9,6 W/M	UN	6,00	114,06	145,48	1.211,84
3.4.3	96055	SBC	TOMADA USB 3P+T 10A BRANCO 4X2 E PLACA ILUS SIEMENS	UN	2,00	188,19	240,72	481,44
3.4.4	104479	SINAPI	COMPOSIÇÃO PARAMÉTRICA DE PONTO ELÉTRICO DE ILUMINAÇÃO, COM	UN	2,00	550,08	699,77	1.399,54
3.4.5	104479	SINAPI	COMPOSIÇÃO PARAMÉTRICA DE PONTO ELÉTRICO DE TOMADA DE USO	UN	2,00	115,12	146,48	292,96
3.4.6	101888	SINAPI	BRAÇO PARA ILUMINAÇÃO PÚBLICA, EM TUBO DE AÇO GALVANIZADO	UN	1,00	75,96	96,64	96,64
3.4.7	101888	SINAPI	LUMINÁRIA DE LED PARA ILUMINAÇÃO PÚBLICA, DE 51 W ATÉ 67 W	UN	1,00	275,79	349,30	349,30
3.4.8	74131/001	SINAPI	QUADRO DE DISTRIBUIÇÃO DE ENERGIA DE EMBUTIR, EM PVC, PARA 3	UN	1,00	96,47	122,75	122,75
3.4.9	74130/001	SINAPI	DISJUNTOR TERMOMAGNÉTICO MONOPOLAR PADRÃO NEMA	UN	2,00	13,42	17,07	34,14
3.4.10	0	Próp	POSTE CÔNICO CONTÍNUO EM AÇO GALVANIZADO, RETO, FLANGEADO, H	T	1,00	3.847,59	4.894,95	4.894,95
3.5			MOBILIÁRIO		1,00			423,91
3.5.1	11538	ORSE	Lixeira em fibra de vidro, com capacidade 50L com suporte (poste)	un	1,00	332,19	422,91	422,91
VALOR TOTAL:			CENTO E VINTE QUATRO MIL NOVECENTOS E QUARENTA E NOVE REAIS E QUATORZE CENTAVOS					R$ 124.949,14

MARCIUSSIA MARQUES DE SOUSA GUEDES
ENGENHEIRA CIVIL - FISCAL DE OBRAS

Justificativa de preço. Doc. 119801/25. Data: 23/09/2025 09:56. Responsável: Denis Garcia Xavier.
Impresso por convidado em 30/09/2025 20:33. Validação: DCE6.117B.6FE0.B03B.02F1.8B8C.7616.1F93.

VISTA SERRANA

OBRA:	CONTRATAÇÃO DE SERVIÇOS ESPECIALIZADOS PARA CONSTRUÇÃO DE DOIS PONTOS DE ONIBUS NA	VALOR DA DO ADITIVO DA OBRA:	
MUNICÍPIO:	VISTA SERRANA	R$ 124.949,14	
ENDEREÇO:	ZONA RURAL - VISTA SERRANA	CONTRATO:	
FONTES E DADOS:	SINAPI PB - 04/2025		
ENCARGOS SOCIAIS DESONERADOS	HORISTA = 54,85% ; MENSALISTA = 46,62%	BDI:	27,23%

CÁLCULO DA BONIFICAÇÃO E DESPESAS INDIRETAS

CÁLCULO DE BDI		1 - Edificações			2 - Rodovias, Ferrovias,			3 - Abastecimento de Água,			4 - Estações e Redes de			5 - Portuárias, Marítimas e			6 - Fornecimento de		
Item componente do BDI	% Info	1ºQ	Médio	3º Q	1ºQ	Médio	3º Q	1ºQ	Médio	3º Q	1ºQ	Médio	3º Q	1ºQ	Médio	3º Q	1ºQ	Médio	3º Q
Administração Central (AC)	3,00	3,00	4,00	5,50	3,80	4,01	4,67	3,43	4,93	6,71	5,29	5,92	7,93	4,00	5,52	7,85	1,50	3,45	4,49
Seguro e Garantia (G)	0,70	0,80	0,80	1,00	0,32	0,40	0,74	0,28	0,49	0,75	0,25	0,51	0,56	0,81	1,22	1,99	0,30	0,48	0,82
Risco (R)	1,00	0,97	1,27	1,27	0,50	0,56	0,97	1,00	1,39	1,74	1,00	1,48	1,97	1,46	2,32	3,16	0,56	0,85	0,89
Despesas Financeiras (DF)	1,00	0,59	1,23	1,39	1,02	1,11	1,21	0,94	0,99	1,17	1,01	1,07	1,11	0,94	1,02	1,33	0,85	0,85	1,11
Lucro (L)	7,50	6,16	7,40	8,96	6,64	7,30	8,69	6,74	8,04	9,40	8,00	8,31	9,51	7,14	8,40	10,43	3,50	5,11	6,22
Impostos (I) - PIS, COFINS, CPRB, ISSQN, FAZENDOOO	10,65	Conforme Legislação Específica																	

Observações

1) Preencher apenas a coluna % Informado (Coluna C)

2) Os impostos (I) normalmente aplicáveis são: PIS (0,65%), COFINS (3,00%), CPRB (4,5%), ISS (2,5% Município de Vista Serrana - PB).

3) O calculo do BDI se baseia na fórmula abaixo utilizada pelo Acórdão 2622/13 do TCU, conforme CE GEPAD 354/2013 de 17/10/2013.

$$BDI = \left\{ \left[\frac{(1+AC+G+R)*(1+DF)*(1+L)}{1-I} \right] - 1 \right\} * 100$$

VALORES DE BDI POR TIPO DE OBRA

Tipo de Obra	1ºQ	Médio	3º Q
1 - Edificações	20,34	22,12	25,00
2 - Rodovias, Ferrovias, Pistas de Aeroportos, Infra Viária Urbana	19,60	20,97	24,23
3 - Abastecimento de Água, Coleta de Esgotos	20,76	24,18	26,44
4 - Estações e Redes de Distribuição de Energia Elétrica	24,00	25,84	27,86
5 - Portuárias, Marítimas e Fluviais	22,80	27,48	30,95

B.D.I = 27,23%

Observações sobre os % informados no cálculo do BDI, neste caso:
Edificações (obra tipo 1)
Os valores % informados se enquadram nos limites do Acórdão 2622/2013-TCU-Plenário

MARQUESA MARQUES DE SOUSA GUEDES
ENGENHEIRA CIVIL - FISCAL DE OBRAS

MUNICÍPIO DE VISTA SERRANA
Fls.
CPL

Justificativa de preço. Doc. 119801/25. Data: 23/09/2025 09:56. Responsável: Denis Garcia Xavier.
Impresso por convidado em 30/09/2025 20:33. Validação: DCE6.117B.6FE0.B03B.02F1.8B8C.7616.1F93.

VISTA SERRANA

OBRA:	CONTRATAÇÃO DE SERVIÇOS ESPECIALIZADOS PARA CONSTRUÇÃO DE DOIS PONTOS DE ONIBUS NA ZONA RURAL DO MUNICIPIO DE VISTA SERRANA - PB		
MUNICÍPIO:	VISTA SERRANA	VALOR DA OBRA:	R$ 124.949,14
ENDEREÇO:	ZONA RURAL - VISTA SERRANA	CONTRATO:	
FONTES E DADOS:	SINAPI PB - 04/2025	BDI:	27,23%
ENCARGOS SOCIAIS	HORISTA = 84,85% ; MENSALISTA = 46,62%		

MEMORIAL DE CALCULO

Item	Código	Banco	Descrição	Und	Quant.
1			**SERVIÇOS PRELIMINARES**		1
1.1	103689	SINAPI	FORNECIMENTO E INSTALAÇÃO DE PLACA DE OBRA COM CHAPA GALVANIZADA E ESTRUTURA DE MADEIRA. AF_03/2022_PS	m²	6
			Descrição	Fórmula	
			PLACA DE OBRA, LARGURA X ALTURA = 2X3= 6M²	L X H = 2X3= 6	
2			**PONTO DE ONIBUS 1**		1
2.1			**FUNDAÇÃO**		1
2.1.1	105009	SINAPI	LOCAÇÃO CONVENCIONAL DE OBRA, UTILIZANDO GABARITO DE TÁBUAS CORRIDAS PONTALETADAS A CADA 1,50M - 2 UTILIZAÇÕES. AF_03/2024	M	12
			Descrição	Fórmula	
			LARGURA = 2 METROS, COMPRIMENTO= 4 METROS	2+2+4+4	
2.1.2	93358	SINAPI	ESCAVAÇÃO MANUAL DE VALA. AF_09/2024	m³	2,49
			Descrição	Fórmula	
			ESCAVAÇÃO DE 4 SAPATAS DE 0,6X0,6X1 +	4*0,6*0,6*1	
			ESCAÇÃO DE VALA DE LARGURA DE 25CM COM PROFUNDIDADE DE 35 CM POR TODO O PERIMETRO DE 12 M	0,25*0,35*12	
2.1.3	96539	SINAPI	FABRICAÇÃO, MONTAGEM E DESMONTAGEM DE FÔRMA PARA VIGA BALDRAME, EM CHAPA DE MADEIRA COMPENSADA RESINADA, E=17 MM, 2 UTILIZAÇÕES. AF_01/2024	m²	4,2
			Descrição	Fórmula	
			área lateral da viga baldrame = altura 0,35 m x comprimento 4 m x 2 lados	0,35*4*2	
			área lateral da viga baldrame = altura 0,35 m x comprimento 2 m x 2 lados	0,35*2*2	
2.1.4	96555	SINAPI	CONCRETAGEM DE BLOCO DE COROAMENTO OU VIGA BALDRAME, FCK 30 MPA, COM USO DE JERICA - LANÇAMENTO, ADENSAMENTO E ACABAMENTO. AF_01/2024	m³	0,84
			Descrição	Fórmula	
			volume de concreto da viga baldrame = largura 0,20 m x altura 0,35 m x comprimento 4,0 m	0,35*0,2*4,0*2	
			volume de concreto da viga baldrame = largura 0,20 m x altura 0,35 m x comprimento 2,0 m	0,35*0,2*2,0*2	
2.1.5	96557	SINAPI	IMPERMEABILIZAÇÃO DE SUPERFÍCIE COM EMULSÃO ASFÁLTICA, 2 DEMÃOS. AF_09/2023	m²	10,8
			Descrição	Fórmula	
			área lateral e superior da viga baldrame = (altura (0,35x2 lados) m + 0,20 largura) x perimetro 12,0 m	((2*0,35)+0,20)*12	
2.1.6	96538	SINAPI	FABRICAÇÃO, MONTAGEM E DESMONTAGEM DE FÔRMA PARA SAPATA, EM CHAPA DE MADEIRA COMPENSADA RESINADA, E=17 MM, 2 UTILIZAÇÕES. AF_01/2024	m²	5,76
			Descrição	Fórmula	
			área lateral da sapata = base (0,6) x largura(0,6) x altura(1,0) x laterais (4) x quantidade(4)	0,6*0,6*1,0*4*4	
2.1.7	030889	SBC	CONC SIMPL 25MPA-SAPATAS E BLOCOS 4M2 FORMA 2X 55KG/M2	m³	1,44
			Descrição	Fórmula	
			Volume da sapata = area da base (0,6x0,6) x altura(1,0) x quantidade (4)	0,6*0,6*1*4	
2.2			**ESTRUTURA, TELHADO, FACHADA E BANCO**		1
2.2.1	00000006	Próprio	PONTO DE ONIBUS - PILARES E COBERTURA METALICA REVESTIDO EM ACM, COM FACHADA EM ACM, COM LETREIRO EM PVC EXPANDIDO, COM BANCO EM METALON ADESIVADO, COM 1 PAINEL EM METALON ADESIVADO E 1 FIPADO EM METALON ADESIVADO.	1	1
2.3			**PISO**		1
2.3.1	172482	SBC	RAMPA PARA DEFICIENTE FISICO EM CIMENTADO INCLUSIVE BASE	m²	1
			Descrição	Fórmula	

MUNICÍPIO DE VISTA SERRANA
FLS. 08

Justificativa de preço. Doc. 119801/25. Data: 23/09/2025 09:56. Responsável: Denis Garcia Xavier.
Impresso por convidado em 30/09/2025 20:33. Validação: DCE6.117B.6FE0.B03B.02F1.8B8C.7616.1F93.

			Area calculada pelo Revit	1	
2.3.2	92404	SINAPI	EXECUÇÃO DE PAVIMENTO EM PISO INTERTRAVADO, COM BLOCO 16 FACES DE 22 X 11 CM, ESPESSURA 8 CM. AF_10/2022	m²	7
			Descrição	Fórmula	
			Área do piso = largura (2) x comprimento(4) - area da rampa	2*4-1	
2.3.3	104436	SINAPI	EXECUÇÃO DE PASSEIO EM PISO INTERTRAVADO, COM BLOCO PODOTÁTIL (ALERTA OU DIRECIONAL) QUADRADO DE 20 X 20 CM, ESPESSURA 6 CM. AF_10/2022	m²	1,5
			Descrição	Fórmula	
			PISO PODOTATIL - LARGURA DE 0,4 E COMPRIMENTO DE 3,75	0,4*3,75	
2.3.4	11472	ORSE	Regularização manual e compactação com placa vibratória	m²	0
2.4			**ILUMINAÇÃO**		**1**
2.4.1	12097	ORSE	Lâmpada PAR 20 Led 8w bivolt br	un	2
2.4.2	060561	SBC	FITA DE LED SILICONADA, 120 LEDS POR METRO, POTACIA 9,6 W/M	UN	8
2.4.3	062060	SBC	TOMADA USB BIVOLT 1,5A BRANCO 4X2 E PLACA ILUS SIEMENS	UN	2
2.4.4	104478	SINAPI	COMPOSIÇÃO PARAMÉTRICA DE PONTO ELÉTRICO DE ILUMINAÇÃO, COM INTERRUPTOR PARALELO, EM EDIFÍCIO RESIDENCIAL COM ELETRODUTO EMBUTIDO SEM NECESSIDADE DE RASGOS, INCLUSO TOMADA, ELETRODUTO, CABO E QUEBRA (SEM LUMINÁRIA E LÂMPADA). AF_11/2022	UN	3
2.4.5	104479	SINAPI	COMPOSIÇÃO PARAMÉTRICA DE PONTO ELÉTRICO DE TOMADA DE USO GERAL 2P+T (10A/250V) EM EDIFÍCIO RESIDENCIAL COM ELETRODUTO EMBUTIDO SEM NECESSIDADE DE RASGOS, INCLUSO TOMADA, ELETRODUTO, CABO E QUEBRA. AF_11/2022	UN	2
2.4.6	101635	SINAPI	BRAÇO PARA ILUMINAÇÃO PÚBLICA, EM TUBO DE AÇO GALVANIZADO, COMPRIMENTO DE 1,20 M, PARA FIXAÇÃO EM POSTE METÁLICO - FORNECIMENTO E INSTALAÇÃO. AF_02/2025	UN	1
2.4.7	101655	SINAPI	LUMINÁRIA DE LED PARA ILUMINAÇÃO PÚBLICA, DE 51 W ATÉ 67 W - FORNECIMENTO E INSTALAÇÃO. AF_02/2025_PS	UN	1
2.4.8	74131/001	SINAPI	QUADRO DE DISTRIBUICAO DE ENERGIA DE EMBUTIR, EM PVC, PARA 3 DISJUNTORES TERMOMAGNETICOS MONOPOLARES SEM BARRAMENTO FORNECIMENTO E INSTALACAO	UN	1
2.4.9	74130/001	SINAPI	DISJUNTOR TERMOMAGNETICO MONOPOLAR PADRAO NEMA (AMERICANO) 10 A 30A 240V, FORNECIMENTO E INSTALACAO	UN	2
2.4.10	00000008	Próprio	POSTE CONICO CONTINUO EM ACO GALVANIZADO, RETO, FLANGEADO, H = 5 M, DIAMETRO INFERIOR = "125" MM COM LUMINARIA DE LED PARA ILUMINACAO PUBLICA, DE 120 W - FORNECIMENTO E INSTALAÇÕES	1	1
2.5			**MOBILIARIO**		**1**
2.5.1	10536	ORSE	Lixeira em fibra de vidro, com capacidade 50L com suporte (poste), FIBERGLASS, REF. CLPD1085 ou similar	un	1
3			**PONTO DE ONIBUS 1**		**1**
3.1			**FUNDAÇÃO**		**1**
3.1.1	105009	SINAPI	LOCAÇÃO CONVENCIONAL DE OBRA, UTILIZANDO GABARITO DE TÁBUAS CORRIDAS PONTALETADAS A CADA 1,50M - 2 UTILIZAÇÕES. AF_03/2024	M	12
			Descrição	Fórmula	
			LARGURA = 2 METROS, COMPRIMENTO= 4 METROS	2+2+4+4	
3.1.2	93358	SINAPI	ESCAVAÇÃO MANUAL DE VALA. AF_09/2024	m³	2,49
			Descrição	Fórmula	
			ESCAVAÇÃO DE 4 SAPATAS DE 0,6X0,6X1 =	4*0,6*0,6*1	
			ESCACAO DE VALA DE LARGURA DE 25CM COM PROFUNDIDADE DE 35 CM POR TODO O PERIMETRO DE 12 M	0,25*0,35*12	
3.1.3	96539	SINAPI	FABRICAÇÃO, MONTAGEM E DESMONTAGEM DE FÔRMA PARA VIGA BALDRAME, EM CHAPA DE MADEIRA COMPENSADA RESINADA, E=17 MM, 2 UTILIZAÇÕES. AF_01/2024	m²	4,2
			Descrição	Fórmula	
			área lateral da viga baldrame = altura 0,35 m x comprimento 4 m x 2 lados	0,35*4*2	
			área lateral da viga baldrame = altura 0,35 m x comprimento 2 m x 2 lados	0,35*2*2	
3.1.4	96555	SINAPI	CONCRETAGEM DE BLOCO DE COROAMENTO OU VIGA BALDRAME, FCK 30 MPA, COM USO DE JERICA - LANÇAMENTO, ADENSAMENTO E ACABAMENTO. AF_01/2024	m³	0,84
			Descrição	Fórmula	
			volume de concreto da viga baldrame = largura 0,20 m x altura 0,35 m x comprimento 4,0 m	0,35*0,2*4,0*2	
			volume de concreto da viga baldrame = largura 0,20 m x altura 0,35 m x comprimento 2,0 m	0,35*0,2*2,0*2	
3.1.5	98557	SINAPI	IMPERMEABILIZAÇÃO DE SUPERFÍCIE COM EMULSÃO ASFÁLTICA, 2 DEMÃOS. AF_06/2023	m²	10,8
			Descrição	Fórmula	
			área lateral e superior da viga baldrame = (altura (0,35x2 lados) m + 0,20 largura) x perimetro 12,0 m	((2*0,35)+0,20)*12	
3.1.6	96538	SINAPI	FABRICAÇÃO, MONTAGEM E DESMONTAGEM DE FÔRMA PARA SAPATA, EM CHAPA DE MADEIRA COMPENSADA RESINADA, E=17 MM, 2 UTILIZAÇÕES. AF_01/2024	m²	5,76
			Descrição	Fórmula	
			area lateral da sapata = base (0,6) x largura(0,6) x altura(1,0) x laterais (4) x quantidade(4)	0,6*0,6*1,0*4*4	
3.1.7	030609	SBC	CONC.SIMPL.25MPA-SAPATAS E BLOCOS 4M2 FORMA 2X 55KG/M2	m³	1,44
			Descrição	Fórmula	
			Volume da sapata = area da base (0,6x0,6) x altura(1,0) x quantidade (4)	0,6*0,6*1*4	
3.2			**ESTRUTURA, TELHADO, FACHADA E BANCO**		**1**

Justificativa de preço. Doc. 119801/25. Data: 23/09/2025 09:56. Responsável: Denis Garcia Xavier.
Impresso por convidado em 30/09/2025 20:33. Validação: DCE6.117B.6FE0.B03B.02F1.8B8C.7616.1F93.

3.2.1	00000006	Próprio	PONTO DE ONIBUS - PILARES E COBERTURA METALICA REVESTIDO EM ACM, COM FACHADA EM ACM, COM LETREIRO EM PVC EXPANDIDO, COM BANCO EM METALON ADESIVADO, COM 1 PAINEL EM METALON ADESIVADO E 1 RIPADO EM METALON ADESIVADO.	1	1
3.3			PISO		1
3.3.1	172882	SBC	RAMPA PARA DEFICIENTE FISICO EM CIMENTADO INCLUSIVE BASE	m²	1
			Descrição	Fórmula	
			Area calculada pelo Revit	1	
3.3.2	92404	SINAPI	EXECUÇÃO DE PAVIMENTO EM PISO INTERTRAVADO, COM BLOCO 16 FACES DE 22 X 11 CM, ESPESSURA 8 CM, AF_10/2022	m²	7
			Descrição	Fórmula	
			Área do piso = largura (2) x comprimento(4) - area da rampa	2*4-1	
3.3.3	104436	SINAPI	EXECUÇÃO DE PASSEIO EM PISO INTERTRAVADO, COM BLOCO PODOTÁTIL (ALERTA OU DIRECIONAL) QUADRADO DE 20 X 20 CM, ESPESSURA 6 CM, AF_10/2022	m²	1,5
			Descrição	Fórmula	
			PISO PODOTATIL - LARGURA DE 0,4 E COMPRIMENTO DE 3,75	0,4*3,75	
3.3.4	11472	ORSE	Regularização manual e compactação com placa vibratória	m²	0
3.4			ILUMINAÇÃO		1
3.4.1	12097	ORSE	Lâmpada PAR 20 Led 8w bivolt br	un	2
3.4.2	060551	SBC	FITA DE LED SILICONADA, 120 LEDS POR METRO, POTÁCIA 9,6 W/M	UN	6
3.4.3	063055	SBC	TOMADA USB BIVOLT 1,5A BRANCO 4X2 E PLACA ILUS SIEMENS	UN	2
3.4.4	104478	SINAPI	COMPOSIÇÃO PARAMÉTRICA DE PONTO ELÉTRICO DE ILUMINAÇÃO, COM INTERRUPTOR PARALELO, EM EDIFÍCIO RESIDENCIAL COM ELETRODUTO EMBUTIDO SEM NECESSIDADE DE RASGOS, INCLUSO TOMADA, ELETRODUTO, CABO E QUEBRA (SEM LUMINÁRIA E LÂMPADA). AF_11/2022	UN	3
3.4.5	104479	SINAPI	COMPOSIÇÃO PARAMÉTRICA DE PONTO ELÉTRICO DE TOMADA DE USO GERAL 2P+T (10A/250V) EM EDIFÍCIO RESIDENCIAL COM ELETRODUTO EMBUTIDO SEM NECESSIDADE DE RASGOS, INCLUSO TOMADA, ELETRODUTO, CABO E QUEBRA. AF_11/2022	UN	2
3.4.6	101635	SINAPI	BRAÇO PARA ILUMINAÇÃO PÚBLICA, EM TUBO DE AÇO GALVANIZADO, COMPRIMENTO DE 1,20 M, PARA FIXAÇÃO EM POSTE METÁLICO - FORNECIMENTO E INSTALAÇÃO. AF_02/2025	UN	1
3.4.7	101655	SINAPI	LUMINÁRIA DE LED PARA ILUMINAÇÃO PÚBLICA, DE 51 W ATÉ 67 W - FORNECIMENTO E INSTALAÇÃO. AF_02/2025_PS	UN	1
3.4.8	74131/001	SINAPI	QUADRO DE DISTRIBUICAO DE ENERGIA DE EMBUTIR, EM PVC, PARA 3 DISJUNTORES TERMOMAGNETICOS MONOPOLARES SEM BARRAMENTO FORNECIMENTO E INSTALACAO	UN	1
3.4.9	74130/001	SINAPI	DISJUNTOR TERMOMAGNETICO MONOPOLAR PADRAO NEMA (AMERICANO) 10 A 30A 240V, FORNECIMENTO E INSTALACAO	UN	2
3.4.10	00000008	Próprio	POSTE CONICO CONTINUO EM ACO GALVANIZADO, RETO, FLANGEADO, H = 5 M, DIAMETRO INFERIOR = "125" MM COM LUMINARIA DE LED PARA ILUMINACAO PUBLICA, DE 120 W - FORNECIMENTO E INSTALAÇÕES	1	1
3.5			MOBILIARIO		1
3.5.1	10636	ORSE	Lixeira em fibra de vidro, com capacidade 50L com suporte (poste), FIOBERGLASS, REF. CLPD1086 ou similar	un	1

MARQUESA MARQUES DE SOUSA GUEDES
ENGENHEIRA CIVIL - FISCAL DE OBRAS

MUNICÍPIO DE VISTA SERRANA
Fls. ____
CPL

Justificativa de preço. Doc. 119801/25. Data: 23/09/2025 09:56. Responsável: Denis Garcia Xavier.
Impresso por convidado em 30/09/2025 20:33. Validação: DCE6.117B.6FE0.B03B.02F1.8B8C.7616.1F93.

MUNICÍPIO DE VISTA SERRANA
Fls. _____
CPL

VISTA SERRANA

OBRA:	CONTRATAÇÃO DE SERVIÇOS ESPECIALIZADOS PARA CONSTRUÇÃO DE DOIS PONTOS DE ONIBUS NA ZONA RURAL DO MUNICIPIO DE VISTA SERRANA - PB		
MUNICÍPIO:	VISTA SERRANA	VALOR DA OBRA:	R$ 124.949,14
ENDEREÇO:	ZONA RURAL - VISTA SERRANA	CONTRATO:	
FONTES E DADOS:	SINAPI PB - 04/2025	BDI:	27,23%
ENCARGOS SOCIAIS DESONERADOS	HORISTA = 84,85% ; MENSALISTA = 46,52%		

Composições Analíticas com Preço Unitário
Composições Principais

1.1	Código	Banco	Descrição	Tipo	Und	Quant.	Valor Unit	Total
Composição	103689	SINAPI	FORNECIMENTO E INSTALAÇÃO DE PLACA DE OBRA COM CHAPA GALVANIZADA E ESTRUTURA DE MADEIRA. AF_03/2022_PS	PAVI - PAVIMENTAÇÃO	m²	1,0000000	460,54	460,54
Composição Auxiliar	102234	SINAPI	PINTURA IMUNIZANTE PARA MADEIRA, 2 DEMÃOS. AF_01/2021	PINT - PINTURAS	m²	0,5000000	22,01	11,00
Composição Auxiliar	88262	SINAPI	CARPINTEIRO DE FORMAS COM ENCARGOS COMPLEMENTARES	SEDI - SERVIÇOS DIVERSOS	H	0,3729000	22,51	8,39
Composição Auxiliar	88316	SINAPI	SERVENTE COM ENCARGOS COMPLEMENTARES	SEDI - SERVIÇOS DIVERSOS	H	1,1188000	18,67	20,88
Insumo	00005069	SINAPI	PREGO DE ACO POLIDO COM CABECA 17 X 27 (2 1/2 X 11)	Material	KG	0,0132000	20,74	0,27
Insumo	00004509	SINAPI	SARRAFO "2,5 X 10" CM EM PINUS, MISTA OU EQUIVALENTE DA REGIAO - BRUTA	Material	M	3,2083000	6,10	19,57
Insumo	00004813	SINAPI	PLACA DE OBRA (PARA CONSTRUCAO CIVIL) EM CHAPA GALVANIZADA "N. 22", ADESIVADA, DE "2,4 X 1,2" M (SEM POSTES PARA FIXACAO)	Material	M²	1,0000000	400,00	400,00
Insumo	00005065	SINAPI	PREGO DE ACO POLIDO COM CABECA 10 X 10 (7/8 X 17)	Material	KG	0,0113000	38,70	0,43
				MO sem LS => 13,77	LS =>	11,69	MO com LS =>	25,46
				Valor do BDI => 125,40			Valor com BDI =>	585,94

2.1.1	Código	Banco	Descrição	Tipo	Und	Quant.	Valor Unit	Total
Composição	105009	SINAPI	LOCAÇÃO CONVENCIONAL DE OBRA, UTILIZANDO GABARITO DE TÁBUAS CORRIDAS PONTALETADAS A CADA 1,50M - 2 UTILIZAÇÕES. AF_03/2024	SERT - SERVIÇOS TÉCNICOS	M	1,0000000	69,73	69,73
Composição Auxiliar	88262	SINAPI	CARPINTEIRO DE FORMAS COM ENCARGOS COMPLEMENTARES	SEDI - SERVIÇOS DIVERSOS	H	0,9103000	22,51	20,49
Composição Auxiliar	88239	SINAPI	AJUDANTE DE CARPINTEIRO COM ENCARGOS COMPLEMENTARES	SEDI - SERVIÇOS DIVERSOS	H	0,9103000	19,22	17,49
Composição Auxiliar	94974	SINAPI	CONCRETO MAGRO PARA LASTRO, TRAÇO 1:4,5:4,5 (EM MASSA SECA DE CIMENTO/ AREIA MÉDIA/ BRITA 1) - PREPARO MANUAL. AF_05/2021	FUES - FUNDAÇÕES E ESTRUTURAS	m³	0,0054000	449,52	2,42
Composição Auxiliar	91692	SINAPI	SERRA CIRCULAR DE BANCADA COM MOTOR ELÉTRICO POTÊNCIA DE 5HP, COM COIFA PARA DISCO 10" - CHP DIURNO. AF_08/2015	CHOR - CUSTOS HORÁRIOS DE MÁQUINAS E	CHP	0,0093000	22,89	0,21
Composição Auxiliar	91693	SINAPI	SERRA CIRCULAR DE BANCADA COM MOTOR ELÉTRICO POTÊNCIA DE 5HP, COM COIFA PARA DISCO 10" - CHI DIURNO. AF_08/2015	CHOR - CUSTOS HORÁRIOS DE MÁQUINAS E	CHI	0,0374000	21,82	0,81
Insumo	00004433	SINAPI	CAIBRO NAO APARELHADO "6 X 6" CM, EM MACARANDUBA/MASSARANDUBA, ANGELIM OU EQUIVALENTE DA REGIAO - BRUTA	Material	M	0,5500000	23,31	12,82
Insumo	00010667	SINAPI	TABUA "2,5 X 23" CM EM PINUS, MISTA OU EQUIVALENTE DA REGIAO - BRUTA	Material	M	0,5500000	13,59	7,47
Insumo	00005068	SINAPI	PREGO DE ACO POLIDO COM CABECA 17 X 21 (2 X 11)	Material	KG	0,1012000	20,34	2,05

Justificativa de preço. Doc. 119801/25. Data: 23/09/2025 09:56. Responsável: Denis Garcia Xavier.
Impresso por convidado em 30/09/2025 20:33. Validação: DCE6.117B.6FE0.B03B.02F1.8B8C.7616.1F93.

MUNICÍPIO DE VISTA SERRANA
Fls. _____
CPL

Insumo	0000441 7	SINAPI	SARRAFO NAO APARELHADO *2,5 X 7* CM, EM MACARANDUBA/MASSARANDUBA, ANGELIM, PEROBA-ROSA OU EQUIVALENTE DA REGIAO - BRUTA	Material		M	0,8093000	6,48	5,24
Insumo	0000735 6	SINAPI	TINTA LATEX ACRILICA PREMIUM, COR BRANCO FOSCO	Material		L	0,0256000	28,53	0,73
				MO sem LS =>	16,20	LS =>	13,75	MO com LS =>	29,95
				Valor do BDI =>	18,98			Valor com BDI =>	88,71

2.1.2	Código	Banco	Descrição	Tipo		Und	Quant.	Valor Unit	Total
Composição	93358	SINAPI	ESCAVAÇÃO MANUAL DE VALA. AF_06/2024	MOVT - MOVIMENTO		m³	1,0000000	73,65	73,65
Composição Auxiliar	88316	SINAPI	SERVENTE COM ENCARGOS COMPLEMENTARES	SEDI - SERVIÇOS DIVERSOS		H	3,9557667	18,67	73,86
				MO sem LS =>	28,75	LS =>	24,41	MO com LS =>	53,16
				Valor do BDI =>	20,10			Valor com BDI =>	93,96

2.1.3	Código	Banco	Descrição	Tipo		Und	Quant.	Valor Unit	Total
Composição	96539	SINAPI	FABRICAÇÃO, MONTAGEM E DESMONTAGEM DE FÔRMA PARA VIGA BALDRAME, EM CHAPA DE MADEIRA COMPENSADA RESINADA, E=17 MM, 2 UTILIZAÇÕES. AF_01/2024	FUES - FUNDAÇÕES E ESTRUTURAS		m²	1,0000000	111,49	111,49
Composição Auxiliar	88239	SINAPI	AJUDANTE DE CARPINTEIRO COM ENCARGOS COMPLEMENTARES	SEDI - SERVIÇOS DIVERSOS		H	0,7730000	19,22	14,85
Composição Auxiliar	88262	SINAPI	CARPINTEIRO DE FORMAS COM ENCARGOS COMPLEMENTARES	SEDI - SERVIÇOS DIVERSOS		H	1,9090000	22,51	42,97
Composição Auxiliar	91692	SINAPI	SERRA CIRCULAR DE BANCADA COM MOTOR ELÉTRICO POTÊNCIA DE 5HP, COM COIFA PARA DISCO 10" - CHP DIURNO. AF_08/2015	CHOR - CUSTOS HORÁRIOS DE MÁQUINAS E		CHP	0,0260000	22,69	0,59
Composição Auxiliar	91693	SINAPI	SERRA CIRCULAR DE BANCADA COM MOTOR ELÉTRICO POTÊNCIA DE 5HP, COM COIFA PARA DISCO 10" - CHI DIURNO. AF_08/2015	CHOR - CUSTOS HORÁRIOS DE MÁQUINAS E		CHI	0,1060000	21,82	2,31
Insumo	0000135 8	SINAPI	CHAPA/PAINEL DE MADEIRA COMPENSADA RESINADA (MADEIRITE RESINADO ROSA) PARA FORMA DE CONCRETO, DE 2200 X 1100 MM, E = 17 MM	Material		M²	0,5930000	27,53	16,32
Insumo	0000451 7	SINAPI	SARRAFO *2,5 X 7,5* CM EM PINUS, MISTA OU EQUIVALENTE DA REGIAO - BRUTA	Material		M	1,3590000	4,21	5,72
Insumo	0002024 7	SINAPI	PREGO DE ACO POLIDO COM CABECA 15 X 15 (1 1/4 X 13)	Material		KG	0,0170000	22,53	0,38
Insumo	0000507 3	SINAPI	PREGO DE ACO POLIDO COM CABECA 17 X 24 (2 1/4 X 11)	Material		KG	0,0150000	20,74	0,31
Insumo	0004030 4	SINAPI	PREGO DE ACO POLIDO COM CABECA DUPLA 17 X 27 (2 1/2 X 11)	Material		KG	0,0150000	25,11	0,37
Insumo	0000449 1	SINAPI	PONTALETE *7,5 X 7,5* CM EM PINUS, MISTA OU EQUIVALENTE DA REGIAO - BRUTA	Material		M	2,2940000	12,03	27,59
Insumo	0000269 2	SINAPI	DESMOLDANTE PROTETOR PARA FORMAS DE MADEIRA, DE BASE OLEOSA EMULSIONADA EM AGUA	Material		L	0,0095500	9,11	0,09
				MO sem LS =>	25,12	LS =>	21,33	MO com LS =>	46,45
				Valor do BDI =>	30,35			Valor com BDI =>	141,84

2.1.4	Código	Banco	Descrição	Tipo		Und	Quant.	Valor Unit	Total
Composição	96555	SINAPI	CONCRETAGEM DE BLOCO DE COROAMENTO OU VIGA BALDRAME, FCK 30 MPA, COM USO DE JERICA - LANÇAMENTO, ADENSAMENTO E ACABAMENTO. AF_01/2024	FUES - FUNDAÇÕES E ESTRUTURAS		m³	1,0000000	681,79	681,79
Composição Auxiliar	94972	SINAPI	CONCRETO FCK = 30MPA, TRAÇO 1:2,1:2,5 (EM MASSA SECA DE CIMENTO/ AREIA MÉDIA/ BRITA 1) - PREPARO MECÂNICO COM BETONEIRA 600 L. AF_05/2021	FUES - FUNDAÇÕES E ESTRUTURAS		m³	1,1600000	492,23	570,98
Composição Auxiliar	90587	SINAPI	VIBRADOR DE IMERSÃO, DIÂMETRO DE PONTEIRA 45MM, MOTOR ELÉTRICO TRIFÁSICO POTÊNCIA DE 2 CV - CHI DIURNO. AF_06/2015	CHOR - CUSTOS HORÁRIOS DE MÁQUINAS E EQUIPAMENTOS		CHI	1,1010000	0,53	0,58

Justificativa de preço. Doc. 119801/25. Data: 23/09/2025 09:56. Responsável: Denis Garcia Xavier.
Impresso por convidado em 30/09/2025 20:33. Validação: DCE6.117B.6FE0.B03B.02F1.8B8C.7616.1F93.

MUNICÍPIO DE VISTA SERRANA
Fls. _____
CPL

Composição Auxiliar	90586	SINAPI	VIBRADOR DE IMERSÃO, DIÂMETRO DE PONTEIRA 45MM, MOTOR ELÉTRICO TRIFÁSICO POTÊNCIA DE 2 CV - CHP DIURNO. AF_06/2015	CHOR - CUSTOS HORÁRIOS DE MÁQUINAS E EQUIPAMENTOS	CHP	0,3400000	1,26	0,42
Composição Auxiliar	88309	SINAPI	PEDREIRO COM ENCARGOS COMPLEMENTARES	SEDI - SERVIÇOS DIVERSOS	H	2,4250000	23,1[illegible]	[illegible],01
Composição Auxiliar	88316	SINAPI	SERVENTE COM ENCARGOS COMPLEMENTARES	SEDI - SERVIÇOS DIVERSOS	H	2,8820000	18,67	53,85
				MO sem LS => 69,52	LS =>	58,99	MO com LS =>	128,51
				Valor do BDI => 185,65			Valor com BDI =>	367,44

2.1.5	Código	Banco	Descrição	Tipo	Und	Quant.	Valor Unit	Total
Composição	98557	SINAPI	IMPERMEABILIZAÇÃO DE SUPERFÍCIE COM EMULSÃO ASFÁLTICA, 2 DEMÃOS. AF_09/2023	IMPE - IMPERMEABILIZAÇÕE	m²	1,0000000	45,05	45,05
Composição Auxiliar	88243	SINAPI	AJUDANTE ESPECIALIZADO COM ENCARGOS COMPLEMENTARES	SEDI - SERVIÇOS DIVERSOS	H	0,0969000	19,46	1,88
Composição Auxiliar	88270	SINAPI	IMPERMEABILIZADOR COM ENCARGOS COMPLEMENTARES	SEDI - SERVIÇOS DIVERSOS	H	0,4299000	23,10	9,93
Insumo	00000626	SINAPI	MANTA LIQUIDA DE BASE ASFALTICA MODIFICADA COM A ADICAO DE ELASTOMEROS DILUIDOS EM SOLVENTE ORGANICO, APLICACAO A FRIO (MEMBRANA DE EMULSAO ASFALTICA PARA IMPERMEABILIZACAO FLEXIVEL)	Material	KG	1,5000000	22,16	33,24
				MO sem LS => 4,87	LS =>	4,15	MO com LS =>	9,02
				Valor do BDI => 12,26			Valor com BDI =>	57,31

2.1.6	Código	Banco	Descrição	Tipo	Und	Quant.	Valor Unit	Total
Composição	96538	SINAPI	FABRICAÇÃO, MONTAGEM E DESMONTAGEM DE FÔRMA PARA SAPATA, EM CHAPA DE MADEIRA COMPENSADA RESINADA, E=17 MM, 2 UTILIZAÇÕES. AF_01/2024	FUES - FUNDAÇÕES E ESTRUTURAS	m²	1,0000000	215,70	215,70
Composição Auxiliar	88239	SINAPI	AJUDANTE DE CARPINTEIRO COM ENCARGOS COMPLEMENTARES	SEDI - SERVIÇOS DIVERSOS	H	1,5360000	19,22	29,52
Composição Auxiliar	88262	SINAPI	CARPINTEIRO DE FORMAS COM ENCARGOS COMPLEMENTARES	SEDI - SERVIÇOS DIVERSOS	H	4,0260000	22,51	90,62
Composição Auxiliar	91693	SINAPI	SERRA CIRCULAR DE BANCADA COM MOTOR ELÉTRICO POTÊNCIA DE 5HP, COM COIFA PARA DISCO 10" - CHI DIURNO. AF_08/2015	CHOR - CUSTOS HORÁRIOS DE MÁQUINAS E	CHI	0,4500000	21,82	9,81
Composição Auxiliar	91692	SINAPI	SERRA CIRCULAR DE BANCADA COM MOTOR ELÉTRICO POTÊNCIA DE 5HP, COM COIFA PARA DISCO 10" - CHP DIURNO. AF_08/2015	CHOR - CUSTOS HORÁRIOS DE MÁQUINAS E	CHP	0,1120000	22,89	2,56
Insumo	00005073	SINAPI	PREGO DE AÇO POLIDO COM CABEÇA 17 X 24 (2 1/4 X 11)	Material	KG	0,1040000	20,74	2,15
Insumo	00002592	SINAPI	DESMOLDANTE PROTETOR PARA FORMAS DE MADEIRA, DE BASE OLEOSA EMULSIONADA EM ÁGUA	Material	L	0,0095500	9,11	0,08
Insumo	00020247	SINAPI	PREGO DE AÇO POLIDO COM CABEÇA 15 X 15 (1 1/4 X 13)	Material	KG	0,0420000	22,53	0,94
Insumo	00006074	SINAPI	PREGO DE AÇO POLIDO COM CABEÇA 15 X 18 (1 1/2 X 13)	Material	KG	0,0090000	22,79	0,20
Insumo	00040304	SINAPI	PREGO DE AÇO POLIDO COM CABEÇA DUPLA 17 X 27 (2 1/2 X 11)	Material	KG	0,1190000	25,11	2,98
Insumo	00004491	SINAPI	PONTALETE *7,5 X 7,5* CM EM PINUS, MISTA OU EQUIVALENTE DA REGIÃO - BRUTA	Material	M	1,3810000	12,03	16,61
Insumo	00004517	SINAPI	SARRAFO *2,5 X 7,5* CM EM PINUS, MISTA OU EQUIVALENTE DA REGIÃO - BRUTA	Material	M	########	4,21	42,81
Insumo	00001358	SINAPI	CHAPA/PAINEL DE MADEIRA COMPENSADA RESINADA (MADERITE RESINADO ROSA) PARA FORMA DE CONCRETO, DE 2200 X 1100 MM, E = 17 MM	Material	M²	0,6330000	27,53	17,42
				MO sem LS => 54,99	LS =>	46,67	MO com LS =>	101,66
				Valor do BDI => 58,73			Valor com BDI =>	274,43

2.1.7	Código	Banco	Descrição	Tipo	Und	Quant.	Valor Unit	Total
Composição	030889	SBC	CONC.SIMPL.25MPA-SAPATAS E BLOCOS 4M2 FORMA 2X 55KG/M2	FUNDACOES DIRETAS	m³	1,0000000	1.687,43	1.687,43

Justificativa de preço. Doc. 119801/25. Data: 23/09/2025 09:56. Responsável: Denis Garcia Xavier.
Impresso por convidado em 30/09/2025 20:33. Validação: DCE6.117B.6FE0.B03B.02F1.8B8C.7616.1F93.

MUNICÍPIO DE VISTA SERRANA
Fls. _____
CPL

Insumo	001274	SBC	SARRAFO DE PINUS 1" x 2"	Material	M	########	2,20	35,26
Insumo	008419	SBC	DESMOLDANTE LÍQUIDO P/FORMAS ESTRUTURAIS (L=75m2)	Material	L	0,0640000	1[illegible]	[illegible]
Insumo	000050	SBC	CIMENTO PORTLAND CP II 32RS NBR 11578 (quilo)	Material	KG	########	0,70	252,84
Insumo	000100	SBC	AREIA GROSSA LAVADA	Material	m³	0,6530000	141,63	[illegible]
Insumo	099836	SBC	OPERADOR DE BETONEIRA	Mão de Obra	H	1,1900000	19,45	23,13
Insumo	099323	SBC	AJUDANTE ESPECIALIZADO - CONCRETISTA	Mão de Obra	H	7,2920000	18,21	132,76
Insumo	004728	SBC	ACO CA 50 20,0mm (3/4") (2,235 kg/m)	Material	KG	########	8,21	496,70
Insumo	004143	SBC	ESPACADOR CIRCULAR P/ FERRAGENS TIPO ROSETA, COBERTURA 30mm	Material	UN	########	0,34	6,17
Insumo	030541	SBC	BETONEIRA ELET.580L 5CV 7,03m3/h	Material	H	0,1100000	31,00	3,41
Insumo	008767	SBC	PEDRA BRITADA #2	Material	m³	0,3820000	100,00	38,20
Insumo	001205	SBC	PREGO FERRO GALVANIZADO 17x27 (226 un/kg)	Material	KG	0,8400000	27,90	23,43
Insumo	007402	SBC	SERRA CIRCULAR MECAN BANCADA MOT.ELETRICO 5CV	Material	H	2,9520000	0,95	2,80
Insumo	099300	SBC	ARMADOR ou FERREIRO	Mão de Obra	H	4,1890000	23,42	98,08
Insumo	099350	SBC	CARPINTEIRO DE FORMAS	Mão de Obra	H	8,7300000	20,17	176,09
Insumo	001250	SBC	TABUA TERCEIRA QUALIDADE NAO APARELHADA	Material	M	8,3200000	22,33	185,78
Insumo	008766	SBC	PEDRA BRITADA #1	Material	m³	0,3820000	99,47	37,99
Insumo	099449	SBC	AJUDANTE DE CARPINTEIRO	Mão de Obra	H	5,6210000	18,21	102,34
Insumo	000400	SBC	ARAME RECOZIDO ISGW #16 (0,032kg/m) (55 AMARRAS/m3)	Material	KG	1,3750000	23,99	32,98
Insumo	099322	SBC	CONCRETISTA	Mão de Obra	H	4,0270000	20,17	81,22
Insumo	099307	SBC	AJUDANTE DE ARMADOR	Mão de Obra	H	3,6650000	18,21	66,72
				MO sem LS =>	368,04	LS =>	312,30	MO com LS => 680,34
				Valor do BDI =>	613,94			Valor com BDI => 2.401,37

2.2.1	Código	Banco	Descrição	Tipo	Und	Quant.	Valor Unit	Total
Composição	00000006	Próprio	PONTO DE ONIBUS - PILARES E COBERTURA METALICA REVESTIDO EM ACM, COM FACHADA EM ACM, COM LETREIRO EM PVC EXPANDIDO, COM BANCO EM METALON ADESIVADO, COM 1 PAINEL EM METALON ADESIVADO E 1 RIPADO EM METALON ADESIVADO.	FUES - FUNDAÇÕES E ESTRUTURAS	1	1,0000000	33.333,33	33.333,33
Insumo	0111	Próprio	PILARES E COBERTURA METALICA REVESTIDO EM ACM, COM FACHADA EM ACM, COM LETREIRO EM PVC EXPANDIDO, COM BANCO EM METALON ADESIVADO, COM 1 PAINEL EM METALON ADESIVADO E 1 RIPADO EM METALON ADESIVADO.	Equipamento	1	1,0000000	33.333,33	33.333,33
				MO sem LS =>	0,00	LS =>	0,00	MO com LS => 0,00
				Valor do BDI =>	9.076,66			Valor com BDI => 42.409,99

2.3.1	Código	Banco	Descrição	Tipo	Und	Quant.	Valor Unit	Total
Composição	172862	SBC	RAMPA PARA DEFICIENTE FISICO EM CIMENTADO INCLUSIVE BASE	URBANIZACAO	m²	1,0000000	103,07	103,07
Insumo	000100	SBC	AREIA GROSSA LAVADA	Material	m³	0,0980000	141,63	13,89
Insumo	099050	SBC	PEDREIRO	Mão de Obra	H	1,3940000	19,19	26,74
Insumo	099900	SBC	SERVENTE	Mão de Obra	H	1,8260000	14,73	26,89
Insumo	000050	SBC	CIMENTO PORTLAND CP II 32RS NBR 11578 (quilo)	Material	KG	########	0,70	27,90
Insumo	000200	SBC	PEDRA BRITADA #1 E 2	Material	m³	0,0800000	99,47	7,95
				MO sem LS =>	29,01	LS =>	24,62	MO com LS => 53,63
				Valor do BDI =>	28,05			Valor com BDI => 131,13

2.3.2	Código	Banco	Descrição	Tipo	Und	Quant.	Valor Unit	Total
Composição	92404	SINAPI	EXECUÇÃO DE PAVIMENTO EM PISO INTERTRAVADO, COM BLOCO 16 FACES DE 22 X 11 CM, ESPESSURA 8 CM. AF_10/2022	PAVI - PAVIMENTAÇÃO	m²	1,0000000	75,34	75,34
Composição Auxiliar	88260	SINAPI	CALCETEIRO COM ENCARGOS COMPLEMENTARES	SEDI - SERVIÇOS DIVERSOS	H	0,2129000	22,94	4,88
Composição Auxiliar	91278	SINAPI	PLACA VIBRATÓRIA REVERSÍVEL COM MOTOR 4 TEMPOS A GASOLINA, FORÇA CENTRÍFUGA DE 25 KN (2500 KGF), POTÊNCIA 5,5 CV - CHI DIURNO. AF_08/2015	CHOR - CUSTOS HORÁRIOS DE MÁQUINAS E EQUIPAMENTOS	CHI	0,1010000	0,72	0,07
Composição Auxiliar	91277	SINAPI	PLACA VIBRATÓRIA REVERSÍVEL COM MOTOR 4 TEMPOS A GASOLINA, FORÇA CENTRÍFUGA DE 25 KN (2500 KGF), POTÊNCIA 5,5 CV - CHP DIURNO. AF_08/2015	CHOR - CUSTOS HORÁRIOS DE MÁQUINAS E EQUIPAMENTOS	CHP	0,0056000	10,37	0,06

Justificativa de preço. Doc. 119801/25. Data: 23/09/2025 09:56. Responsável: Denis Garcia Xavier.
Impresso por convidado em 30/09/2025 20:33. Validação: DCE6.117B.6FE0.B03B.02F1.8B8C.7616.1F93.

MUNICÍPIO DE VISTA SERRANA
FIS. _____
CPL

Composição Auxiliar	91285	SINAPI	CORTADORA DE PISO COM MOTOR 4 TEMPOS A GASOLINA, POTÊNCIA DE 13 HP, COM DISCO DE CORTE DIAMANTADO SEGMENTADO PARA CONCRETO, DIÂMETRO DE 350 MM, FURO DE 1" (14 X 1") - CHI DIURNO. AF_08/2015	CHOR - CUSTOS HORÁRIOS DE MÁQUINAS E EQUIPAMENTOS	CHI	0,1027000	0,89	0,09
Composição Auxiliar	88316	SINAPI	SERVENTE COM ENCARGOS COMPLEMENTARES	SEDI - SERVIÇOS DIVERSOS	H	0,2129000	18,67	3,97
Composição Auxiliar	91283	SINAPI	CORTADORA DE PISO COM MOTOR 4 TEMPOS A GASOLINA, POTÊNCIA DE 13 HP, COM DISCO DE CORTE DIAMANTADO SEGMENTADO PARA CONCRETO, DIÂMETRO DE 350 MM, FURO DE 1" (14 X 1") - CHP DIURNO. AF_08/2015	CHOR - CUSTOS HORÁRIOS DE MÁQUINAS E EQUIPAMENTOS	CHP	0,0038000	10,80	0,04
Insumo	00000370	SINAPI	AREIA MEDIA - POSTO JAZIDA/FORNECEDOR (RETIRADO NA JAZIDA, SEM TRANSPORTE)	Material	M³	0,0566000	140,00	7,95
Insumo	03035170	SINAPI	BLOQUETE/PISO INTERTRAVADO DE CONCRETO - MODELO ONDA/16 FACES/RETANGULAR/TIJOLINHO/PAVER/HOLANDES/PARALELEPIPEDO, "20 X 10" CM, E = 6 CM, RESISTENCIA DE 35 MPA, COR NATURAL	Material	m²	1,0040000	57,15	57,37
Insumo	00004741	SINAPI	PO DE PEDRA (POSTO PEDREIRA/FORNECEDOR, SEM FRETE)	Material	M³	0,0096000	93,96	0,92
				MO sem LS =>	3,57	LS =>	3,04	MO com LS => 6,61
				Valor do BDI =>	20,51			Valor com BDI => 95,85

2.3.3	Código	Banco	Descrição	Tipo	Und	Quant.	Valor Unit	Total
Composição	104436	SINAPI	EXECUÇÃO DE PASSEIO EM PISO INTERTRAVADO, COM BLOCO PODOTÁTIL (ALERTA OU DIRECIONAL) QUADRADO DE 20 X 20 CM, ESPESSURA 6 CM. AF_10/2022	Pavimento Intertravado	m²	1,0000000	37,72	37,72
Composição Auxiliar	88316	SINAPI	SERVENTE COM ENCARGOS COMPLEMENTARES	SEDI - SERVIÇOS DIVERSOS	H	0,6684000	18,67	12,47
Composição Auxiliar	91283	SINAPI	CORTADORA DE PISO COM MOTOR 4 TEMPOS A GASOLINA, POTÊNCIA DE 13 HP, COM DISCO DE CORTE DIAMANTADO SEGMENTADO PARA CONCRETO, DIÂMETRO DE 350 MM, FURO DE 1" (14 X 1") - CHP DIURNO. AF_08/2015	CHOR - CUSTOS HORÁRIOS DE MÁQUINAS E EQUIPAMENTOS	CHP	0,0491000	10,80	0,53
Composição Auxiliar	91278	SINAPI	PLACA VIBRATÓRIA REVERSÍVEL COM MOTOR 4 TEMPOS A GASOLINA, FORÇA CENTRÍFUGA DE 25 KN (2500 KGF), POTÊNCIA 5,5 CV - CHI DIURNO. AF_08/2015	CHOR - CUSTOS HORÁRIOS DE MÁQUINAS E EQUIPAMENTOS	CHI	0,3301000	0,72	0,23
Composição Auxiliar	91277	SINAPI	PLACA VIBRATÓRIA REVERSÍVEL COM MOTOR 4 TEMPOS A GASOLINA, FORÇA CENTRÍFUGA DE 25 KN (2500 KGF), POTÊNCIA 5,5 CV - CHP DIURNO. AF_08/2015	CHOR - CUSTOS HORÁRIOS DE MÁQUINAS E EQUIPAMENTOS	CHP	0,0041000	10,37	0,04
Composição Auxiliar	91285	SINAPI	CORTADORA DE PISO COM MOTOR 4 TEMPOS A GASOLINA, POTÊNCIA DE 13 HP, COM DISCO DE CORTE DIAMANTADO SEGMENTADO PARA CONCRETO, DIÂMETRO DE 350 MM, FURO DE 1" (14 X 1") - CHI DIURNO. AF_08/2015	CHOR - CUSTOS HORÁRIOS DE MÁQUINAS E EQUIPAMENTOS	CHI	0,2851000	0,89	0,25
Composição Auxiliar	88260	SINAPI	CALCETEIRO COM ENCARGOS COMPLEMENTARES	SEDI - SERVIÇOS DIVERSOS	H	0,6684000	22,94	15,33
Insumo	00004741	SINAPI	PO DE PEDRA (POSTO PEDREIRA/FORNECEDOR, SEM FRETE)	Material	M³	0,0096000	93,96	0,92
Insumo	00000370	SINAPI	AREIA MEDIA - POSTO JAZIDA/FORNECEDOR (RETIRADO NA JAZIDA, SEM TRANSPORTE)	Material	M³	0,0566000	140,00	7,95
Insumo	00044914	SINAPI	BLOQUETE/PISO INTERTRAVADO DE CONCRETO, MODELO QUADRADO, PODOTATIL DIRECIONAL E ALERTA, "20 X 20" CM, E = 6 CM, RESISTENCIA DE 35 MPA, COR NATURAL	Material	m²	1,0080000	0,00	0,00
				MO sem LS =>	11,22	LS =>	9,53	MO com LS => 20,75
				Valor do BDI =>	10,27			Valor com BDI => 47,99

2.3.4	Código	Banco	Descrição	Tipo	Und	Quant.	Valor Unit	Total
Composição	11472	ORSE	Regularização manual e compactação com placa vibratória	Execução de Cortes e Aterros	m²	1,0000000	7,14	7,14
Item	**Código**	**Banco**	**Descrição**	**Tipo**	**Und**	**Quant.**	**Valor Unit**	**Total**

Justificativa de preço. Doc. 119801/25. Data: 23/09/2025 09:56. Responsável: Denis Garcia Xavier.
Impresso por convidado em 30/09/2025 20:33. Validação: DCE6.117B.6FE0.B03B.02F1.8B8C.7616.1F93.

MUNICÍPIO DE VISTA SERRANA
FIS. _____
CPL

Composição	10549	ORSE	Encargos Complementares - Servente	Provisórios	h	0,3000000	3,80	1,14
Insumo	00006111/SINAPI	ORSE	Servente de obras (horista)	Mão de Obra	h	0,3000000	14,58	4,37
Composição	11449	ORSE	Compactação manual com placa vibratória sem controle do grau de compactação	Aterros / Reaterros / Compactações	m³	0,1600000	10,82	1,91

Detalhamento de Cálculo ORSE

Item	Código	Banco	Equipamentos de Custo Unitário	Quantidade	Utilização. Produtiva	Utilização. Improdutiva	Custo Horário Produtiva	Custo Horário Improdutiva	Custo Horário Total
Insumo	2459	ORSE	Caminhao tanque 6000 l (m. benz - ATEGO 1418/42 - 136,0 hp ou equivalente)	0,0090000	0,0045	0,0405	174,58	12,87	0,01

Item	Código	Banco	Descrição	Tipo	Und	Quant.	Valor Unit	Total
Insumo	00012895/SINAPI	ORSE	Capacete de segurança aba frontal com suspensão de polietileno, sem jugular (classe b)	Material	un	0,0002340	13,75	0,00
Insumo	4728	ORSE	Talhadeira chata 10"	Material	un	0,0001170	18,58	0,00
Insumo	00012692/SINAPI	ORSE	Luva raspa de couro, cano curto (punho "7" cm)	Material	par	0,0008970	12,37	0,01
Insumo	00012893/SINAPI	ORSE	Bota de segurança com biqueira de aço e colarinho acolchoado	Material	par	0,0003120	66,00	0,02
Insumo	1661	ORSE	Óculos branco proteção	Material	pr	0,0003120	6,70	0,00
Insumo	10492	ORSE	Cesta Básica	Material	un	0,0017550	190,00	0,33
Insumo	941	ORSE	Fardamento com mangas curta	Material	un	0,0005850	193,44	0,11
Insumo	10517	ORSE	Exames admissionais/demissionais (checkup)	Serviços	cj	0,0001560	300,00	0,04
Insumo	10788	ORSE	Pá quadrada	Material	un	0,0000780	36,90	0,00
Insumo	4729	ORSE	Marreta 1 kg com cabo	Material	un	0,0000390	37,80	0,00
Insumo	158	ORSE	Almoço (Participação do empregador)	Material	un	0,0397020	14,00	0,55
Insumo	2378	ORSE	Vale transporte	Material	un	0,0366990	4,50	0,16
Insumo	10362	ORSE	Seguro de vida e acidente em grupo	Serviços	un	0,0017550	12,54	0,02
Insumo	10761	ORSE	Refeição - café da manhã (café com leite e dois pães com manteiga)	Serviços	un	0,0397020	5,00	0,19
Insumo	10696	ORSE	Protetor auricular	Material	un	0,0017550	4,90	0,00
Insumo	00002711/SINAPI	ORSE	Carrinho de mao, em aco, com capacidade de "45 a 65" l / "100" kg, pneu com camara	Material	un	0,0000780	155,05	0,01
Insumo	00012894/SINAPI	ORSE	Capa para chuva em pvc com forro de poliester, com capuz (amarela ou azul)	Material	un	0,0000780	17,87	0,00
Insumo	10599	ORSE	Protetor solar fps 30 com 120ml	Material	un	0,0007020	18,00	0,01
Insumo	00006111/SINAPI	ORSE	Servente de obras (horista)	Mão de Obra	h	0,3900000	14,58	5,68
Insumo	2461	ORSE	Aluguel de compactador placa 415 kg (cynapac - cm 20 diesel - 6,0 hp)	Equipamento	h	0,0009000	2,82	0,00
				MO sem LS => 3,07	LS =>	2,61	MO com LS =>	5,68
				Valor do BDI => 1,94			Valor com BDI =>	9,08

2.4.1	Código	Banco	Descrição	Tipo	Und	Quant.	Valor Unit	Total
Composição	12097	ORSE	Lâmpada PAR 20 Led 9w bivolt br	Luminárias Internas	un	1,0000000	64,22	64,22

Item	Código	Banco	Descrição	Tipo	Und	Quant.	Valor Unit	Total
Composição	10552	ORSE	Encargos Complementares - Eletricista	Provisórios	h	0,1000000	3,66	0,36
Insumo	12927	ORSE	Lâmpada PAR 20 Led 9w bivolt br	Material	un	1,0000000	62,00	62,00
Insumo	00002436/SINAPI	ORSE	Eletricista (horista)	Mão de Obra	h	0,1000000	19,02	1,90

Detalhamento de Cálculo ORSE

Item	Código	Banco	Descrição	Tipo	Und	Quant.	Valor Unit	Total
Insumo	941	ORSE	Fardamento com mangas curta	Material	un	0,0001500	193,44	0,02
Insumo	11242	ORSE	Chave inglesa 12"	Material	un	0,0000100	34,00	0,00
Insumo	1661	ORSE	Óculos branco proteção	Material	pr	0,0000800	6,70	0,00
Insumo	10599	ORSE	Protetor solar fps 30 com 120ml	Material	un	0,0001800	18,00	0,00
Insumo	11240	ORSE	Alicate com isolamento	Material	un	0,0000200	47,69	0,00
Insumo	10362	ORSE	Seguro de vida e acidente em grupo	Serviços	un	0,0004500	12,54	0,00
Insumo	10517	ORSE	Exames admissionais/demissionais (checkup)	Serviços	cj	0,0000400	300,00	0,01

Justificativa de preço. Doc. 119801/25. Data: 23/09/2025 09:56. Responsável: Denis Garcia Xavier.
Impresso por convidado em 30/09/2025 20:33. Validação: DCE6.117B.6FE0.B03B.02F1.8B8C.7616.1F93.

MUNICÍPIO DE VISTA SERRANA
FLS.
CPL

Insumo	00012893/SINAPI	ORSE	Bota de segurança com biqueira de aço e calcinho acolchoado	Material	par	0,0000700	66,00	0,00
Insumo	10579	ORSE	Chave de fenda chata 30 cm	Material	un	0,0000200	26,89	0,00
Insumo	11241	ORSE	Alicate volt-amperímetro	Material	un	0,0000200	155,00	0,00
Insumo	10596	ORSE	Protetor auricular	Material	un	0,0004500	4,90	0,00
Insumo	00012892/SINAPI	ORSE	Luva raspa de couro, cano curto (punho "7" cm)	Material	par	0,0002300	12,37	0,00
Insumo	10492	ORSE	Cesta Básica	Material	un	0,0004500	190,00	0,08
Insumo	2370	ORSE	Vale transporte	Material	un	0,0065400	4,50	0,02
Insumo	158	ORSE	Almoço (Participação do empregador)	Material	un	0,0101800	14,00	0,14
Insumo	10761	ORSE	Refeição - café da manhã (café com leite e dois pães com manteiga)	Serviços	un	0,0101800	5,00	0,05
Insumo	00012894/SINAPI	ORSE	Capa para chuva em pvc com forro de poliester, com capuz (amarela ou azul)	Material	un	0,0000200	17,87	0,00
Insumo	00012895/SINAPI	ORSE	Capacete de segurança aba frontal com suspensão de polietileno, sem jugular (classe b)	Material	un	0,0000600	13,75	0,00
Insumo	12927	ORSE	Lâmpada PAR 20 Led 8w bivolt br	Material	un	1,0000000	62,00	62,00
Insumo	00002438/SINAPI	ORSE	Eletricista (horista)	Mão de Obra	h	0,1000000	19,02	1,90
				MO sem LS =>	1,02	LS =>	0,88	MO com LS => 1,90
				Valor do BDI =>	17,48			Valor com BDI => 81,70

2.4.2	Código	Banco	Descrição	Tipo	Und	Quant.	Valor Unit	Total
Composição	060561	SBC	FITA DE LED SILICONADA, 120 LEDS POR METRO, POTÊNCIA 9,6 W/M	INSTALAÇÕES ELÉTRICAS -	UN	1,0000000	119,06	119,06
Insumo	099250	SBC	ELETRICISTA	Mão de Obra	H	0,1900000	20,17	3,83
Insumo	099806	SBC	AJUDANTE DE ELETRICISTA	Mão de Obra	H	0,1900000	18,21	3,45
Insumo	036522	SBC	FITA LED SILICONADA ROLO 5M, 120 LED/M, POTÊNCIA 9,6 W/M LEDS 3528	Material	UN	1,0000000	111,78	111,78
				MO sem LS =>	3,93	LS =>	3,35	MO com LS => 7,28
				Valor do BDI =>	32,42			Valor com BDI => 151,48

2.4.3	Código	Banco	Descrição	Tipo	Und	Quant.	Valor Unit	Total
Composição	062055	SBC	TOMADA USB BIVOLT 1,5A BRANCO 4X2 E PLACA ILUS SIEMENS	INSTALAÇÕES ELÉTRICAS - DUTOS	UN	1,0000000	189,19	189,19
Insumo	034429	SBC	TOMADA USB BIVOLT 1,5A BRANCO ILUS SIEMENS	Material	UN	1,0000000	174,95	174,95
Insumo	099250	SBC	ELETRICISTA	Mão de Obra	H	0,3330000	20,17	6,71
Insumo	004979	SBC	CAIXA DE PASSAGEM PARA ENERGIA 4"x2" PVC	Material	UN	1,0000000	1,47	1,47
Insumo	099806	SBC	AJUDANTE DE ELETRICISTA	Mão de Obra	H	0,3330000	18,21	6,06
				MO sem LS =>	6,90	LS =>	5,87	MO com LS => 12,77
				Valor do BDI =>	51,51			Valor com BDI => 240,70

2.4.4	Código	Banco	Descrição	Tipo	Und	Quant.	Valor Unit	Total
Composição	104478	SINAPI	COMPOSIÇÃO PARAMÉTRICA DE PONTO ELÉTRICO DE ILUMINAÇÃO, COM INTERRUPTOR PARALELO, EM EDIFÍCIO RESIDENCIAL COM ELETRODUTO EMBUTIDO SEM NECESSIDADE DE RASGOS, INCLUSO TOMADA, ELETRODUTO, CABO E QUEBRA (SEM LUMINÁRIA E LÂMPADA), AF_11/2022	INEL - INSTALAÇÃO ELÉTRICA/ELETRIFICAÇÃO E ILUMINAÇÃO EXTERNA	UN	1,0000000	283,56	283,56
Composição Auxiliar	91924	SINAPI	CABO DE COBRE FLEXÍVEL ISOLADO, 1,5 MM², ANTI-CHAMA 450/750 V, PARA CIRCUITOS TERMINAIS - FORNECIMENTO E INSTALAÇÃO. AF_03/2023	INEL - INSTALAÇÃO ELÉTRICA/ELETRIFICAÇÃO E ILUMINAÇÃO EXTERNA	M	#########	3,08	99,03
Composição Auxiliar	91855	SINAPI	ELETRODUTO FLEXÍVEL CORRUGADO REFORÇADO, PVC, DN 25 MM (3/4"), PARA CIRCUITOS TERMINAIS, INSTALADO EM PAREDE - FORNECIMENTO E INSTALAÇÃO. AF_03/2023	INEL - INSTALAÇÃO ELÉTRICA/ELETRIFICAÇÃO E ILUMINAÇÃO EXTERNA	M	2,2000000	9,99	21,97

Justificativa de preço. Doc. 119801/25. Data: 23/09/2025 09:56. Responsável: Denis Garcia Xavier.
Impresso por convidado em 30/09/2025 20:33. Validação: DCE6.117B.6FE0.B03B.02F1.8B8C.7616.1F93.

MUNICÍPIO DE VISTA SERRANA
Fls. _____
CPL

Composição Auxiliar	91940	SINAPI	CAIXA RETANGULAR 4" X 2" MÉDIA (1,30 M DO PISO), PVC, INSTALADA EM PAREDE - FORNECIMENTO E INSTALAÇÃO. AF_03/2023	INEL - INSTALAÇÃO ELÉTRICA/ELETRIFICAÇÃO E ILUMINAÇÃO	UN	2,0000000	14,48	28,96
Composição Auxiliar	91926	SINAPI	CABO DE COBRE FLEXÍVEL ISOLADO, 2,5 MM², ANTI-CHAMA 450/750 V, PARA CIRCUITOS TERMINAIS - FORNECIMENTO E INSTALAÇÃO. AF_03/2023	INEL - INSTALAÇÃO ELÉTRICA/ELETRIFICAÇÃO E ILUMINAÇÃO EXTERNA	M	1,8750000	4,56	8,55
Composição Auxiliar	91955	SINAPI	INTERRUPTOR PARALELO (1 MÓDULO), 10A/250V, INCLUINDO SUPORTE E PLACA - FORNECIMENTO E INSTALAÇÃO. AF_03/2023	INEL - INSTALAÇÃO ELÉTRICA/ELETRIFICAÇÃO E ILUMINAÇÃO	UN	2,0000000	31,20	62,40
Composição Auxiliar	90456	SINAPI	QUEBRA EM ALVENARIA PARA INSTALAÇÃO DE CAIXA DE TOMADA (4X4 OU 4X2). AF_09/2023	INHI - INSTALAÇÕES HIDROS SANITÁRIAS	UN	2,0000000	4,50	9,00
Composição Auxiliar	91937	SINAPI	CAIXA OCTOGONAL 3" X 3", PVC, INSTALADA EM LAJE - FORNECIMENTO E INSTALAÇÃO. AF_03/2023	INEL - INSTALAÇÃO ELÉTRICA/ELETRIFICAÇÃO E ILUMINAÇÃO	UN	1,0000000	11,99	11,99
Composição Auxiliar	91845	SINAPI	ELETRODUTO FLEXÍVEL CORRUGADO REFORÇADO, PVC, DN 25 MM (3/4"), PARA CIRCUITOS TERMINAIS, INSTALADO EM LAJE - FORNECIMENTO E INSTALAÇÃO. AF_03/2023	INEL - INSTALAÇÃO ELÉTRICA/ELETRIFICAÇÃO E ILUMINAÇÃO EXTERNA	M	5,4475000	7,65	41,67
				MO sem LS =>	59,32	LS =>	50,35	MO com LS =>	109,67
				Valor do BDI =>	77,21			Valor com BDI =>	360,77

2.4.5	Código	Banco	Descrição	Tipo	Und	Quant.	Valor Unit	Total
Composição	104479	SINAPI	COMPOSIÇÃO PARAMÉTRICA DE PONTO ELÉTRICO DE TOMADA DE USO GERAL 2P+T (10A/250V) EM EDIFÍCIO RESIDENCIAL COM ELETRODUTO EMBUTIDO SEM NECESSIDADE DE RASGOS, INCLUSO TOMADA, ELETRODUTO, CABO E QUEBRA. AF_11/2022	INEL - INSTALAÇÃO ELÉTRICA/ELETRIFICAÇÃO E ILUMINAÇÃO EXTERNA	UN	1,0000000	115,12	115,12
Composição Auxiliar	91855	SINAPI	ELETRODUTO FLEXÍVEL CORRUGADO REFORÇADO, PVC, DN 25 MM (3/4"), PARA CIRCUITOS TERMINAIS, INSTALADO EM PAREDE - FORNECIMENTO E INSTALAÇÃO. AF_03/2023	INEL - INSTALAÇÃO ELÉTRICA/ELETRIFICAÇÃO E ILUMINAÇÃO EXTERNA	M	0,8850000	9,99	8,84
Composição Auxiliar	92000	SINAPI	TOMADA BAIXA DE EMBUTIR (1 MÓDULO), 2P+T 10 A, INCLUINDO SUPORTE E PLACA - FORNECIMENTO E INSTALAÇÃO. AF_03/2023	INEL - INSTALAÇÃO ELÉTRICA/ELETRIFICAÇÃO E ILUMINAÇÃO	UN	1,0000000	26,94	26,94
Composição Auxiliar	91940	SINAPI	CAIXA RETANGULAR 4" X 2" MÉDIA (1,30 M DO PISO), PVC, INSTALADA EM PAREDE - FORNECIMENTO E INSTALAÇÃO. AF_03/2023	INEL - INSTALAÇÃO ELÉTRICA/ELETRIFICAÇÃO E ILUMINAÇÃO	UN	1,0000000	14,48	14,48
Composição Auxiliar	91926	SINAPI	CABO DE COBRE FLEXÍVEL ISOLADO, 2,5 MM², ANTI-CHAMA 450/750 V, PARA CIRCUITOS TERMINAIS - FORNECIMENTO E INSTALAÇÃO. AF_03/2023	INEL - INSTALAÇÃO ELÉTRICA/ELETRIFICAÇÃO E ILUMINAÇÃO EXTERNA	M	########	4,56	48,02
Composição Auxiliar	91845	SINAPI	ELETRODUTO FLEXÍVEL CORRUGADO REFORÇADO, PVC, DN 25 MM (3/4"), PARA CIRCUITOS TERMINAIS, INSTALADO EM LAJE - FORNECIMENTO E INSTALAÇÃO. AF_03/2023	INEL - INSTALAÇÃO ELÉTRICA/ELETRIFICAÇÃO E ILUMINAÇÃO EXTERNA	M	1,6140000	7,65	12,34
Composição Auxiliar	90456	SINAPI	QUEBRA EM ALVENARIA PARA INSTALAÇÃO DE CAIXA DE TOMADA (4X4 OU 4X2). AF_09/2023	INHI - INSTALAÇÕES HIDROS SANITÁRIAS	UN	1,0000000	4,50	4,50
				MO sem LS =>	22,89	LS =>	19,44	MO com LS =>	42,33
				Valor do BDI =>	31,34			Valor com BDI =>	146,46

2.4.6	Código	Banco	Descrição	Tipo	Und	Quant.	Valor Unit	Total
Composição	101635	SINAPI	BRAÇO PARA ILUMINAÇÃO PÚBLICA, EM TUBO DE AÇO GALVANIZADO, COMPRIMENTO DE 1,20 M, PARA FIXAÇÃO EM POSTE METÁLICO - FORNECIMENTO E INSTALAÇÃO. AF_02/2025	Luminárias Externas	UN	1,0000000	75,96	75,96
Composição Auxiliar	105845	SINAPI	GUINDAUTO HIDRÁULICO, CAPACIDADE MÁXIMA DE CARGA 6200 KG, MOMENTO MÁXIMO DE CARGA 11,7 TM, ALCANCE MÁXIMO HORIZONTAL 9,70 M, INCLUSIVE CAMINHÃO TOCO PBT 16.000 KG, POTÊNCIA DE 189 CV E CESTA AÉREA COM ISOLAMENTO CLASSE C - CHI DIURNO. AF_01/2025	Custos Horários Produtivo e Improdutivo dos Equipamentos	CHI	0,0517014	67,54	3,49
Composição Auxiliar	88264	SINAPI	ELETRICISTA COM ENCARGOS COMPLEMENTARES	SEDI - SERVIÇOS DIVERSOS	H	0,5740000	23,42	13,44
Composição Auxiliar	88247	SINAPI	AUXILIAR DE ELETRICISTA COM ENCARGOS COMPLEMENTARES	SEDI - SERVIÇOS DIVERSOS	H	0,5740000	19,78	11,35

Justificativa de preço. Doc. 119801/25. Data: 23/09/2025 09:56. Responsável: Denis Garcia Xavier.
Impresso por convidado em 30/09/2025 20:33. Validação: DCE6.117B.6FE0.B03B.02F1.8B8C.7616.1F93.

MUNICÍPIO DE VISTA SERRANA
FLS. _____
CPL

Composição Auxiliar	106844	SINAPI	GUINDAUTO HIDRÁULICO, CAPACIDADE MÁXIMA DE CARGA 6200 KG, MOMENTO MÁXIMO DE CARGA 11,7 TM, ALCANCE MÁXIMO HORIZONTAL 9,70 M, INCLUSIVE CAMINHÃO TOCO PBT 16.000 KG, POTÊNCIA DE 189 CV E CESTA AÉREA COM ISOLAMENTO CLASSE C - CHP DIURNO. AF_01/2025	Custos Horários Produtivo e Improdutivo dos Equipamentos	CHP	0,2016071	199,04	40,12
Insumo	00044215	SINAPI	BRACO PARA LUMINARIA PUBLICA 1 X 1,20 M	Material	UN	1,0000000	0,00	0,00
Insumo	00001022	SINAPI	CABO DE COBRE, FLEXIVEL, CLASSE 4 OU 5, ISOLACAO EM PVC/A, ANTICHAMA BWF-B, COBERTURA PVC-ST1, ANTICHAMA BWF-B, 1 CONDUTOR, 0,6/1 KV, SECAO NOMINAL 2,5 MM2	Material	M	2,4000000	3,15	7,56
				MO sem LS =>	13,00	LS =>	11,04	MO com LS => 24,04
				Valor do BDI =>	20,68			Valor com BDI => 96,64

2.4.7	Código	Banco	Descrição	Tipo	Und	Quant.	Valor Unit	Total
Composição	101655	SINAPI	LUMINÁRIA DE LED PARA ILUMINAÇÃO PÚBLICA, DE 51 W ATÉ 67 W - FORNECIMENTO E INSTALAÇÃO. AF_02/2025_PS	INEL - INSTALAÇÃO ELÉTRICA/ELETRIFICAÇÃO E ILUMINAÇÃO EXTERNA	UN	1,0000000	273,78	273,78
Composição Auxiliar	88247	SINAPI	AUXILIAR DE ELETRICISTA COM ENCARGOS COMPLEMENTARES	SEDI - SERVIÇOS DIVERSOS	H	0,2064000	19,78	4,08
Composição Auxiliar	5930	SINAPI	GUINDAUTO HIDRÁULICO, CAPACIDADE MÁXIMA DE CARGA 6200 KG, MOMENTO MÁXIMO DE CARGA 11,7 TM, ALCANCE MÁXIMO HORIZONTAL 9,70 M, INCLUSIVE CAMINHÃO TOCO PBT 16.000 KG, POTÊNCIA DE 189 CV - CHI DIURNO. AF_06/2014	CHOR - CUSTOS HORÁRIOS DE MÁQUINAS E EQUIPAMENTOS	CHI	0,0517014	67,51	3,49
Composição Auxiliar	5928	SINAPI	GUINDAUTO HIDRÁULICO, CAPACIDADE MÁXIMA DE CARGA 6200 KG, MOMENTO MÁXIMO DE CARGA 11,7 TM, ALCANCE MÁXIMO HORIZONTAL 9,70 M, INCLUSIVE CAMINHÃO TOCO PBT 16.000 KG, POTÊNCIA DE 189 CV - CHP DIURNO. AF_06/2014	CHOR - CUSTOS HORÁRIOS DE MÁQUINAS E EQUIPAMENTOS	CHP	0,2016071	275,00	55,44
Composição Auxiliar	88264	SINAPI	ELETRICISTA COM ENCARGOS COMPLEMENTARES	SEDI - SERVIÇOS DIVERSOS	H	0,2064000	23,42	4,83
Insumo	00021127	SINAPI	FITA ISOLANTE ADESIVA ANTICHAMA, USO ATE 750 V, EM ROLO DE 19 MM X 5 M	Material	UN	0,0140000	3,40	0,04
Insumo	00042245	SINAPI	LUMINARIA DE LED PARA ILUMINACAO PUBLICA, DE 51 W ATE 67 W, INVOLUCRO EM ALUMINIO OU ACO INOX	Material	UN	1,0000000	205,90	205,90
				MO sem LS =>	6,53	LS =>	5,55	MO com LS => 12,08
				Valor do BDI =>	74,55			Valor com BDI => 348,33

2.4.8	Código	Banco	Descrição	Tipo	Und	Quant.	Valor Unit	Total
Composição	74131/001	SINAPI	QUADRO DE DISTRIBUICAO DE ENERGIA DE EMBUTIR, EM PVC, PARA 3 DISJUNTORES TERMOMAGNETICOS MONOPOLARES SEM BARRAMENTO FORNECIMENTO E INSTALACAO	INEL - INSTALAÇÃO ELÉTRICA/ELETRIFICAÇÃO E ILUMINAÇÃO EXTERNA	UN	1,0000000	96,47	96,47
Composição Auxiliar	88264	SINAPI	ELETRICISTA COM ENCARGOS COMPLEMENTARES	SEDI - SERVIÇOS DIVERSOS	H	1,0000000	23,42	23,42
Composição Auxiliar	88247	SINAPI	AUXILIAR DE ELETRICISTA COM ENCARGOS COMPLEMENTARES	SEDI - SERVIÇOS DIVERSOS	H	1,0000000	19,78	19,78
Insumo	00039794	SINAPI	QUADRO DE DISTRIBUICAO, SEM BARRAMENTO, EM PVC, DE EMBUTIR, PARA 3 DISJUNTORES NEMA OU 4 DISJUNTORES DIN	Material	UN	1,0000000	53,27	53,27
				MO sem LS =>	17,58	LS =>	14,92	MO com LS => 32,50
				Valor do BDI =>	26,26			Valor com BDI => 122,73

2.4.9	Código	Banco	Descrição	Tipo	Und	Quant.	Valor Unit	Total
Composição	74130/001	SINAPI	DISJUNTOR TERMOMAGNETICO MONOPOLAR PADRAO NEMA (AMERICANO) 10 A 30A 240V, FORNECIMENTO E INSTALACAO	INEL - INSTALAÇÃO ELÉTRICA/ELETRIFICAÇÃO E ILUMINAÇÃO	UN	1,0000000	13,42	13,42
Composição Auxiliar	88264	SINAPI	ELETRICISTA COM ENCARGOS COMPLEMENTARES	SEDI - SERVIÇOS DIVERSOS	H	0,1250000	23,42	2,92

Justificativa de preço. Doc. 119801/25. Data: 23/09/2025 09:56. Responsável: Denis Garcia Xavier.
Impresso por convidado em 30/09/2025 20:33. Validação: DCE6.117B.6FE0.B03B.02F1.8B8C.7616.1F93.

MUNICÍPIO DE VISTA SERRANA
FLS. _____
CPL

Insumo	00002370	SINAPI	DISJUNTOR TIPO NEMA, MONOPOLAR 10 ATE 30A, TENSAO MAXIMA DE 240 V	Material		UN	1,0000000	10,50	10,50
				MO sem LS =>	1,21	LS =>	1,04	MO com LS =>	2,25
				Valor do BDI =>	3,65			Valor com BDI =>	17,07

2.4.10	Código	Banco	Descrição	Tipo	Und	Quant.	Valor Unit	Total
Composição	00000308	Próprio	POSTE CONICO CONTINUO EM ACO GALVANIZADO, RETO, FLANGEADO, H = 6 M, DIAMETRO INFERIOR = "125" MM COM LUMINARIA DE LED PARA ILUMINACAO PUBLICA DE 120 W - FORNECIMENTO E INSTALAÇÕES	URBA - URBANIZAÇÃO	1	1,0000000	3.847,09	3.847,09
Composição Auxiliar	101856	SINAPI	LUMINÁRIA DE LED PARA ILUMINAÇÃO PÚBLICA DE 68 W ATÉ 97 W - FORNECIMENTO E INSTALAÇÃO. AF_02/2025_PS	INEL - INSTALAÇÃO ELÉTRICA/ELETRIFICAÇÃO E ILUMINAÇÃO EXTERNA	UN	1,0000000	295,80	295,80
Composição Auxiliar	88247	SINAPI	AUXILIAR DE ELETRICISTA COM ENCARGOS COMPLEMENTARES	SEDI - SERVIÇOS DIVERSOS	H	0,6400000	19,78	12,66
Composição Auxiliar	97886	SINAPI	CAIXA ENTERRADA ELÉTRICA RETANGULAR, EM ALVENARIA COM TIJOLOS CERÂMICOS MACIÇOS, FUNDO COM BRITA, DIMENSÕES INTERNAS: 0,3X0,3X0,3 M, AF_12/2020	INEL - INSTALAÇÃO ELÉTRICA/ELETRIFICAÇÃO E ILUMINAÇÃO EXTERNA	UN	1,0000000	146,38	146,38
Composição Auxiliar	96985	SINAPI	HASTE DE ATERRAMENTO, DIÂMETRO 5/8", COM 3 METROS - FORNECIMENTO E INSTALAÇÃO. AF_08/2023	INEL - INSTALAÇÃO ELÉTRICA/ELETRIFICAÇÃO E ILUMINAÇÃO	UN	1,0000000	85,01	85,01
Composição Auxiliar	98111	SINAPI	CAIXA DE INSPEÇÃO PARA ATERRAMENTO, CIRCULAR, EM POLIETILENO, DIÂMETRO INTERNO = 0,3 M. AF_12/2020	INHI - INSTALAÇÕES HIDROSSANITÁRIAS	UN	1,0000000	43,85	43,85
Composição Auxiliar	72253	SINAPI	CABO DE COBRE NU 35MM2 - FORNECIMENTO E INSTALACAO	INEL - INSTALAÇÃO ELÉTRICA/ELETRIFIC	M	1,0000000	53,82	53,82
Composição Auxiliar	88264	SINAPI	ELETRICISTA COM ENCARGOS COMPLEMENTARES	SEDI - SERVIÇOS DIVERSOS	H	2,0800000	23,42	48,71
Composição Auxiliar	105953	SINAPI	POSTE DE AÇO CÔNICO CONTÍNUO RETO, ENGASTAMENTO SIMPLES COM 1 M DE SOLO, H=7M - FORNECIMENTO E INSTALAÇÃO. AF_04/2025	Postes de Concreto e Metálicos	UN	1,0000000	1.743,67	1.743,67
Composição Auxiliar	93358	SINAPI	ESCAVAÇÃO MANUAL DE VALA. AF_06/2024	MOVT - MOVIMENTO DE TERRA	m³	0,2700000	73,85	19,93
Composição Auxiliar	96541	SINAPI	FABRICAÇÃO, MONTAGEM E DESMONTAGEM DE FÔRMA PARA SAPATA, EM CHAPA DE MADEIRA COMPENSADA RESINADA, E=17 MM, 4 UTILIZAÇÕES. AF_01/2024	FUES - FUNDAÇÕES E ESTRUTURAS	m²	2,7200000	155,24	422,25
Composição Auxiliar	102487	SINAPI	CONCRETO CICLÓPICO FCK = 15MPA, 30% PEDRA DE MÃO EM VOLUME REAL, INCLUSIVE LANÇAMENTO. AF_05/2021	FUES - FUNDAÇÕES E ESTRUTURAS	m³	0,2700000	547,65	147,86
Composição Auxiliar	101632	SINAPI	RELÉ FOTOELÉTRICO PARA COMANDO DE ILUMINAÇÃO EXTERNA 1000 W - FORNECIMENTO E INSTALAÇÃO. AF_02/2025	INEL - INSTALAÇÃO ELÉTRICA/ELETRIFICAÇÃO E ILUMINAÇÃO	UN	1,0000000	36,15	36,15
Composição Auxiliar	91927	SINAPI	CABO DE COBRE FLEXÍVEL ISOLADO, 2,5 MM², ANTI-CHAMA 0,6/1,0 KV, PARA CIRCUITOS TERMINAIS - FORNECIMENTO E INSTALAÇÃO. AF_03/2023	INEL - INSTALAÇÃO ELÉTRICA/ELETRIFICAÇÃO E ILUMINAÇÃO EXTERNA	M	#########	5,18	116,55
Composição Auxiliar	91935	SINAPI	ELETRODUTO FLEXÍVEL CORRUGADO REFORÇADO, PVC, DN 25 MM (3/4"), PARA CIRCUITOS TERMINAIS, INSTALADO EM FORRO - FORNECIMENTO E INSTALAÇÃO. AF_03/2023	INEL - INSTALAÇÃO ELÉTRICA/ELETRIFICAÇÃO E ILUMINAÇÃO EXTERNA	M	7,0000000	17,78	124,46
Composição Auxiliar	73855/001	SINAPI	CHUMBADOR DE AÇO PARA FIXAÇÃO DE POSTE DE AÇO RETO OU CURVO 7 A 9M COM FLANGE - FORNECIMENTO E INSTALAÇÃO	INEL - INSTALAÇÃO ELÉTRICA/ELETRIFICAÇÃO E ILUMINAÇÃO	UN	1,0000000	550,00	550,00
				MO sem LS =>	389,84	LS =>	330,79	MO com LS =>	720,63
				Valor do BDI =>	1.047,56			Valor com BDI =>	4.894,65

2.5.1	Código	Banco	Descrição	Tipo	Und	Quant.	Valor Unit	Total
Composição	10536	ORSE	Lixeira em fibra de vidro, com capacidade 50L, com suporte (poste), FIOBERGLASS, REF. CLPD1085 ou similar	Diversos	un	1,0000000	333,19	333,19
Item	**Código**	**Banco**	**Descrição**	**Tipo**	**Und**	**Quant.**	**Valor Unit**	**Total**
Insumo	11237	ORSE	Lixeiras em fibra de vidro, com capacidade 50L com suporte (poste), da Fiberglass, ref.CLPD1085 ou similar Padão EMURB	Material	un	1,0000000	311,00	311,00
Composição	10549	ORSE	Encargos Complementares - Servente	Provisórios	h	0,3000000	3,80	1,14

Justificativa de preço. Doc. 119801/25. Data: 23/09/2025 09:56. Responsável: Denis Garcia Xavier.
Impresso por convidado em 30/09/2025 20:33. Validação: DCE6.117B.6FE0.B03B.02F1.8B8C.7616.1F93.

PREFEITURA MUNICÍPIO DE VISTA SERRANA
Fls. _____

Insumo	00004750/SINAPI	ORSE	Pedreiro (horista)	Mão de Obra	h	0,3000000	19,02	5,70
Insumo	00006111/SINAPI	ORSE	Servente de obras (horista)	Mão de Obra	h	0,3000000	14,58	4,37
Composição	95	ORSE	Concreto simples fabricado na obra, fck=13,5 mpa, lançado e adensado	Alvenarias de Pedra e Concretos para	m³	0,0160000	565,99	9,05
Composição	2497	ORSE	Escavação manual de vala ou cava em material de 1ª categoria, profundidade até 1,50m	Escavação Manual em Área Urbana	m³	0,0160000	55,31	0,88
Composição	10550	ORSE	Encargos Complementares - Pedreiro	Provisórios	h	0,3000000	3,67	1,10

Detalhamento de Cálculo ORSE

Item	Código	Banco	Descrição	Tipo	Und	Quant.	Valor Unit	Total
Insumo	11237	ORSE	Lixeiras em fibra de vidro, com capacidade 50L com suporte (poste), da Fiberglass, ref.CLPD1085 ou similar Padão EMURB	Material	un	1,0000000	311,00	311,00
Insumo	00012895/SINAPI	ORSE	Capacete de seguranca aba frontal com suspensao de polietileno, sem jugular (classe b)	Material	un	0,0004706	13,75	0,00
Insumo	4728	ORSE	Talhadeira chata 10"	Material	un	0,0001410	18,58	0,00
Insumo	00012892/SINAPI	ORSE	Luva raspa de couro, cano curto (punho "7" cm)	Material	par	0,0018039	12,37	0,02
Insumo	00012893/SINAPI	ORSE	Bota de seguranca com biqueira de aco e colarinho acolchoado	Material	par	0,0006269	66,00	0,04
Insumo	1651	ORSE	Oculos branco protação	Material	pr	0,0006269	6,70	0,00
Insumo	10492	ORSE	Cesta Básica	Material	un	0,0035294	190,00	0,67
Insumo	941	ORSE	Fardamento com mangas curta	Material	un	0,0011765	193,44	0,22
Insumo	10517	ORSE	Exames admissionais/demissionais (checkup)	Serviços	cj	0,0003137	300,00	0,09
Insumo	10788	ORSE	Pá quadrada	Material	un	0,0000940	36,90	0,00
Insumo	4729	ORSE	Marreta 1 kg com cabo	Material	un	0,0000470	37,80	0,00
Insumo	158	ORSE	Almoço (Participação do empregador)	Material	un	0,0798438	14,00	1,11
Insumo	2378	ORSE	Vale transporte	Material	un	0,0647812	4,50	0,29
Insumo	10352	ORSE	Seguro de vida e acidente em grupo	Serviços	un	0,0035294	12,54	0,04
Insumo	10761	ORSE	Refeição - café da manhã (café com leite e dois pães com manteiga)	Serviços	un	0,0798438	5,00	0,39
Insumo	10596	ORSE	Protetor auricular	Material	un	0,0035294	4,50	0,01
Insumo	00002711/SINAPI	ORSE	Carrinho de mao, em aco, com capacidade de "45 a 65" l ("100" kg, pneu com camara	Material	un	0,0000940	155,06	0,01
Insumo	00012894/SINAPI	ORSE	Capa para chuva em pvc com forro de poliester, com capuz (amarela ou azul)	Material	un	0,0001569	17,87	0,00
Insumo	10599	ORSE	Protetor solar fps 30 com 120ml	Material	un	0,0014118	18,00	0,02
Insumo	00004750/SINAPI	ORSE	Pedreiro (horista)	Mão de Obra	h	0,3057600	19,02	5,81
Insumo	00006111/SINAPI	ORSE	Servente de obras (horista)	Mão de Obra	h	0,4699200	14,58	6,85
Insumo	00004721/SINAPI	ORSE	Pedra britada n. 1 (9,5 a 19 mm) posto pedreira/fornecedor, sem frete	Material	m³	0,0033440	137,75	0,46
Insumo	00001379/SINAPI	ORSE	Cimento portland composto cp ii-32	Material	kg	4,0800000	0,76	3,10
Insumo	00004715/SINAPI	ORSE	Pedra britada n. 2 (19 a 38 mm) posto pedreira/fornecedor, sem frete	Material	m³	0,0100320	138,48	1,38
Insumo	00000367/SINAPI	ORSE	Areia grossa - posto jazida/fornecedor (retirado na jazida, sem transporte)	Material	m³	0,0150480	101,30	1,52
Insumo	10585	ORSE	Arco de serra	Material	un	0,0000006	19,90	0,00
Insumo	10586	ORSE	Torquesa	Material	un	0,0000006	39,00	0,00
Insumo	10578	ORSE	Formão grande	Material	un	0,0000012	15,15	0,00
Insumo	11248	ORSE	Furadeira e Parafusadeira eletrica Bosch ou Similar profissional	Equipamento	un	0,0000006	246,00	0,00
Insumo	11244	ORSE	Martelo com unha	Material	un	0,0000012	48,96	0,00

Justificativa de preço. Doc. 119801/25. Data: 23/09/2025 09:56. Responsável: Denis Garcia Xavier.
Impresso por convidado em 30/09/2025 20:33. Validação: DCE6.117B.6FE0.B03B.02F1.8B8C.7616.1F93.

PREFEITURA MUNICIPAL DE VISTA SERRANA
Fls. _____
CPL

Insumo	10677	ORSE	Serrote 40cm	Material	un	0,0000006	89,90	0,00
Insumo	10679	ORSE	Chave de fenda chata 30 cm	Material	un	0,0000012	26,89	0,00
Insumo	11249	ORSE	Serra circular elétrica portátil	Equipamento	un	0,0000006	617,95	0,00
Insumo	00001213/SINAPI	ORSE	Carpinteiro de formas para concreto (horista)	Mão de Obra	h	0,0057600	19,02	0,10
Insumo	11243	ORSE	Martelo sem unha	Material	un	0,0000006	28,00	0,00
Insumo	10789	ORSE	Nível de bolha de madeira	Material	un	0,0000612	15,40	0,00
Insumo	11264	ORSE	Marreta de 1/2 kg com cabo	Material	un	0,0000612	13,52	0,00
Insumo	10262	ORSE	Regua de alumínio c/ 2,00m (para pedreiro)	Material	un	0,0000612	44,00	0,00
Insumo	4722	ORSE	Colher de pedreiro	Material	un	0,0001223	16,80	0,00
Insumo	11265	ORSE	Martelo de borracha com cabo	Material	un	0,0001223	16,75	0,00
Insumo	11247	ORSE	Serra mármore	Material	un	0,0000006	327,80	0,01
Insumo	11246	ORSE	Escala métrica de bambú	Material	Un	0,0002140	10,22	0,00
Insumo	4174	ORSE	Desempenadeira de aço lisa, cabo madeira, ref:143, Atlas ou similar	Material	un	0,0001529	12,00	0,00
Insumo	10790	ORSE	Prumo de face	Material	un	0,0000306	25,95	0,00
Insumo	11245	ORSE	Desempoladeira de madeira 12x22	Material	un	0,0002140	11,60	0,00
Insumo	00000378/SINAPI	ORSE	Armador (horista)	Mão de Obra	h	0,0028800	19,02	0,06
				MO sem LS =>	6,92	LS =>	5,89	MO com LS => 12,81
				Valor do BDI =>	90,72			Valor com BDI => 423,91

Composições Auxiliares

	Código	Banco	Descrição	Tipo	Und	Quant.	Valor Unit	Total
Composição	88236	SINAPI	AJUDANTE DE ARMADOR COM ENCARGOS COMPLEMENTARES	SEDI - SERVIÇOS DIVERSOS	H	1,0000000	19,40	19,40
Composição Auxiliar	95308	SINAPI	CURSO DE CAPACITAÇÃO PARA AJUDANTE DE ARMADOR (ENCARGOS COMPLEMENTARES) - HORISTA	SEDI - SERVIÇOS DIVERSOS	H	1,0000000	0,16	0,16
Insumo	00006114	SINAPI	AJUDANTE DE ARMADOR (HORISTA)	Mão de Obra	H	1,0000000	13,92	13,92
Insumo	00037372	SINAPI	EXAMES - HORISTA (COLETADO CAIXA - ENCARGOS COMPLEMENTARES)	Material	H	1,0000000	1,43	1,43
Insumo	00043465	SINAPI	FERRAMENTAS - FAMILIA PEDREIRO - HORISTA (ENCARGOS COMPLEMENTARES - COLETADO CAIXA)	Equipamento	H	1,0000000	0,78	0,78
Insumo	00037373	SINAPI	SEGURO - HORISTA (COLETADO CAIXA - ENCARGOS COMPLEMENTARES)	Taxas	H	1,0000000	0,08	0,08
Insumo	00037370	SINAPI	ALIMENTACAO - HORISTA (COLETADO CAIXA - ENCARGOS COMPLEMENTARES)	Material	H	1,0000000	0,92	0,92
Insumo	00043489	SINAPI	EPI - FAMILIA PEDREIRO - HORISTA (ENCARGOS COMPLEMENTARES - COLETADO CAIXA)	Equipamento	H	1,0000000	1,31	1,31
Insumo	00037371	SINAPI	TRANSPORTE - HORISTA (COLETADO CAIXA - ENCARGOS COMPLEMENTARES)	Serviços	H	1,0000000	0,80	0,80
				MO sem LS =>	7,61	LS =>	6,47	MO com LS => 14,08
				Valor do BDI =>	5,28			Valor com BDI => 24,68

	Código	Banco	Descrição	Tipo	Und	Quant.	Valor Unit	Total
Composição	88239	SINAPI	AJUDANTE DE CARPINTEIRO COM ENCARGOS COMPLEMENTARES	SEDI - SERVIÇOS DIVERSOS	H	1,0000000	19,22	19,22
Composição Auxiliar	95309	SINAPI	CURSO DE CAPACITAÇÃO PARA AJUDANTE DE CARPINTEIRO (ENCARGOS COMPLEMENTARES) - HORISTA	SEDI - SERVIÇOS DIVERSOS	H	1,0000000	0,20	0,20
Insumo	00043459	SINAPI	FERRAMENTAS - FAMILIA CARPINTEIRO DE FORMAS - HORISTA (ENCARGOS COMPLEMENTARES - COLETADO CAIXA)	Equipamento	H	1,0000000	0,44	0,44
Insumo	00006117	SINAPI	CARPINTEIRO AUXILIAR (HORISTA)	Mão de Obra	H	1,0000000	13,92	13,92
Insumo	00037370	SINAPI	ALIMENTACAO - HORISTA (COLETADO CAIXA - ENCARGOS COMPLEMENTARES)	Material	H	1,0000000	0,92	0,92
Insumo	00037371	SINAPI	TRANSPORTE - HORISTA (COLETADO CAIXA - ENCARGOS COMPLEMENTARES)	Serviços	H	1,0000000	0,80	0,80

Justificativa de preço. Doc. 119801/25. Data: 23/09/2025 09:56. Responsável: Denis Garcia Xavier.
Impresso por convidado em 30/09/2025 20:33. Validação: DCE6.117B.6FE0.B03B.02F1.8B8C.7616.1F93.

MUNICÍPIO DE VISTA SERRANA
Fls.
CPL

Insumo	00037372	SINAPI	EXAMES - HORISTA (COLETADO CAIXA - ENCARGOS COMPLEMENTARES)	Material	H	1,0000000	1,43	1,43
Insumo	00037373	SINAPI	SEGURO - HORISTA (COLETADO CAIXA - ENCARGOS COMPLEMENTARES)	Taxas	H	1,0000000	0,08	0,08
Insumo	00043463	SINAPI	EPI - FAMILIA CARPINTEIRO DE FORMAS - HORISTA (ENCARGOS COMPLEMENTARES - COLETADO CAIXA)	Equipamento	H	1,0000000	1,43	1,43
				MO sem LS =>	7,63	LS =>	6,49	MO com LS => 14,12
				Valor do BDI =>	5,23			Valor com BDI => 24,45

	Código	Banco	Descrição	Tipo	Und	Quant.	Valor Unit	Total
Composição	88243	SINAPI	AJUDANTE ESPECIALIZADO COM ENCARGOS COMPLEMENTARES	SEDI - SERVIÇOS DIVERSOS	H	1,0000000	19,48	19,48
Composição Auxiliar	95313	SINAPI	CURSO DE CAPACITAÇÃO PARA AJUDANTE ESPECIALIZADO (ENCARGOS COMPLEMENTARES) - HORISTA	SEDI - SERVIÇOS DIVERSOS	H	1,0000000	0,16	0,16
Insumo	00037370	SINAPI	ALIMENTACAO - HORISTA (COLETADO CAIXA - ENCARGOS COMPLEMENTARES)	Material	H	1,0000000	0,92	0,92
Insumo	00043491	SINAPI	EPI - FAMILIA SERVENTE - HORISTA (ENCARGOS COMPLEMENTARES - COLETADO CAIXA)	Equipamento	H	1,0000000	1,39	1,39
Insumo	00037372	SINAPI	EXAMES - HORISTA (COLETADO CAIXA - ENCARGOS COMPLEMENTARES)	Material	H	1,0000000	1,43	1,43
Insumo	00043467	SINAPI	FERRAMENTAS - FAMILIA SERVENTE - HORISTA (ENCARGOS COMPLEMENTARES - COLETADO CAIXA)	Equipamento	H	1,0000000	0,61	0,61
Insumo	00037373	SINAPI	SEGURO - HORISTA (COLETADO CAIXA - ENCARGOS COMPLEMENTARES)	Taxas	H	1,0000000	0,08	0,08
Insumo	00037371	SINAPI	TRANSPORTE - HORISTA (COLETADO CAIXA - ENCARGOS COMPLEMENTARES)	Serviços	H	1,0000000	0,80	0,80
Insumo	00000242	SINAPI	AJUDANTE ESPECIALIZADO (HORISTA)	Mão de Obra	H	1,0000000	14,09	14,09
				MO sem LS =>	7,70	LS =>	6,55	MO com LS => 14,25
				Valor do BDI =>	5,30			Valor com BDI => 24,78

	Código	Banco	Descrição	Tipo	Und	Quant.	Valor Unit	Total
Composição	100475	SINAPI	ARGAMASSA TRAÇO 1:3 (EM VOLUME DE CIMENTO E AREIA MÉDIA ÚMIDA) COM ADIÇÃO DE IMPERMEABILIZANTE, PREPARO MECÂNICO COM BETONEIRA 400 L. AF_08/2019	SEDI - SERVIÇOS DIVERSOS	m³	1,0000000	735,72	735,72
Composição Auxiliar	88830	SINAPI	BETONEIRA CAPACIDADE NOMINAL DE 400 L, CAPACIDADE DE MISTURA 280 L, MOTOR ELÉTRICO TRIFÁSICO POTÊNCIA DE 2 CV, SEM CARREGADOR - CHP DIURNO. AF_05/2023	CHOR - CUSTOS HORÁRIOS DE MÁQUINAS E EQUIPAMENTOS	CHP	0,6700000	1,69	1,47
Composição Auxiliar	88831	SINAPI	BETONEIRA CAPACIDADE NOMINAL DE 400 L, CAPACIDADE DE MISTURA 280 L, MOTOR ELÉTRICO TRIFÁSICO POTÊNCIA DE 2 CV, SEM CARREGADOR - CHI DIURNO. AF_05/2023	CHOR - CUSTOS HORÁRIOS DE MÁQUINAS E EQUIPAMENTOS	CHI	2,6800000	0,40	1,15
Composição Auxiliar	88377	SINAPI	OPERADOR DE BETONEIRA ESTACIONÁRIA/MISTURADOR COM ENCARGOS COMPLEMENTARES	SEDI - SERVIÇOS DIVERSOS	H	3,7500000	15,31	57,41
Insumo	00000123	SINAPI	ADITIVO IMPERMEABILIZANTE DE PEGA NORMAL PARA ARGAMASSAS E CONCRETOS SEM ARMACAO, LIQUIDO E ISENTO DE CLORETOS	Material	L	#########	9,48	184,29
Insumo	00000370	SINAPI	AREIA MEDIA - POSTO JAZIDA/FORNECEDOR (RETIRADO NA JAZIDA, SEM TRANSPORTE)	Material	M³	1,0800000	140,00	151,20
Insumo	00001373	SINAPI	CIMENTO PORTLAND COMPOSTO CP II-32	Material	KG	#########	0,70	340,20
				MO sem LS =>	22,67	LS =>	19,25	MO com LS => 41,92
				Valor do BDI =>	200,33			Valor com BDI => 936,05

Justificativa de preço. Doc. 119801/25. Data: 23/09/2025 09:56. Responsável: Denis Garcia Xavier.
Impresso por convidado em 30/09/2025 20:33. Validação: DCE6.117B.6FE0.B03B.02F1.8B8C.7616.1F93.

MUNICÍPIO DE VISTA SERRANA
Fl. _____
CPL

	Código	Banco	Descrição	Tipo		Und	Quant.	Valor Unit.	Total
Composição	88628	SINAPI	ARGAMASSA TRAÇO 1:3 (EM VOLUME DE CIMENTO E AREIA MÉDIA ÚMIDA), PREPARO MANUAL. AF_08/2019	SEDI - SERVIÇOS DIVERSOS		m³	1,0000000	547,87	547,87
Composição Auxiliar	88316	SINAPI	SERVENTE COM ENCARGOS COMPLEMENTARES	SEDI - SERVIÇOS DIVERSOS		H	8,5700000	18,67	160,00
Insumo	00001378	SINAPI	CIMENTO PORTLAND COMPOSTO CP II-32	Material		KG	########	0,70	336,07
Insumo	00000370	SINAPI	AREIA MEDIA - POSTO JAZIDA/FORNECEDOR (RETIRADO NA JAZIDA, SEM TRANSPORTE)	Material		M³	1,0700000	140,00	149,80
				MO sem LS =>	62,30	LS =>	52,88	MO com LS =>	115,18
				Valor do BDI =>	176,41			Valor com BDI =>	824,28

	Código	Banco	Descrição	Tipo		Und	Quant.	Valor Unit	Total
Composição	87316	SINAPI	ARGAMASSA TRAÇO 1:4 (EM VOLUME DE CIMENTO E AREIA GROSSA ÚMIDA) PARA CHAPISCO CONVENCIONAL, PREPARO MECÂNICO COM BETONEIRA 400 L. AF_08/2019	SEDI - SERVIÇOS DIVERSOS		m³	1,0000000	459,39	459,39
Composição Auxiliar	88830	SINAPI	BETONEIRA CAPACIDADE NOMINAL DE 400 L, CAPACIDADE DE MISTURA 280 L, MOTOR ELÉTRICO TRIFÁSICO POTÊNCIA DE 2 CV, SEM CARREGADOR - CHP DIURNO. AF_05/2023	CHOR - CUSTOS HORÁRIOS DE MAQUINAS E EQUIPAMENTOS		CHP	1,0600000	1,69	1,82
Composição Auxiliar	88377	SINAPI	OPERADOR DE BETONEIRA ESTACIONÁRIA/MISTURADOR COM ENCARGOS COMPLEMENTARES	SEDI - SERVIÇOS DIVERSOS		H	4,6400000	15,31	71,03
Composição Auxiliar	88831	SINAPI	BETONEIRA CAPACIDADE NOMINAL DE 400 L, CAPACIDADE DE MISTURA 280 L, MOTOR ELÉTRICO TRIFÁSICO POTÊNCIA DE 2 CV, SEM CARREGADOR - CHI DIURNO. AF_05/2023	CHOR - CUSTOS HORÁRIOS DE MAQUINAS E EQUIPAMENTOS		CHI	3,5600000	0,40	1,42
Insumo	00001378	SINAPI	CIMENTO PORTLAND COMPOSTO CP II-32	Material		KG	########	0,70	240,46
Insumo	00000367	SINAPI	AREIA GROSSA - POSTO JAZIDA/FORNECEDOR (RETIRADO NA JAZIDA, SEM TRANSPORTE)	Material		M³	1,0200000	141,83	144,66
				MO sem LS =>	28,06	LS =>	23,81	MO com LS =>	51,87
				Valor do BDI =>	125,09			Valor com BDI =>	584,48

	Código	Banco	Descrição	Tipo		Und	Quant.	Valor Unit	Total
Composição	88245	SINAPI	ARMADOR COM ENCARGOS COMPLEMENTARES	SEDI - SERVIÇOS DIVERSOS		H	1,0000000	22,94	22,94
Composição Auxiliar	95314	SINAPI	CURSO DE CAPACITAÇÃO PARA ARMADOR (ENCARGOS COMPLEMENTARES) - HORISTA	SEDI - SERVIÇOS DIVERSOS		H	1,0000000	0,20	0,20
Insumo	00037373	SINAPI	SEGURO - HORISTA (COLETADO CAIXA - ENCARGOS COMPLEMENTARES)	Taxas		H	1,0000000	0,08	0,08
Insumo	00037371	SINAPI	TRANSPORTE - HORISTA (COLETADO CAIXA - ENCARGOS COMPLEMENTARES)	Serviços		H	1,0000000	0,80	0,80
Insumo	00037370	SINAPI	ALIMENTACAO - HORISTA (COLETADO CAIXA - ENCARGOS COMPLEMENTARES)	Material		H	1,0000000	0,92	0,92
Insumo	00043465	SINAPI	FERRAMENTAS - FAMILIA PEDREIRO - HORISTA (ENCARGOS COMPLEMENTARES - COLETADO CAIXA)	Equipamento		H	1,0000000	0,78	0,78
Insumo	00037372	SINAPI	EXAMES - HORISTA (COLETADO CAIXA - ENCARGOS COMPLEMENTARES)	Material		H	1,0000000	1,43	1,43
Insumo	00000378	SINAPI	ARMADOR (HORISTA)	Mão de Obra		H	1,0000000	17,42	17,42
Insumo	00043489	SINAPI	EPI - FAMILIA PEDREIRO - HORISTA (ENCARGOS COMPLEMENTARES - COLETADO CAIXA)	Equipamento		H	1,0000000	1,31	1,31
				MO sem LS =>	9,53	LS =>	8,09	MO com LS =>	17,62
				Valor do BDI =>	6,24			Valor com BDI =>	29,18

	Código	Banco	Descrição	Tipo	Und	Quant.	Valor Unit	Total

Justificativa de preço. Doc. 119801/25. Data: 23/09/2025 09:56. Responsável: Denis Garcia Xavier.
Impresso por convidado em 30/09/2025 20:33. Validação: DCE6.117B.6FE0.B03B.02F1.8B8C.7616.1F93.

PREFEITURA MUNICIPAL DE VISTA SERRANA
FL. _____
CPL

Composição	92787	SINAPI	ARMAÇÃO DE LAJE DE ESTRUTURA CONVENCIONAL DE CONCRETO ARMADO UTILIZANDO AÇO CA-60 DE 4,2 MM - MONTAGEM. AF_06/2022	FUES - FUNDAÇÕES E ESTRUTURAS	KG	1,0000000	14,39	14,39
Composição Auxiliar	92799	SINAPI	CORTE E DOBRA DE AÇO CA-60, DIÂMETRO DE 4,2 MM. AF_06/2022	FUES - FUNDAÇÕES E ESTRUTURAS	KG	1,0000000	10,42	10,42
Composição Auxiliar	88238	SINAPI	AJUDANTE DE ARMADOR COM ENCARGOS COMPLEMENTARES	SEDI - SERVIÇOS DIVERSOS	H	0,0172000	19,40	0,33
Composição Auxiliar	88245	SINAPI	ARMADOR COM ENCARGOS COMPLEMENTARES	SEDI - SERVIÇOS DIVERSOS	H	0,1055000	22,94	2,42
Insumo	00043132	SINAPI	ARAME RECOZIDO 18 BWG, D = 1,65 MM (0,016 KG/M) OU 18 BWG, D = 1,25 MM (0,01 KG/M)	Material	KG	0,0250000	24,50	0,61
Insumo	00039017	SINAPI	ESPACADOR / DISTANCIADOR CIRCULAR COM ENTRADA LATERAL, EM PLASTICO, PARA VERGALHAO 14,2 A 12,5* MM, COBRIMENTO 20 MM	Material	UN	2,8180000	0,22	0,61
				MO sem LS => 2,13	LS =>	1,81	MO com LS =>	3,94
				Valor do BDI => 3,91			Valor com BDI =>	18,30

	Código	Banco	Descrição	Tipo	Und	Quant.	Valor Unit	Total
Composição	88247	SINAPI	AUXILIAR DE ELETRICISTA COM ENCARGOS COMPLEMENTARES	SEDI - SERVIÇOS DIVERSOS	H	1,0000000	19,78	19,78
Composição Auxiliar	95316	SINAPI	CURSO DE CAPACITAÇÃO PARA AUXILIAR DE ELETRICISTA (ENCARGOS COMPLEMENTARES) - HORISTA	SEDI - SERVIÇOS DIVERSOS	H	1,0000000	0,51	0,51
Insumo	00043460	SINAPI	FERRAMENTAS - FAMILIA ELETRICISTA - HORISTA (ENCARGOS COMPLEMENTARES - COLETADO CAIXA)	Equipamento	H	1,0000000	0,86	0,86
Insumo	00043484	SINAPI	EPI - FAMILIA ELETRICISTA - HORISTA (ENCARGOS COMPLEMENTARES - COLETADO CAIXA)	Equipamento	H	1,0000000	1,26	1,26
Insumo	00037370	SINAPI	ALIMENTACAO - HORISTA (COLETADO CAIXA - ENCARGOS COMPLEMENTARES)	Material	H	1,0000000	0,92	0,92
Insumo	00037372	SINAPI	EXAMES - HORISTA (COLETADO CAIXA - ENCARGOS COMPLEMENTARES)	Material	H	1,0000000	1,43	1,43
Insumo	00037371	SINAPI	TRANSPORTE - HORISTA (COLETADO CAIXA - ENCARGOS COMPLEMENTARES)	Serviços	H	1,0000000	0,80	0,80
Insumo	00037373	SINAPI	SEGURO - HORISTA (COLETADO CAIXA - ENCARGOS COMPLEMENTARES)	Taxas	H	1,0000000	0,08	0,08
Insumo	00000247	SINAPI	AJUDANTE DE ELETRICISTA (HORISTA)	Mão de Obra	H	1,0000000	13,92	13,92
				MO sem LS => 7,80	LS =>	6,63	MO com LS =>	14,43
				Valor do BDI => 5,38			Valor com BDI =>	25,16

	Código	Banco	Descrição	Tipo	Und	Quant.	Valor Unit	Total
Composição	88248	SINAPI	AUXILIAR DE ENCANADOR OU BOMBEIRO HIDRÁULICO COM ENCARGOS COMPLEMENTARES	SEDI - SERVIÇOS DIVERSOS	H	1,0000000	16,84	16,84
Composição Auxiliar	95317	SINAPI	CURSO DE CAPACITAÇÃO PARA AUXILIAR DE ENCANADOR OU BOMBEIRO HIDRÁULICO (ENCARGOS COMPLEMENTARES) - HORISTA	SEDI - SERVIÇOS DIVERSOS	H	1,0000000	0,25	0,25
Insumo	00043485	SINAPI	EPI - FAMILIA ENCANADOR - HORISTA (ENCARGOS COMPLEMENTARES - COLETADO CAIXA)	Equipamento	H	1,0000000	1,13	1,13
Insumo	00043461	SINAPI	FERRAMENTAS - FAMILIA ENCANADOR - HORISTA (ENCARGOS COMPLEMENTARES - COLETADO CAIXA)	Equipamento	H	1,0000000	0,31	0,31
Insumo	00000246	SINAPI	AUXILIAR DE ENCANADOR OU BOMBEIRO HIDRAULICO (HORISTA)	Mão de Obra	H	1,0000000	13,92	13,92
Insumo	00037373	SINAPI	SEGURO - HORISTA (COLETADO CAIXA - ENCARGOS COMPLEMENTARES)	Taxas	H	1,0000000	0,08	0,08
Insumo	00037371	SINAPI	TRANSPORTE - HORISTA (COLETADO CAIXA - ENCARGOS COMPLEMENTARES)	Serviços	H	1,0000000	0,80	0,80
Insumo	00037370	SINAPI	ALIMENTACAO - HORISTA (COLETADO CAIXA - ENCARGOS COMPLEMENTARES)	Material	H	1,0000000	0,92	0,92

Justificativa de preço. Doc. 119801/25. Data: 23/09/2025 09:56. Responsável: Denis Garcia Xavier.
Impresso por convidado em 30/09/2025 20:33. Validação: DCE6.117B.6FE0.B03B.02F1.8B8C.7616.1F93.

MUNICÍPIO DE VISTA SERRANA
FLS. _____
CPL

Insumo	0003737 2	SINAPI	EXAMES - HORISTA (COLETADO CAIXA - ENCARGOS COMPLEMENTARES)	Material		H	1,0000000	1,43	1,43
				MO sem LS =>	7,66	LS =>	6,51	MO com LS =>	14,17
				Valor do BDI =>	5,13			Valor com BDI =>	23,97

	Código	Banco	Descrição	Tipo	Und	Quant.	Valor Unit	Total
Composição	88831	SINAPI	BETONEIRA CAPACIDADE NOMINAL DE 400 L, CAPACIDADE DE MISTURA 280 L, MOTOR ELÉTRICO TRIFÁSICO POTÊNCIA DE 2 CV, SEM CARREGADOR - CHI DIURNO. AF_05/2023	CHOR - CUSTOS HORÁRIOS DE MÁQUINAS E EQUIPAMENTOS	CHI	1,0000000	0,40	0,40
Composição Auxiliar	88826	SINAPI	BETONEIRA CAPACIDADE NOMINAL DE 400 L, CAPACIDADE DE MISTURA 280 L, MOTOR ELÉTRICO TRIFÁSICO POTÊNCIA DE 2 CV, SEM CARREGADOR - DEPRECIAÇÃO. AF_05/2023	CHOR - CUSTOS HORÁRIOS DE MÁQUINAS E EQUIPAMENTOS	H	1,0000000	0,33	0,33
Composição Auxiliar	88827	SINAPI	BETONEIRA CAPACIDADE NOMINAL DE 400 L, CAPACIDADE DE MISTURA 280 L, MOTOR ELÉTRICO TRIFÁSICO POTÊNCIA DE 2 CV, SEM CARREGADOR - JUROS. AF_05/2023	CHOR - CUSTOS HORÁRIOS DE MÁQUINAS E EQUIPAMENTOS	H	1,0000000	0,07	0,07
				MO sem LS =>	0,00	LS =>	0,00	MO com LS => 0,00
				Valor do BDI =>	0,10			Valor com BDI => 0,50

	Código	Banco	Descrição	Tipo	Und	Quant.	Valor Unit	Total
Composição	88830	SINAPI	BETONEIRA CAPACIDADE NOMINAL DE 400 L, CAPACIDADE DE MISTURA 280 L, MOTOR ELÉTRICO TRIFÁSICO POTÊNCIA DE 2 CV, SEM CARREGADOR - CHP DIURNO. AF_05/2023	CHOR - CUSTOS HORÁRIOS DE MÁQUINAS E EQUIPAMENTOS	CHP	1,0000000	1,69	1,69
Composição Auxiliar	88826	SINAPI	BETONEIRA CAPACIDADE NOMINAL DE 400 L, CAPACIDADE DE MISTURA 280 L, MOTOR ELÉTRICO TRIFÁSICO POTÊNCIA DE 2 CV, SEM CARREGADOR - DEPRECIAÇÃO. AF_05/2023	CHOR - CUSTOS HORÁRIOS DE MÁQUINAS E EQUIPAMENTOS	H	1,0000000	0,33	0,33
Composição Auxiliar	88827	SINAPI	BETONEIRA CAPACIDADE NOMINAL DE 400 L, CAPACIDADE DE MISTURA 280 L, MOTOR ELÉTRICO TRIFÁSICO POTÊNCIA DE 2 CV, SEM CARREGADOR - JUROS. AF_05/2023	CHOR - CUSTOS HORÁRIOS DE MÁQUINAS E EQUIPAMENTOS	H	1,0000000	0,07	0,07
Composição Auxiliar	88829	SINAPI	BETONEIRA CAPACIDADE NOMINAL DE 400 L, CAPACIDADE DE MISTURA 280 L, MOTOR ELÉTRICO TRIFÁSICO POTÊNCIA DE 2 CV, SEM CARREGADOR - MATERIAIS NA OPERAÇÃO. AF_05/2023	CHOR - CUSTOS HORÁRIOS DE MÁQUINAS E EQUIPAMENTOS	H	1,0000000	0,93	0,93
Composição Auxiliar	88828	SINAPI	BETONEIRA CAPACIDADE NOMINAL DE 400 L, CAPACIDADE DE MISTURA 280 L, MOTOR ELÉTRICO TRIFÁSICO POTÊNCIA DE 2 CV, SEM CARREGADOR - MANUTENÇÃO. AF_05/2023	CHOR - CUSTOS HORÁRIOS DE MÁQUINAS E EQUIPAMENTOS	H	1,0000000	0,36	0,36
				MO sem LS =>	0,00	LS =>	0,00	MO com LS => 0,00
				Valor do BDI =>	0,46			Valor com BDI => 2,15

	Código	Banco	Descrição	Tipo	Und	Quant.	Valor Unit	Total
Composição	88826	SINAPI	BETONEIRA CAPACIDADE NOMINAL DE 400 L, CAPACIDADE DE MISTURA 280 L, MOTOR ELÉTRICO TRIFÁSICO POTÊNCIA DE 2 CV, SEM CARREGADOR - DEPRECIAÇÃO. AF_05/2023	CHOR - CUSTOS HORÁRIOS DE MÁQUINAS E EQUIPAMENTOS	H	1,0000000	0,33	0,33
Insumo	0001053 5	SINAPI	BETONEIRA CAPACIDADE NOMINAL 400 L, CAPACIDADE DE MISTURA 280 L, MOTOR ELETRICO TRIFASICO 220/380 V POTENCIA 2 CV, SEM CARREGADOR	Equipamento	UN	0,0000640	5.200,00	0,33
				MO sem LS =>	0,00	LS =>	0,00	MO com LS => 0,00
				Valor do BDI =>	0,08			Valor com BDI => 0,41

	Código	Banco	Descrição	Tipo	Und	Quant.	Valor Unit	Total
Composição	88827	SINAPI	BETONEIRA CAPACIDADE NOMINAL DE 400 L, CAPACIDADE DE MISTURA 280 L, MOTOR ELÉTRICO TRIFÁSICO POTÊNCIA DE 2 CV, SEM CARREGADOR - JUROS. AF_05/2023	CHOR - CUSTOS HORÁRIOS DE MÁQUINAS E EQUIPAMENTOS	H	1,0000000	0,07	0,07

Justificativa de preço. Doc. 119801/25. Data: 23/09/2025 09:56. Responsável: Denis Garcia Xavier.
Impresso por convidado em 30/09/2025 20:33. Validação: DCE6.117B.6FE0.B03B.02F1.8B8C.7616.1F93.

MUNICÍPIO DE VISTA SERRANA
Fls. _____
CPL

Insumo	00010535	SINAPI	BETONEIRA CAPACIDADE NOMINAL 400 L, CAPACIDADE DE MISTURA 280 L, MOTOR ELETRICO TRIFASICO 220/380 V POTENCIA 2 CV, SEM CARREGADOR	Equipamento	UN	0,0000146	5,200,00	0,07
				MO sem LS =>	0,00	LS =>	0,00	MO com LS => 0,00
				Valor do BDI =>	0,01			Valor com BDI => 0,08

	Código	Banco	Descrição	Tipo	Und	Quant.	Valor Unit	Total
Composição	88828	SINAPI	BETONEIRA CAPACIDADE NOMINAL DE 400 L, CAPACIDADE DE MISTURA 280 L, MOTOR ELÉTRICO TRIFÁSICO POTÊNCIA DE 2 CV, SEM CARREGADOR - MANUTENÇÃO. AF_05/2023	CHOR - CUSTOS HORÁRIOS DE MÁQUINAS E EQUIPAMENTOS	H	1,0000000	0,36	0,36
Insumo	00010535	SINAPI	BETONEIRA CAPACIDADE NOMINAL 400 L, CAPACIDADE DE MISTURA 280 L, MOTOR ELETRICO TRIFASICO 220/380 V POTENCIA 2 CV, SEM CARREGADOR	Equipamento	UN	0,0000700	5,200,00	0,36
				MO sem LS =>	0,00	LS =>	0,00	MO com LS => 0,00
				Valor do BDI =>	0,09			Valor com BDI => 0,45

	Código	Banco	Descrição	Tipo	Und	Quant.	Valor Unit	Total
Composição	88829	SINAPI	BETONEIRA CAPACIDADE NOMINAL DE 400 L, CAPACIDADE DE MISTURA 280 L, MOTOR ELÉTRICO TRIFÁSICO POTÊNCIA DE 2 CV, SEM CARREGADOR - MATERIAIS NA OPERAÇÃO. AF_05/2023	CHOR - CUSTOS HORÁRIOS DE MÁQUINAS E EQUIPAMENTOS	H	1,0000000	0,93	0,93
Insumo	00002705	SINAPI	ENERGIA ELETRICA ATE 2000 KWH INDUSTRIAL, SEM DEMANDA	Material	KW/H	1,2500000	0,75	0,93
				MO sem LS =>	0,00	LS =>	0,00	MO com LS => 0,00
				Valor do BDI =>	0,25			Valor com BDI => 1,16

	Código	Banco	Descrição	Tipo	Und	Quant.	Valor Unit	Total
Composição	89220	SINAPI	BETONEIRA CAPACIDADE NOMINAL DE 600 L, CAPACIDADE DE MISTURA 360 L, MOTOR ELÉTRICO TRIFÁSICO POTÊNCIA DE 4 CV, SEM CARREGADOR - CHI DIURNO. AF_05/2023	CHOR - CUSTOS HORÁRIOS DE MÁQUINAS E EQUIPAMENTOS	CHI	1,0000000	1,66	1,66
Composição Auxiliar	89221	SINAPI	BETONEIRA CAPACIDADE NOMINAL DE 600 L, CAPACIDADE DE MISTURA 360 L, MOTOR ELÉTRICO TRIFÁSICO POTÊNCIA DE 4 CV, SEM CARREGADOR - DEPRECIAÇÃO. AF_05/2023	CHOR - CUSTOS HORÁRIOS DE MÁQUINAS E EQUIPAMENTOS	H	1,0000000	1,35	1,35
Composição Auxiliar	89222	SINAPI	BETONEIRA CAPACIDADE NOMINAL DE 600 L, CAPACIDADE DE MISTURA 360 L, MOTOR ELÉTRICO TRIFÁSICO POTÊNCIA DE 4 CV, SEM CARREGADOR - JUROS. AF_05/2023	CHOR - CUSTOS HORÁRIOS DE MÁQUINAS E EQUIPAMENTOS	H	1,0000000	0,31	0,31
				MO sem LS =>	0,00	LS =>	0,00	MO com LS => 0,00
				Valor do BDI =>	0,45			Valor com BDI => 2,11

	Código	Banco	Descrição	Tipo	Und	Quant.	Valor Unit	Total
Composição	89225	SINAPI	BETONEIRA CAPACIDADE NOMINAL DE 600 L, CAPACIDADE DE MISTURA 360 L, MOTOR ELÉTRICO TRIFÁSICO POTÊNCIA DE 4 CV, SEM CARREGADOR - CHP DIURNO. AF_05/2023	CHOR - CUSTOS HORÁRIOS DE MÁQUINAS E EQUIPAMENTOS	CHP	1,0000000	5,01	5,01
Composição Auxiliar	89222	SINAPI	BETONEIRA CAPACIDADE NOMINAL DE 600 L, CAPACIDADE DE MISTURA 360 L, MOTOR ELÉTRICO TRIFÁSICO POTÊNCIA DE 4 CV, SEM CARREGADOR - JUROS. AF_05/2023	CHOR - CUSTOS HORÁRIOS DE MÁQUINAS E EQUIPAMENTOS	H	1,0000000	0,31	0,31
Composição Auxiliar	89224	SINAPI	BETONEIRA CAPACIDADE NOMINAL DE 600 L, CAPACIDADE DE MISTURA 360 L, MOTOR ELÉTRICO TRIFÁSICO POTÊNCIA DE 4 CV, SEM CARREGADOR - MATERIAIS NA OPERAÇÃO. AF_05/2023	CHOR - CUSTOS HORÁRIOS DE MÁQUINAS E EQUIPAMENTOS	H	1,0000000	1,87	1,87
Composição Auxiliar	89223	SINAPI	BETONEIRA CAPACIDADE NOMINAL DE 600 L, CAPACIDADE DE MISTURA 360 L, MOTOR ELÉTRICO TRIFÁSICO POTÊNCIA DE 4 CV, SEM CARREGADOR - MANUTENÇÃO. AF_05/2023	CHOR - CUSTOS HORÁRIOS DE MÁQUINAS E EQUIPAMENTOS	H	1,0000000	1,48	1,48

Justificativa de preço. Doc. 119801/25. Data: 23/09/2025 09:56. Responsável: Denis Garcia Xavier.
Impresso por convidado em 30/09/2025 20:33. Validação: DCE6.117B.6FE0.B03B.02F1.8B8C.7616.1F93.

MUNICÍPIO DE VISTA SERRANA
Fls. _____
CPL

Composição Auxiliar	89221	SINAPI	BETONEIRA CAPACIDADE NOMINAL DE 600 L, CAPACIDADE DE MISTURA 360 L, MOTOR ELÉTRICO TRIFÁSICO POTÊNCIA DE 4 CV, SEM CARREGADOR - DEPRECIAÇÃO. AF_05/2023	CHOR - CUSTOS HORÁRIOS DE MÁQUINAS E EQUIPAMENTOS	H	1,0000000	1,35	1,35
				MO sem LS => 0,00	LS =>	0,00	MO com LS =>	0,00
				Valor do BDI => 1,36			Valor com BDI =>	6,37

	Código	Banco	Descrição	Tipo	Und	Quant.	Valor Unit	Total
Composição	89221	SINAPI	BETONEIRA CAPACIDADE NOMINAL DE 600 L, CAPACIDADE DE MISTURA 360 L, MOTOR ELÉTRICO TRIFÁSICO POTÊNCIA DE 4 CV, SEM CARREGADOR - DEPRECIAÇÃO. AF_05/2023	CHOR - CUSTOS HORÁRIOS DE MÁQUINAS E EQUIPAMENTOS	H	1,0000000	1,35	1,35
Insumo	00036397	SINAPI	BETONEIRA, CAPACIDADE NOMINAL 600 L, CAPACIDADE DE MISTURA 360L, MOTOR ELETRICO TRIFASICO 220/380V, POTENCIA 4CV, EXCLUSO CARREGADOR	Equipamento	UN	0,0000640	21.152,54	1,35
				MO sem LS => 0,00	LS =>	0,00	MO com LS =>	0,00
				Valor do BDI => 0,36			Valor com BDI =>	1,71

	Código	Banco	Descrição	Tipo	Und	Quant.	Valor Unit	Total
Composição	89222	SINAPI	BETONEIRA CAPACIDADE NOMINAL DE 600 L, CAPACIDADE DE MISTURA 360 L, MOTOR ELÉTRICO TRIFÁSICO POTÊNCIA DE 4 CV, SEM CARREGADOR - JUROS. AF_05/2023	CHOR - CUSTOS HORÁRIOS DE MÁQUINAS E EQUIPAMENTOS	H	1,0000000	0,31	0,31
Insumo	00036397	SINAPI	BETONEIRA, CAPACIDADE NOMINAL 600 L, CAPACIDADE DE MISTURA 360L, MOTOR ELETRICO TRIFASICO 220/380V, POTENCIA 4CV, EXCLUSO CARREGADOR	Equipamento	UN	0,0000148	21.152,54	0,31
				MO sem LS => 0,00	LS =>	0,00	MO com LS =>	0,00
				Valor do BDI => 0,08			Valor com BDI =>	0,39

	Código	Banco	Descrição	Tipo	Und	Quant.	Valor Unit	Total
Composição	89223	SINAPI	BETONEIRA CAPACIDADE NOMINAL DE 600 L, CAPACIDADE DE MISTURA 360 L, MOTOR ELÉTRICO TRIFÁSICO POTÊNCIA DE 4 CV, SEM CARREGADOR - MANUTENÇÃO. AF_05/2023	CHOR - CUSTOS HORÁRIOS DE MÁQUINAS E EQUIPAMENTOS	H	1,0000000	1,48	1,48
Insumo	00036397	SINAPI	BETONEIRA, CAPACIDADE NOMINAL 600 L, CAPACIDADE DE MISTURA 360L, MOTOR ELETRICO TRIFASICO 220/380V, POTENCIA 4CV, EXCLUSO CARREGADOR	Equipamento	UN	0,0000700	21.152,54	1,48
				MO sem LS => 0,00	LS =>	0,00	MO com LS =>	0,00
				Valor do BDI => 0,40			Valor com BDI =>	1,88

	Código	Banco	Descrição	Tipo	Und	Quant.	Valor Unit	Total
Composição	89224	SINAPI	BETONEIRA CAPACIDADE NOMINAL DE 600 L, CAPACIDADE DE MISTURA 360 L, MOTOR ELÉTRICO TRIFÁSICO POTÊNCIA DE 4 CV, SEM CARREGADOR - MATERIAIS NA OPERAÇÃO. AF_05/2023	CHOR - CUSTOS HORÁRIOS DE MÁQUINAS E EQUIPAMENTOS	H	1,0000000	1,87	1,87
Insumo	00002705	SINAPI	ENERGIA ELETRICA ATE 2000 KWH INDUSTRIAL, SEM DEMANDA	Material	KW/H	2,5000000	0,75	1,87
				MO sem LS => 0,00	LS =>	0,00	MO com LS =>	0,00
				Valor do BDI => 0,50			Valor com BDI =>	2,37

	Código	Banco	Descrição	Tipo	Und	Quant.	Valor Unit	Total
Composição	91924	SINAPI	CABO DE COBRE FLEXÍVEL ISOLADO, 1,5 MM², ANTI-CHAMA 450/750 V, PARA CIRCUITOS TERMINAIS - FORNECIMENTO E INSTALAÇÃO. AF_03/2023	INEL - INSTALAÇÃO ELÉTRICA/ELETRIFICAÇÃO E ILUMINAÇÃO EXTERNA	M	1,0000000	3,08	3,08
Composição Auxiliar	88247	SINAPI	AUXILIAR DE ELETRICISTA COM ENCARGOS COMPLEMENTARES	SEDI - SERVIÇOS DIVERSOS	H	0,0230000	19,78	0,45

Justificativa de preço. Doc. 119801/25. Data: 23/09/2025 09:56. Responsável: Denis Garcia Xavier.
Impresso por convidado em 30/09/2025 20:33. Validação: DCE6.117B.6FE0.B03B.02F1.8B8C.7616.1F93.

MUNICÍPIO DE VISTA SERRANA
Fls. ____
CPL

Composição Auxiliar	88264	SINAPI	ELETRICISTA COM ENCARGOS COMPLEMENTARES	SEDI - SERVIÇOS DIVERSOS		H	0,0200000	23,42	0,53
Insumo	00021127	SINAPI	FITA ISOLANTE ADESIVA ANTICHAMA, USO ATE 750 V, EM ROLO DE 19 MM X 5 M	Material		UN	0,0094000	3,40	0,03
Insumo	00001013	SINAPI	CABO DE COBRE, FLEXIVEL, CLASSE 4 OU 5, ISOLACAO EM PVC/A, ANTICHAMA BWF-B, 1 CONDUTOR, 450/750 V, SECAO NOMINAL 1,5 MM2	Material		M	1,2434000	1,67	2,07
				MO sem LS =>	0,40	LS =>	0,34	MO com LS =>	0,74
				Valor do BDI =>	0,83			Valor com BDI =>	3,91

	Código	Banco	Descrição	Tipo	Und	Quant.	Valor Unit	Total
Composição	91927	SINAPI	CABO DE COBRE FLEXÍVEL ISOLADO, 2,5 MM², ANTI-CHAMA 0,6/1,0 KV, PARA CIRCUITOS TERMINAIS - FORNECIMENTO E INSTALAÇÃO. AF_03/2023	INEL - INSTALAÇÃO ELÉTRICA/ELETRIFICAÇÃO E ILUMINAÇÃO EXTERNA	M	1,0000000	5,18	5,18
Composição Auxiliar	88264	SINAPI	ELETRICISTA COM ENCARGOS COMPLEMENTARES	SEDI - SERVIÇOS DIVERSOS	H	0,0290000	23,42	0,67
Composição Auxiliar	88247	SINAPI	AUXILIAR DE ELETRICISTA COM ENCARGOS COMPLEMENTARES	SEDI - SERVIÇOS DIVERSOS	H	0,0290000	19,78	0,57
Insumo	00021127	SINAPI	FITA ISOLANTE ADESIVA ANTICHAMA, USO ATE 750 V, EM ROLO DE 19 MM X 5 M	Material	UN	0,0094000	3,40	0,03
Insumo	00001022	SINAPI	CABO DE COBRE, FLEXIVEL, CLASSE 4 OU 5, ISOLACAO EM PVC/A, ANTICHAMA BWF-B, COBERTURA PVC-ST1, ANTICHAMA BWF-B, 1 CONDUTOR, 0,6/1 KV, SECAO NOMINAL 2,5 MM2	Material	M	1,2434000	3,15	3,91
				MO sem LS =>	0,59	LS =>	0,43	MO com LS =>	0,93
				Valor do BDI =>	1,41			Valor com BDI =>	6,59

	Código	Banco	Descrição	Tipo	Und	Quant.	Valor Unit	Total
Composição	91926	SINAPI	CABO DE COBRE FLEXÍVEL ISOLADO, 2,5 MM², ANTI-CHAMA 450/750 V, PARA CIRCUITOS TERMINAIS - FORNECIMENTO E INSTALAÇÃO. AF_03/2023	INEL - INSTALAÇÃO ELÉTRICA/ELETRIFICAÇÃO E ILUMINAÇÃO EXTERNA	M	1,0000000	4,56	4,56
Composição Auxiliar	88247	SINAPI	AUXILIAR DE ELETRICISTA COM ENCARGOS COMPLEMENTARES	SEDI - SERVIÇOS DIVERSOS	H	0,0290000	19,78	0,57
Composição Auxiliar	88264	SINAPI	ELETRICISTA COM ENCARGOS COMPLEMENTARES	SEDI - SERVIÇOS DIVERSOS	H	0,0290000	23,42	0,67
Insumo	00001014	SINAPI	CABO DE COBRE, FLEXIVEL, CLASSE 4 OU 5, ISOLACAO EM PVC/A, ANTICHAMA BWF-B, 1 CONDUTOR, 450/750 V, SECAO NOMINAL 2,5 MM2	Material	M	1,2434000	2,65	3,29
Insumo	00021127	SINAPI	FITA ISOLANTE ADESIVA ANTICHAMA, USO ATE 750 V, EM ROLO DE 19 MM X 5 M	Material	UN	0,0094000	3,40	0,03
				MO sem LS =>	0,59	LS =>	0,43	MO com LS =>	0,93
				Valor do BDI =>	1,24			Valor com BDI =>	5,80

	Código	Banco	Descrição	Tipo	Und	Quant.	Valor Unit	Total
Composição	72253	SINAPI	CABO DE COBRE NU 35MM2 - FORNECIMENTO E INSTALAÇÃO	INEL - INSTALAÇÃO ELÉTRICA/ELETRIFIC	M	1,0000000	53,82	53,82
Composição Auxiliar	88247	SINAPI	AUXILIAR DE ELETRICISTA COM ENCARGOS COMPLEMENTARES	SEDI - SERVIÇOS DIVERSOS	H	0,2100000	19,78	4,15
Composição Auxiliar	88264	SINAPI	ELETRICISTA COM ENCARGOS COMPLEMENTARES	SEDI - SERVIÇOS DIVERSOS	H	0,2100000	23,42	4,91
Insumo	00000863	SINAPI	CABO DE COBRE NU 35 MM2 MEIO-DURO	Material	M	1,0200000	43,89	44,78
				MO sem LS =>	3,68	LS =>	3,14	MO com LS =>	6,82
				Valor do BDI =>	14,65			Valor com BDI =>	68,47

	Código	Banco	Descrição	Tipo	Und	Quant.	Valor Unit	Total
Composição	98111	SINAPI	CAIXA DE INSPEÇÃO PARA ATERRAMENTO, CIRCULAR, EM POLIETILENO, DIÂMETRO INTERNO = 0,3 M. AF_12/2020	INHI - INSTALAÇÕES HIDROS SANITÁRIAS	UN	1,0000000	43,85	43,85

Justificativa de preço. Doc. 119801/25. Data: 23/09/2025 09:56. Responsável: Denis Garcia Xavier.
Impresso por convidado em 30/09/2025 20:33. Validação: DCE6.117B.6FE0.B03B.02F1.8B8C.7616.1F93.

MUNICÍPIO DE VISTA SERRANA
Fls. _____
CPL

Composição Auxiliar	101618	SINAPI	PREPARO DE FUNDO DE VALA COM LARGURA MENOR QUE 1,5 M, COM CAMADA DE AREIA, LANÇAMENTO MANUAL, AF_08/2020	MOVT - MOVIMENTO DE TERRA	m³	0,0141000	[illegible]	[illegible]
Composição Auxiliar	88316	SINAPI	SERVENTE COM ENCARGOS COMPLEMENTARES	SEDI - SERVIÇOS DIVERSOS	H	0,1098000	18,67	2,03
Composição Auxiliar	88309	SINAPI	PEDREIRO COM ENCARGOS COMPLEMENTARES	SEDI - SERVIÇOS DIVERSOS	H	0,1364000	23,10	3,15
Insumo	00034643	SINAPI	CAIXA DE INSPECAO PARA ATERRAMENTO E PARA RAIOS, EM POLIPROPILENO, DIAMETRO = 300 MM X ALTURA = 400 MM (INCLUIDA TAMPA SEM ESCOTILHA)	Material	UN	1,0000000	34,95	34,95
				MO sem LS => 2,72	LS =>	2,31	MO com LS =>	5,03
				Valor do BDI => 11,94			Valor com BDI =>	55,79

	Código	Banco	Descrição	Tipo	Und	Quant.	Valor Unit	Total
Composição	97686	SINAPI	CAIXA ENTERRADA ELETRICA RETANGULAR, EM ALVENARIA COM TIJOLOS CERÂMICOS MACIÇOS, FUNDO COM BRITA, DIMENSÕES INTERNAS: 0,3X0,3X0,3 M, AF_12/2020	INEL - INSTALAÇÃO ELÉTRICA/ELETRIFICAÇÃO E ILUMINAÇÃO EXTERNA	UN	1,0000000	146,38	146,38
Composição Auxiliar	88316	SINAPI	SERVENTE COM ENCARGOS COMPLEMENTARES	SEDI - SERVIÇOS DIVERSOS	H	0,9967000	18,67	18,60
Composição Auxiliar	101619	SINAPI	PREPARO DE FUNDO DE VALA COM LARGURA MENOR QUE 1,5 M, COM CAMADA DE BRITA, LANÇAMENTO MANUAL, AF_08/2020	MOVT - MOVIMENTO DE TERRA	m³	0,0360000	257,43	9,26
Composição Auxiliar	97734	SINAPI	PEÇA RETANGULAR PRÉ-MOLDADA, VOLUME DE CONCRETO DE 10 A 30 LITROS, TAXA DE AÇO APROXIMADA DE 30KG/M³, AF_03/2024	FUES - FUNDAÇÕES E ESTRUTURAS	m³	0,0175000	2.567,90	44,93
Composição Auxiliar	88309	SINAPI	PEDREIRO COM ENCARGOS COMPLEMENTARES	SEDI - SERVIÇOS DIVERSOS	H	1,2866000	23,10	29,30
Composição Auxiliar	100475	SINAPI	ARGAMASSA TRAÇO 1:3 (EM VOLUME DE CIMENTO E AREIA MÉDIA ÚMIDA) COM ADIÇÃO DE IMPERMEABILIZANTE, PREPARO MECÂNICO COM BETONEIRA 400 L, AF_06/2019	SEDI - SERVIÇOS DIVERSOS	m³	0,0278000	735,72	20,45
Composição Auxiliar	87316	SINAPI	ARGAMASSA TRAÇO 1:4 (EM VOLUME DE CIMENTO E AREIA GROSSA ÚMIDA) PARA CHAPISCO CONVENCIONAL, PREPARO MECÂNICO COM BETONEIRA 400 L, AF_08/2019	SEDI - SERVIÇOS DIVERSOS	m³	0,0039000	459,39	1,79
Insumo	00007258	SINAPI	TIJOLO CERAMICO MACICO COMUM DE "5 X 10 X 20" CM (L X A X C)	Material	UN	#########	0,57	22,05
				MO sem LS => 34,13	LS =>	28,96	MO com LS =>	63,09
				Valor do BDI => 39,85			Valor com BDI =>	186,23

	Código	Banco	Descrição	Tipo	Und	Quant.	Valor Unit	Total
Composição	91937	SINAPI	CAIXA OCTOGONAL 3" X 3", PVC, INSTALADA EM LAJE - FORNECIMENTO E INSTALAÇÃO. AF_03/2023	INEL - INSTALAÇÃO ELÉTRICA/ELETRIFICAÇÃO E ILUMINAÇÃO	UN	1,0000000	11,99	11,99
Composição Auxiliar	88247	SINAPI	AUXILIAR DE ELETRICISTA COM ENCARGOS COMPLEMENTARES	SEDI - SERVIÇOS DIVERSOS	H	0,2220000	19,78	4,39
Composição Auxiliar	88264	SINAPI	ELETRICISTA COM ENCARGOS COMPLEMENTARES	SEDI - SERVIÇOS DIVERSOS	H	0,2220000	23,42	5,19
Insumo	00001871	SINAPI	CAIXA OCTOGONAL DE FUNDO MOVEL, EM PVC, DE 3" X 3", PARA ELETRODUTO FLEXIVEL CORRUGADO	Material	UN	1,0000000	2,41	2,41
				MO sem LS => 3,90	LS =>	3,31	MO com LS =>	7,21
				Valor do BDI => 3,26			Valor com BDI =>	15,25

	Código	Banco	Descrição	Tipo	Und	Quant.	Valor Unit	Total
Composição	91940	SINAPI	CAIXA RETANGULAR 4" X 2" MÉDIA (1,30 M DO PISO), PVC, INSTALADA EM PAREDE - FORNECIMENTO E INSTALAÇÃO. AF_03/2023	INEL - INSTALAÇÃO ELÉTRICA/ELETRIFICAÇÃO E ILUMINAÇÃO	UN	1,0000000	14,48	14,48
Composição Auxiliar	88264	SINAPI	ELETRICISTA COM ENCARGOS COMPLEMENTARES	SEDI - SERVIÇOS DIVERSOS	H	0,2910000	23,42	6,81
Composição Auxiliar	88247	SINAPI	AUXILIAR DE ELETRICISTA COM ENCARGOS COMPLEMENTARES	SEDI - SERVIÇOS DIVERSOS	H	0,2910000	19,78	5,75
Composição Auxiliar	88629	SINAPI	ARGAMASSA TRAÇO 1:3 (EM VOLUME DE CIMENTO E AREIA MÉDIA ÚMIDA), PREPARO MANUAL, AF_08/2019	SEDI - SERVIÇOS DIVERSOS	m³	0,0009000	647,87	0,58

Justificativa de preço. Doc. 119801/25. Data: 23/09/2025 09:56. Responsável: Denis Garcia Xavier.
Impresso por convidado em 30/09/2025 20:33. Validação: DCE6.117B.6FE0.B03B.02F1.8B8C.7616.1F93.

MUNICÍPIO DE VISTA SERRANA
Fls. _____
CPL

Insumo	0000187 2	SINAPI	CAIXA DE PASSAGEM, EM PVC, DE 4" X 2", PARA ELETRODUTO FLEXIVEL CORRUGADO	Material	UN	1,0000000	3,94	3,94
				MO sem LS => 5,16	LS =>	4,38	MO com LS =>	9,54
				Valor do BDI => 3,94			Valor com BDI =>	16,42

	Código	Banco	Descrição	Tipo	Und	Quant.	Valor Unit	Total
Composição	88260	SINAPI	CALCETEIRO COM ENCARGOS COMPLEMENTARES	SEDI - SERVIÇOS DIVERSOS	H	1,0000000	22,94	22,94
Composição Auxiliar	95328	SINAPI	CURSO DE CAPACITAÇÃO PARA CALCETEIRO (ENCARGOS COMPLEMENTARES) - HORISTA	SEDI - SERVIÇOS DIVERSOS	H	1,0000000	0,20	0,20
Insumo	0004046 5	SINAPI	FERRAMENTAS - FAMILIA PEDREIRO - HORISTA (ENCARGOS COMPLEMENTARES - COLETADO CAIXA)	Equipamento	H	1,0000000	0,78	0,78
Insumo	0003737 1	SINAPI	TRANSPORTE - HORISTA (COLETADO CAIXA - ENCARGOS COMPLEMENTARES)	Serviços	H	1,0000000	0,80	0,80
Insumo	0003737 3	SINAPI	SEGURO - HORISTA (COLETADO CAIXA - ENCARGOS COMPLEMENTARES)	Taxas	H	1,0000000	0,08	0,08
Insumo	0003737 0	SINAPI	ALIMENTACAO - HORISTA (COLETADO CAIXA - ENCARGOS COMPLEMENTARES)	Material	H	1,0000000	0,92	0,92
Insumo	0003737 2	SINAPI	EXAMES - HORISTA (COLETADO CAIXA - ENCARGOS COMPLEMENTARES)	Material	H	1,0000000	1,43	1,43
Insumo	0004348 9	SINAPI	EPI - FAMILIA PEDREIRO - HORISTA (ENCARGOS COMPLEMENTARES - COLETADO CAIXA)	Equipamento	H	1,0000000	1,31	1,31
Insumo	0000475 9	SINAPI	CALCETEIRO / RASTELEIRO (HORISTA)	Mão de Obra	H	1,0000000	17,42	17,42
				MO sem LS => 9,53	LS =>	8,09	MO com LS =>	17,62
				Valor do BDI => 6,24			Valor com BDI =>	29,18

	Código	Banco	Descrição	Tipo	Und	Quant.	Valor Unit	Total
Composição	88261	SINAPI	CARPINTEIRO DE ESQUADRIA COM ENCARGOS COMPLEMENTARES	SEDI - SERVIÇOS DIVERSOS	H	1,0000000	21,74	21,74
Composição Auxiliar	95329	SINAPI	CURSO DE CAPACITAÇÃO PARA CARPINTEIRO DE ESQUADRIA (ENCARGOS COMPLEMENTARES) - HORISTA	SEDI - SERVIÇOS DIVERSOS	H	1,0000000	0,24	0,24
Insumo	0003737 2	SINAPI	EXAMES - HORISTA (COLETADO CAIXA - ENCARGOS COMPLEMENTARES)	Material	H	1,0000000	1,43	1,43
Insumo	0003737 0	SINAPI	ALIMENTACAO - HORISTA (COLETADO CAIXA - ENCARGOS COMPLEMENTARES)	Material	H	1,0000000	0,92	0,92
Insumo	0003737 1	SINAPI	TRANSPORTE - HORISTA (COLETADO CAIXA - ENCARGOS COMPLEMENTARES)	Serviços	H	1,0000000	0,80	0,80
Insumo	0000121 4	SINAPI	CARPINTEIRO DE ESQUADRIAS (HORISTA)	Mão de Obra	H	1,0000000	16,40	16,40
Insumo	0003737 3	SINAPI	SEGURO - HORISTA (COLETADO CAIXA - ENCARGOS COMPLEMENTARES)	Taxas	H	1,0000000	0,08	0,08
Insumo	0004348 3	SINAPI	EPI - FAMILIA CARPINTEIRO DE FORMAS - HORISTA (ENCARGOS COMPLEMENTARES - COLETADO CAIXA)	Equipamento	H	1,0000000	1,43	1,43
Insumo	0004345 9	SINAPI	FERRAMENTAS - FAMILIA CARPINTEIRO DE FORMAS - HORISTA (ENCARGOS COMPLEMENTARES - COLETADO CAIXA)	Equipamento	H	1,0000000	0,44	0,44
				MO sem LS => 9,09	LS =>	7,64	MO com LS =>	16,64
				Valor do BDI => 5,91			Valor com BDI =>	27,65

	Código	Banco	Descrição	Tipo	Und	Quant.	Valor Unit	Total
Composição	88262	SINAPI	CARPINTEIRO DE FORMAS COM ENCARGOS COMPLEMENTARES	SEDI - SERVIÇOS DIVERSOS	H	1,0000000	22,51	22,51
Composição Auxiliar	95330	SINAPI	CURSO DE CAPACITAÇÃO PARA CARPINTEIRO DE FÔRMAS (ENCARGOS COMPLEMENTARES) - HORISTA	SEDI - SERVIÇOS DIVERSOS	H	1,0000000	0,19	0,19

Justificativa de preço. Doc. 119801/25. Data: 23/09/2025 09:56. Responsável: Denis Garcia Xavier.
Impresso por convidado em 30/09/2025 20:33. Validação: DCE6.117B.6FE0.B03B.02F1.8B8C.7616.1F93.

MUNICÍPIO DE VISTA SERRANA
Fls. _____
CPL

Insumo	00037373	SINAPI	SEGURO - HORISTA (COLETADO CAIXA - ENCARGOS COMPLEMENTARES)	Taxas	H	1,0000000	0,08	0,08
Insumo	00001213	SINAPI	CARPINTEIRO DE FORMAS PARA CONCRETO (HORISTA)	Mão de Obra	H	1,0000000	17,22	17,22
Insumo	00043453	SINAPI	EPI - FAMILIA CARPINTEIRO DE FORMAS - HORISTA (ENCARGOS COMPLEMENTARES - COLETADO CAIXA)	Equipamento	H	1,0000000	1,43	1,43
Insumo	00043459	SINAPI	FERRAMENTAS - FAMILIA CARPINTEIRO DE FORMAS - HORISTA (ENCARGOS COMPLEMENTARES - COLETADO CAIXA)	Equipamento	H	1,0000000	0,44	0,44
Insumo	00037370	SINAPI	ALIMENTACAO - HORISTA (COLETADO CAIXA - ENCARGOS COMPLEMENTARES)	Material	H	1,0000000	0,92	0,92
Insumo	00037371	SINAPI	TRANSPORTE - HORISTA (COLETADO CAIXA - ENCARGOS COMPLEMENTARES)	Serviços	H	1,0000000	0,80	0,80
Insumo	00037372	SINAPI	EXAMES - HORISTA (COLETADO CAIXA - ENCARGOS COMPLEMENTARES)	Material	H	1,0000000	1,43	1,43
				MO sem LS => 9,41	LS =>	8,00	MO com LS =>	17,41
				Valor do BDI => 6,12			Valor com BDI =>	28,63

	Código	Banco	Descrição	Tipo	Und	Quant.	Valor Unit	Total
Composição	73856/001	SINAPI	CHUMBADOR DE AÇO PARA FIXAÇÃO DE POSTE DE ACO RETO OU CURVO 7 A 9M COM FLANGE - FORNECIMENTO E INSTALACAO	INEL - INSTALAÇÃO ELÉTRICA/ELETRIFICAÇÃO E ILUMINAÇÃO	UN	1,0000000	550,00	550,00
Composição Auxiliar	88264	SINAPI	ELETRICISTA COM ENCARGOS COMPLEMENTARES	SEDI - SERVIÇOS DIVERSOS	H	8,0000000	23,42	187,36
Insumo	00039746	SINAPI	CHUMBADOR DE ACO GALVANIZADO, 1" X 600 MM, PARA POSTES DE ACO COM BASE, INCLUSO PORCA E ARRUELA	Material	UN	4,0000000	90,66	362,64
				MO sem LS => 78,20	LS =>	65,36	MO com LS =>	144,56
				Valor do BDI => 149,76			Valor com BDI =>	699,76

	Código	Banco	Descrição	Tipo	Und	Quant.	Valor Unit	Total
Composição	91534	SINAPI	COMPACTADOR DE SOLOS DE PERCUSSÃO (SOQUETE) COM MOTOR A GASOLINA 4 TEMPOS, POTÊNCIA 4 CV - CHI DIURNO. AF_08/2015	CHOR - CUSTOS HORÁRIOS DE MÁQUINAS E EQUIPAMENTOS	CHI	1,0000000	22,79	22,79
Composição Auxiliar	91530	SINAPI	COMPACTADOR DE SOLOS DE PERCUSSÃO (SOQUETE) COM MOTOR A GASOLINA 4 TEMPOS, POTÊNCIA 4 CV - JUROS. AF_08/2015	CHOR - CUSTOS HORÁRIOS DE MÁQUINAS E EQUIPAMENTOS	H	1,0000000	0,22	0,22
Composição Auxiliar	91529	SINAPI	COMPACTADOR DE SOLOS DE PERCUSSÃO (SOQUETE) COM MOTOR A GASOLINA 4 TEMPOS, POTÊNCIA 4 CV - DEPRECIAÇÃO. AF_08/2015	CHOR - CUSTOS HORÁRIOS DE MÁQUINAS E EQUIPAMENTOS	H	1,0000000	0,84	0,84
Composição Auxiliar	88297	SINAPI	OPERADOR DE MÁQUINAS E EQUIPAMENTOS COM ENCARGOS COMPLEMENTARES	SEDI - SERVIÇOS DIVERSOS	H	1,0000000	21,73	21,73
				MO sem LS => 9,52	LS =>	8,08	MO com LS =>	17,60
				Valor do BDI => 6,20			Valor com BDI =>	28,99

	Código	Banco	Descrição	Tipo	Und	Quant.	Valor Unit	Total
Composição	91533	SINAPI	COMPACTADOR DE SOLOS DE PERCUSSÃO (SOQUETE) COM MOTOR A GASOLINA 4 TEMPOS, POTÊNCIA 4 CV - CHP DIURNO. AF_08/2015	CHOR - CUSTOS HORÁRIOS DE MÁQUINAS E EQUIPAMENTOS	CHP	1,0000000	30,23	30,23
Composição Auxiliar	91529	SINAPI	COMPACTADOR DE SOLOS DE PERCUSSÃO (SOQUETE) COM MOTOR A GASOLINA 4 TEMPOS, POTÊNCIA 4 CV - DEPRECIAÇÃO. AF_08/2015	CHOR - CUSTOS HORÁRIOS DE MÁQUINAS E EQUIPAMENTOS	H	1,0000000	0,84	0,84
Composição Auxiliar	91532	SINAPI	COMPACTADOR DE SOLOS DE PERCUSSÃO (SOQUETE) COM MOTOR A GASOLINA 4 TEMPOS, POTÊNCIA 4 CV - MATERIAIS NA OPERAÇÃO. AF_08/2015	CHOR - CUSTOS HORÁRIOS DE MÁQUINAS E EQUIPAMENTOS	H	1,0000000	6,39	6,39
Composição Auxiliar	91530	SINAPI	COMPACTADOR DE SOLOS DE PERCUSSÃO (SOQUETE) COM MOTOR A GASOLINA 4 TEMPOS, POTÊNCIA 4 CV - JUROS. AF_08/2015	CHOR - CUSTOS HORÁRIOS DE MÁQUINAS E EQUIPAMENTOS	H	1,0000000	0,22	0,22
Composição Auxiliar	88297	SINAPI	OPERADOR DE MÁQUINAS E EQUIPAMENTOS COM ENCARGOS COMPLEMENTARES	SEDI - SERVIÇOS DIVERSOS	H	1,0000000	21,73	21,73

Justificativa de preço. Doc. 119801/25. Data: 23/09/2025 09:56. Responsável: Denis Garcia Xavier.
Impresso por convidado em 30/09/2025 20:33. Validação: DCE6.117B.6FE0.B03B.02F1.8B8C.7616.1F93.

MUNICÍPIO DE VISTA SERRANA
Fls. _____
CPL

Composição Auxiliar	91531	SINAPI	COMPACTADOR DE SOLOS DE PERCUSSÃO (SOQUETE) COM MOTOR A GASOLINA 4 TEMPOS, POTÊNCIA 4 CV - MANUTENÇÃO. AF_08/2015	CHOR - CUSTOS HORÁRIOS DE MÁQUINAS E EQUIPAMENTOS	H	1,0000000		[illegible]
				MO sem LS =>	9,52	LS =>	8,08	MO com LS => 17,60
				Valor do BDI =>	8,23			Valor com BDI => 38,46

	Código	Banco	Descrição	Tipo	Und	Quant.	Valor Unit	Total
Composição	91529	SINAPI	COMPACTADOR DE SOLOS DE PERCUSSÃO (SOQUETE) COM MOTOR A GASOLINA 4 TEMPOS, POTÊNCIA 4 CV - DEPRECIAÇÃO. AF_08/2015	CHOR - CUSTOS HORÁRIOS DE MÁQUINAS E EQUIPAMENTOS	H	1,0000000	0,84	0,84
Insumo	00013458	SINAPI	COMPACTADOR DE SOLOS DE PERCURSAO (SOQUETE) COM MOTOR A GASOLINA 4 TEMPOS DE 4 HP (4 CV)	Equipamento	UN	0,0000533	15.839,74	0,84
				MO sem LS =>	0,00	LS =>	0,00	MO com LS => 0,00
				Valor do BDI =>	0,22			Valor com BDI => 1,06

	Código	Banco	Descrição	Tipo	Und	Quant.	Valor Unit	Total
Composição	91530	SINAPI	COMPACTADOR DE SOLOS DE PERCUSSÃO (SOQUETE) COM MOTOR A GASOLINA 4 TEMPOS, POTÊNCIA 4 CV - JUROS. AF_08/2015	CHOR - CUSTOS HORÁRIOS DE MÁQUINAS E EQUIPAMENTOS	H	1,0000000	0,22	0,22
Insumo	00013458	SINAPI	COMPACTADOR DE SOLOS DE PERCURSAO (SOQUETE) COM MOTOR A GASOLINA 4 TEMPOS DE 4 HP (4 CV)	Equipamento	UN	0,0000143	15.839,74	0,22
				MO sem LS =>	0,00	LS =>	0,00	MO com LS => 0,00
				Valor do BDI =>	0,05			Valor com BDI => 0,27

	Código	Banco	Descrição	Tipo	Und	Quant.	Valor Unit	Total
Composição	91531	SINAPI	COMPACTADOR DE SOLOS DE PERCUSSÃO (SOQUETE) COM MOTOR A GASOLINA 4 TEMPOS, POTÊNCIA 4 CV - MANUTENÇÃO. AF_08/2015	CHOR - CUSTOS HORÁRIOS DE MÁQUINAS E EQUIPAMENTOS	H	1,0000000	1,05	1,05
Insumo	00013458	SINAPI	COMPACTADOR DE SOLOS DE PERCURSAO (SOQUETE) COM MOTOR A GASOLINA 4 TEMPOS DE 4 HP (4 CV)	Equipamento	UN	0,0000667	15.839,74	1,05
				MO sem LS =>	0,00	LS =>	0,00	MO com LS => 0,00
				Valor do BDI =>	0,28			Valor com BDI => 1,33

	Código	Banco	Descrição	Tipo	Und	Quant.	Valor Unit	Total
Composição	91532	SINAPI	COMPACTADOR DE SOLOS DE PERCUSSÃO (SOQUETE) COM MOTOR A GASOLINA 4 TEMPOS, POTÊNCIA 4 CV - MATERIAIS NA OPERAÇÃO. AF_08/2015	CHOR - CUSTOS HORÁRIOS DE MÁQUINAS E EQUIPAMENTOS	H	1,0000000	6,39	6,39
Insumo	00004222	SINAPI	GASOLINA COMUM	Material	L	1,0300000	6,21	6,39
				MO sem LS =>	0,00	LS =>	0,00	MO com LS => 0,00
				Valor do BDI =>	1,73			Valor com BDI => 8,12

	Código	Banco	Descrição	Tipo	Und	Quant.	Valor Unit	Total
Composição	102487	SINAPI	CONCRETO CICLOPICO FCK = 15MPA, 30% PEDRA DE MÃO EM VOLUME REAL, INCLUSIVE LANÇAMENTO. AF_05/2021	FUES - FUNDAÇÕES E ESTRUTURAS	m³	1,0000000	547,65	547,65
Composição Auxiliar	90586	SINAPI	VIBRADOR DE IMERSÃO, DIÂMETRO DE PONTEIRA 45MM, MOTOR ELÉTRICO TRIFÁSICO POTÊNCIA DE 2 CV - CHP DIURNO. AF_06/2015	CHOR - CUSTOS HORÁRIOS DE MÁQUINAS E EQUIPAMENTOS	CHP	0,2198000	1,25	0,27
Composição Auxiliar	88316	SINAPI	SERVENTE COM ENCARGOS COMPLEMENTARES	SEDI - SERVIÇOS DIVERSOS	H	6,4664000	18,67	120,76
Composição Auxiliar	90587	SINAPI	VIBRADOR DE IMERSÃO, DIÂMETRO DE PONTEIRA 45MM, MOTOR ELÉTRICO TRIFÁSICO POTÊNCIA DE 2 CV - CHI DIURNO. AF_06/2015	CHOR - CUSTOS HORÁRIOS DE MÁQUINAS E EQUIPAMENTOS	CHI	0,6377000	0,53	0,33

Justificativa de preço. Doc. 119801/25. Data: 23/09/2025 09:56. Responsável: Denis Garcia Xavier.
Impresso por convidado em 30/09/2025 20:33. Validação: DCE6.117B.6FE0.B03B.02F1.8B8C.7616.1F93.

MUNICÍPIO DE VISTA SERRANA
Fls. _____
CPL

Composição Auxiliar	94963	SINAPI	CONCRETO FCK = 15MPA, TRAÇO 1:3,4:3,5 (EM MASSA SECA DE CIMENTO/ AREIA MÉDIA/ BRITA 1) - PREPARO MECÂNICO COM BETONEIRA 400 L. AF_05/2021	FUES - FUNDAÇÕES E ESTRUTURAS	m³	0,8000000	428,88		[illegible]
Composição Auxiliar	88309	SINAPI	PEDREIRO COM ENCARGOS COMPLEMENTARES	SEDI - SERVIÇOS DIVERSOS	H	1,6702000	23,10		[illegible]
Insumo	00004730	SINAPI	PEDRA DE MÃO OU PEDRA RACHÃO PARA ARRIMO/FUNDAÇÃO (POSTO PEDREIRA/FORNECEDOR, SEM FRETE)	Material	M³	0,4543000	93,50		42,47
				MO sem LS =>	83,85	LS =>	71,16	MO com LS =>	155,01
				Valor do BDI =>	149,12			Valor com BDI =>	696,77

	Código	Banco	Descrição	Tipo	Und	Quant.	Valor Unit	Total
Composição	94963	SINAPI	CONCRETO FCK = 15MPA, TRAÇO 1:3,4:3,5 (EM MASSA SECA DE CIMENTO/ AREIA MÉDIA/ BRITA 1) - PREPARO MECÂNICO COM BETONEIRA 400 L. AF_05/2021	FUES - FUNDAÇÕES E ESTRUTURAS	m³	1,0000000	428,88	428,88
Composição Auxiliar	88830	SINAPI	BETONEIRA CAPACIDADE NOMINAL DE 400 L, CAPACIDADE DE MISTURA 280 L, MOTOR ELÉTRICO TRIFÁSICO POTÊNCIA DE 2 CV, SEM CARREGADOR - CHP DIURNO. AF_05/2023	CHOR - CUSTOS HORÁRIOS DE MÁQUINAS E EQUIPAMENTOS	CHP	0,7563000	1,69	1,27
Composição Auxiliar	88831	SINAPI	BETONEIRA CAPACIDADE NOMINAL DE 400 L, CAPACIDADE DE MISTURA 280 L, MOTOR ELÉTRICO TRIFÁSICO POTÊNCIA DE 2 CV, SEM CARREGADOR - CHI DIURNO. AF_05/2023	CHOR - CUSTOS HORÁRIOS DE MÁQUINAS E EQUIPAMENTOS	CHI	0,7131000	0,40	0,28
Composição Auxiliar	88316	SINAPI	SERVENTE COM ENCARGOS COMPLEMENTARES	SEDI - SERVIÇOS DIVERSOS	H	2,3275000	18,67	43,45
Composição Auxiliar	88377	SINAPI	OPERADOR DE BETONEIRA ESTACIONÁRIA/MISTURADOR COM ENCARGOS COMPLEMENTARES	SEDI - SERVIÇOS DIVERSOS	H	1,4695000	15,31	22,49
Insumo	00004721	SINAPI	PEDRA BRITADA N. 1 (9,5 A 19 MM) POSTO PEDREIRA/FORNECEDOR, SEM FRETE	Material	M³	0,5792000	99,47	57,61
Insumo	00001379	SINAPI	CIMENTO PORTLAND COMPOSTO CP II-32	Material	KG	#########	0,70	191,14
Insumo	00000370	SINAPI	AREIA MEDIA - POSTO JAZIDA/FORNECEDOR (RETIRADO NA JAZIDA, SEM TRANSPORTE)	Material	M³	0,8046000	140,00	112,64
				MO sem LS =>	25,80	LS =>	21,90	MO com LS => 47,70
				Valor do BDI =>	116,78			Valor com BDI => 545,66

	Código	Banco	Descrição	Tipo	Und	Quant.	Valor Unit	Total
Composição	94971	SINAPI	CONCRETO FCK = 25MPA, TRAÇO 1:2,3:2,7 (EM MASSA SECA DE CIMENTO/ AREIA MÉDIA/ BRITA 1) - PREPARO MECÂNICO COM BETONEIRA 600 L. AF_05/2021	FUES - FUNDAÇÕES E ESTRUTURAS	m³	1,0000000	477,01	477,01
Composição Auxiliar	88316	SINAPI	SERVENTE COM ENCARGOS COMPLEMENTARES	SEDI - SERVIÇOS DIVERSOS	H	1,9792000	18,67	36,95
Composição Auxiliar	89226	SINAPI	BETONEIRA CAPACIDADE NOMINAL DE 600 L, CAPACIDADE DE MISTURA 360 L, MOTOR ELÉTRICO TRIFÁSICO POTÊNCIA DE 4 CV, SEM CARREGADOR - CHI DIURNO. AF_05/2023	CHOR - CUSTOS HORÁRIOS DE MÁQUINAS E EQUIPAMENTOS	CHI	0,6067000	1,66	1,00
Composição Auxiliar	88377	SINAPI	OPERADOR DE BETONEIRA ESTACIONÁRIA/MISTURADOR COM ENCARGOS COMPLEMENTARES	SEDI - SERVIÇOS DIVERSOS	H	1,2501000	15,31	19,13
Composição Auxiliar	89225	SINAPI	BETONEIRA CAPACIDADE NOMINAL DE 600 L, CAPACIDADE DE MISTURA 360 L, MOTOR ELÉTRICO TRIFÁSICO POTÊNCIA DE 4 CV, SEM CARREGADOR - CHP DIURNO. AF_05/2023	CHOR - CUSTOS HORÁRIOS DE MÁQUINAS E EQUIPAMENTOS	CHP	0,6434000	5,01	3,22
Insumo	00001379	SINAPI	CIMENTO PORTLAND COMPOSTO CP II-32	Material	KG	#########	0,70	255,46
Insumo	00000370	SINAPI	AREIA MEDIA - POSTO JAZIDA/FORNECEDOR (RETIRADO NA JAZIDA, SEM TRANSPORTE)	Material	M³	0,7275000	140,00	101,85
Insumo	00004721	SINAPI	PEDRA BRITADA N. 1 (9,5 A 19 MM) POSTO PEDREIRA/FORNECEDOR, SEM FRETE	Material	M³	0,5972000	99,47	59,40
				MO sem LS =>	21,94	LS =>	18,63	MO com LS => 40,57
				Valor do BDI =>	129,88			Valor com BDI => 606,89

Justificativa de preço. Doc. 119801/25. Data: 23/09/2025 09:56. Responsável: Denis Garcia Xavier.
Impresso por convidado em 30/09/2025 20:33. Validação: DCE6.117B.6FE0.B03B.02F1.8B8C.7616.1F93.

MUNICÍPIO DE VISTA SERRANA
FIS. _____
CPL

	Código	Banco	Descrição	Tipo	Und	Quant.	Valor Unit	Total
Composição	94972	SINAPI	CONCRETO FCK = 30MPA, TRAÇO 1:2,1:2,5 (EM MASSA SECA DE CIMENTO/ AREIA MÉDIA/ BRITA 1) - PREPARO MECÂNICO COM BETONEIRA 600 L. AF_05/2021	FUES - FUNDAÇÕES E ESTRUTURAS	m³	1,0000000	[illegible]	[illegible]
Composição Auxiliar	88316	SINAPI	SERVENTE COM ENCARGOS COMPLEMENTARES	SEDI - SERVIÇOS DIVERSOS	H	1,9833000	16,67	[illegible]
Composição Auxiliar	88377	SINAPI	OPERADOR DE BETONEIRA ESTACIONÁRIA/MISTURADOR COM ENCARGOS COMPLEMENTARES	SEDI - SERVIÇOS DIVERSOS	H	1,2400000	15,31	18,98
Composição Auxiliar	89225	SINAPI	BETONEIRA CAPACIDADE NOMINAL DE 600 L, CAPACIDADE DE MISTURA 360 L, MOTOR ELÉTRICO TRIFÁSICO POTÊNCIA DE 4 CV, SEM CARREGADOR - CHP DIURNO. AF_05/2023	CHOR - CUSTOS HORÁRIOS DE MÁQUINAS E EQUIPAMENTOS	CHP	0,6362000	5,01	3,19
Composição Auxiliar	89226	SINAPI	BETONEIRA CAPACIDADE NOMINAL DE 600 L, CAPACIDADE DE MISTURA 360 L, MOTOR ELÉTRICO TRIFÁSICO POTÊNCIA DE 4 CV, SEM CARREGADOR - CHI DIURNO. AF_05/2023	CHOR - CUSTOS HORÁRIOS DE MÁQUINAS E EQUIPAMENTOS	CHI	0,6018000	1,66	0,99
Insumo	00000370	SINAPI	AREIA MEDIA - POSTO JAZIDA/FORNECEDOR (RETIRADO NA JAZIDA, SEM TRANSPORTE)	Material	M³	0,7119000	140,00	99,66
Insumo	00004721	SINAPI	PEDRA BRITADA N. 1 (9,5 A 19 MM) POSTO PEDREIRA/FORNECEDOR, SEM FRETE	Material	M³	0,5927000	99,47	58,95
Insumo	00001379	SINAPI	CIMENTO PORTLAND COMPOSTO CP II-32	Material	KG	#########	0,70	273,81
				MO sem LS => 21,76	LS =>	18,48	MO com LS =>	40,24
				Valor do BDI => 134,03			Valor com BDI =>	626,26

	Código	Banco	Descrição	Tipo	Und	Quant.	Valor Unit	Total
Composição	94974	SINAPI	CONCRETO MAGRO PARA LASTRO, TRAÇO 1:4,5:4,5 (EM MASSA SECA DE CIMENTO/ AREIA MÉDIA/ BRITA 1) - PREPARO MANUAL. AF_05/2021	FUES - FUNDAÇÕES E ESTRUTURAS	m³	1,0000000	449,52	449,52
Composição Auxiliar	88316	SINAPI	SERVENTE COM ENCARGOS COMPLEMENTARES	SEDI - SERVIÇOS DIVERSOS	H	6,2858000	16,67	117,35
Insumo	00000370	SINAPI	AREIA MEDIA - POSTO JAZIDA/FORNECEDOR (RETIRADO NA JAZIDA, SEM TRANSPORTE)	Material	M³	0,8538000	140,00	119,53
Insumo	00001379	SINAPI	CIMENTO PORTLAND COMPOSTO CP II-32	Material	KG	#########	0,70	153,26
Insumo	00004721	SINAPI	PEDRA BRITADA N. 1 (9,5 A 19 MM) POSTO PEDREIRA/FORNECEDOR, SEM FRETE	Material	M³	0,5971000	99,47	59,39
				MO sem LS => 45,70	LS =>	38,78	MO com LS =>	84,48
				Valor do BDI => 122,40			Valor com BDI =>	571,92

	Código	Banco	Descrição	Tipo	Und	Quant.	Valor Unit	Total
Composição	91285	SINAPI	CORTADORA DE PISO COM MOTOR 4 TEMPOS A GASOLINA, POTÊNCIA DE 13 HP, COM DISCO DE CORTE DIAMANTADO SEGMENTADO PARA CONCRETO, DIÂMETRO DE 350 MM, FURO DE 1" (14 X 1") - CHI DIURNO. AF_08/2015	CHOR - CUSTOS HORÁRIOS DE MÁQUINAS E EQUIPAMENTOS	CHI	1,0000000	0,89	0,89
Composição Auxiliar	91279	SINAPI	CORTADORA DE PISO COM MOTOR 4 TEMPOS A GASOLINA, POTÊNCIA DE 13 HP, COM DISCO DE CORTE DIAMANTADO SEGMENTADO PARA CONCRETO, DIÂMETRO DE 350 MM, FURO DE 1" (14 X 1") - DEPRECIAÇÃO. AF_08/2015	CHOR - CUSTOS HORÁRIOS DE MÁQUINAS E EQUIPAMENTOS	H	1,0000000	0,73	0,73
Composição Auxiliar	91280	SINAPI	CORTADORA DE PISO COM MOTOR 4 TEMPOS A GASOLINA, POTÊNCIA DE 13 HP, COM DISCO DE CORTE DIAMANTADO SEGMENTADO PARA CONCRETO, DIÂMETRO DE 350 MM, FURO DE 1" (14 X 1") - JUROS. AF_08/2015	CHOR - CUSTOS HORÁRIOS DE MÁQUINAS E EQUIPAMENTOS	H	1,0000000	0,16	0,16
				MO sem LS => 0,00	LS =>	0,00	MO com LS =>	0,00
				Valor do BDI => 0,24			Valor com BDI =>	1,13

Justificativa de preço. Doc. 119801/25. Data: 23/09/2025 09:56. Responsável: Denis Garcia Xavier.
Impresso por convidado em 30/09/2025 20:33. Validação: DCE6.117B.6FE0.B03B.02F1.8B8C.7616.1F93.

MUNICÍPIO DE VISTA SERRANA
Fls. _____
CPL

	Código	Banco	Descrição	Tipo	Und	Quant.	Valor Unit	Total
Composição	91283	SINAPI	CORTADORA DE PISO COM MOTOR 4 TEMPOS A GASOLINA, POTÊNCIA DE 13 HP, COM DISCO DE CORTE DIAMANTADO SEGMENTADO PARA CONCRETO, DIÂMETRO DE 350 MM, FURO DE 1" (14 X 1") - CHP DIURNO. AF_08/2015	CHOR - CUSTOS HORÁRIOS DE MÁQUINAS E EQUIPAMENTOS	CHP	1,0000000	10,80	10,80
Composição Auxiliar	91280	SINAPI	CORTADORA DE PISO COM MOTOR 4 TEMPOS A GASOLINA, POTÊNCIA DE 13 HP, COM DISCO DE CORTE DIAMANTADO SEGMENTADO PARA CONCRETO, DIÂMETRO DE 350 MM, FURO DE 1" (14 X 1") - JUROS. AF_08/2015	CHOR - CUSTOS HORÁRIOS DE MÁQUINAS E EQUIPAMENTOS	H	1,0000000	0,16	0,16
Composição Auxiliar	91281	SINAPI	CORTADORA DE PISO COM MOTOR 4 TEMPOS A GASOLINA, POTÊNCIA DE 13 HP, COM DISCO DE CORTE DIAMANTADO SEGMENTADO PARA CONCRETO, DIÂMETRO DE 350 MM, FURO DE 1" (14 X 1") - MANUTENÇÃO. AF_08/2015	CHOR - CUSTOS HORÁRIOS DE MÁQUINAS E EQUIPAMENTOS	H	1,0000000	0,91	0,91
Composição Auxiliar	91279	SINAPI	CORTADORA DE PISO COM MOTOR 4 TEMPOS A GASOLINA, POTÊNCIA DE 13 HP, COM DISCO DE CORTE DIAMANTADO SEGMENTADO PARA CONCRETO, DIÂMETRO DE 350 MM, FURO DE 1" (14 X 1") - DEPRECIAÇÃO. AF_08/2015	CHOR - CUSTOS HORÁRIOS DE MÁQUINAS E EQUIPAMENTOS	H	1,0000000	0,73	0,73
Composição Auxiliar	91282	SINAPI	CORTADORA DE PISO COM MOTOR 4 TEMPOS A GASOLINA, POTÊNCIA DE 13 HP, COM DISCO DE CORTE DIAMANTADO SEGMENTADO PARA CONCRETO, DIÂMETRO DE 350 MM, FURO DE 1" (14 X 1") - MATERIAIS NA OPERAÇÃO. AF_08/2015	CHOR - CUSTOS HORÁRIOS DE MÁQUINAS E EQUIPAMENTOS	H	1,0000000	9,00	9,00

MO sem LS =>	0,00	LS =>	0,00	MO com LS =>	0,00
Valor do BDI =>	2,94			Valor com BDI =>	13,74

	Código	Banco	Descrição	Tipo	Und	Quant.	Valor Unit	Total
Composição	91279	SINAPI	CORTADORA DE PISO COM MOTOR 4 TEMPOS A GASOLINA, POTÊNCIA DE 13 HP, COM DISCO DE CORTE DIAMANTADO SEGMENTADO PARA CONCRETO, DIÂMETRO DE 350 MM, FURO DE 1" (14 X 1") - DEPRECIAÇÃO. AF_08/2015	CHOR - CUSTOS HORÁRIOS DE MÁQUINAS E EQUIPAMENTOS	H	1,0000000	0,73	0,73
Insumo	00013867	SINAPI	DISCO DE CORTE DIAMANTADO SEGMENTADO PARA CONCRETO/ASFALTO, DIAMETRO DE "350" MM, FURO DE 25.40 MM	Equipamento	UN	0,0000640	543,35	0,03
Insumo	00011280	SINAPI	CORTADEIRA DE PISO DE CONCRETO E ASFALTO, PARA DISCO PADRAO DE DIAMETRO 350 MM (14") OU 450 MM (18"), MOTOR A GASOLINA, POTENCIA 13 HP, SEM DISCO	Equipamento	UN	0,0000640	10.951,32	0,70

MO sem LS =>	0,00	LS =>	0,00	MO com LS =>	0,00
Valor do BDI =>	0,19			Valor com BDI =>	0,92

	Código	Banco	Descrição	Tipo	Und	Quant.	Valor Unit	Total
Composição	91280	SINAPI	CORTADORA DE PISO COM MOTOR 4 TEMPOS A GASOLINA, POTÊNCIA DE 13 HP, COM DISCO DE CORTE DIAMANTADO SEGMENTADO PARA CONCRETO, DIÂMETRO DE 350 MM, FURO DE 1" (14 X 1") - JUROS. AF_08/2015	CHOR - CUSTOS HORÁRIOS DE MÁQUINAS E EQUIPAMENTOS	H	1,0000000	0,16	0,16
Insumo	00011280	SINAPI	CORTADEIRA DE PISO DE CONCRETO E ASFALTO, PARA DISCO PADRAO DE DIAMETRO 350 MM (14") OU 450 MM (18"), MOTOR A GASOLINA, POTENCIA 13 HP, SEM DISCO	Equipamento	UN	0,0000148	10.951,32	0,16

MO sem LS =>	0,00	LS =>	0,00	MO com LS =>	0,00
Valor do BDI =>	0,04			Valor com BDI =>	0,20

	Código	Banco	Descrição	Tipo	Und	Quant.	Valor Unit	Total

Justificativa de preço. Doc. 119801/25. Data: 23/09/2025 09:56. Responsável: Denis Garcia Xavier.
Impresso por convidado em 30/09/2025 20:33. Validação: DCE6.117B.6FE0.B03B.02F1.8B8C.7616.1F93.

MUNICÍPIO DE VISTA SERRANA
Fls. _____
CPL

Composição	91281	SINAPI	CORTADORA DE PISO COM MOTOR 4 TEMPOS A GASOLINA, POTÊNCIA DE 13 HP, COM DISCO DE CORTE DIAMANTADO SEGMENTADO PARA CONCRETO, DIÂMETRO DE 350 MM, FURO DE 1" (14 X 1") - MANUTENÇÃO. AF_06/2015	CHOR - CUSTOS HORÁRIOS DE MÁQUINAS E EQUIPAMENTOS	H	1,0000000	0,00	0,00
Insumo	00013887	SINAPI	DISCO DE CORTE DIAMANTADO SEGMENTADO PARA CONCRETO/ASFALTO, DIAMETRO DE "350" MM, FURO DE 25,40 MM	Equipamento	UN	0,0000800	549,33	0,04
Insumo	00011280	SINAPI	CORTADEIRA DE PISO DE CONCRETO E ASFALTO, PARA DISCO PADRAO DE DIAMETRO 350 MM (14") OU 450 MM (18"), MOTOR A GASOLINA, POTENCIA 13 HP, SEM DISCO	Equipamento	UN	0,0000800	10.951,32	0,87
				MO sem LS =>	0,00	LS =>	0,00	MO com LS => 0,00
				Valor do BDI =>	0,24			Valor com BDI => 1,15

	Código	Banco	Descrição	Tipo	Und	Quant.	Valor Unit	Total
Composição	91282	SINAPI	CORTADORA DE PISO COM MOTOR 4 TEMPOS A GASOLINA, POTÊNCIA DE 13 HP, COM DISCO DE CORTE DIAMANTADO SEGMENTADO PARA CONCRETO, DIÂMETRO DE 350 MM, FURO DE 1" (14 X 1") - MATERIAIS NA OPERAÇÃO. AF_06/2015	CHOR - CUSTOS HORÁRIOS DE MÁQUINAS E EQUIPAMENTOS	H	1,0000000	9,00	9,00
Insumo	00004222	SINAPI	GASOLINA COMUM	Material	L	1,4500000	6,21	9,00
				MO sem LS =>	0,00	LS =>	0,00	MO com LS => 0,00
				Valor do BDI =>	2,45			Valor com BDI => 11,45

	Código	Banco	Descrição	Tipo	Und	Quant.	Valor Unit	Total
Composição	92799	SINAPI	CORTE E DOBRA DE AÇO CA-60, DIÂMETRO DE 4,2 MM. AF_06/2022	FUES - FUNDAÇÕES E ESTRUTURAS	KG	1,0000000	10,42	10,42
Composição Auxiliar	88245	SINAPI	ARMADOR COM ENCARGOS COMPLEMENTARES	SEDI - SERVIÇOS DIVERSOS	H	0,0933000	22,94	2,14
Composição Auxiliar	88238	SINAPI	AJUDANTE DE ARMADOR COM ENCARGOS COMPLEMENTARES	SEDI - SERVIÇOS DIVERSOS	H	0,0152000	19,40	0,29
Insumo	00043059	SINAPI	ACO CA-60, 4,2 MM, OU 5,0 MM, OU 6,0 MM, OU 7,0 MM, VERGALHAO	Material	KG	1,0700000	7,47	7,99
				MO sem LS =>	1,00	LS =>	0,85	MO com LS => 1,85
				Valor do BDI =>	2,83			Valor com BDI => 13,25

	Código	Banco	Descrição	Tipo	Und	Quant.	Valor Unit	Total
Composição	95308	SINAPI	CURSO DE CAPACITAÇÃO PARA AJUDANTE DE ARMADOR (ENCARGOS COMPLEMENTARES) - HORISTA	SEDI - SERVIÇOS DIVERSOS	H	1,0000000	0,16	0,16
Insumo	00006114	SINAPI	AJUDANTE DE ARMADOR (HORISTA)	Mão de Obra	H	0,0115400	13,92	0,16
				MO sem LS =>	0,08	LS =>	0,08	MO com LS => 0,16
				Valor do BDI =>	0,04			Valor com BDI => 0,20

	Código	Banco	Descrição	Tipo	Und	Quant.	Valor Unit	Total
Composição	95309	SINAPI	CURSO DE CAPACITAÇÃO PARA AJUDANTE DE CARPINTEIRO (ENCARGOS COMPLEMENTARES) HORISTA	SEDI - SERVIÇOS DIVERSOS	H	1,0000000	0,20	0,20
Insumo	00006117	SINAPI	CARPINTEIRO AUXILIAR (HORISTA)	Mão de Obra	H	0,0147600	13,92	0,20
				MO sem LS =>	0,10	LS =>	0,10	MO com LS => 0,20
				Valor do BDI =>	0,05			Valor com BDI => 0,25

	Código	Banco	Descrição	Tipo	Und	Quant.	Valor Unit	Total

Justificativa de preço. Doc. 119801/25. Data: 23/09/2025 09:56. Responsável: Denis Garcia Xavier.
Impresso por convidado em 30/09/2025 20:33. Validação: DCE6.117B.6FE0.B03B.02F1.8B8C.7616.1F93.

MUNICÍPIO DE VISTA SERRANA
Fls. _____
CPL

Composição	95313	SINAPI	CURSO DE CAPACITAÇÃO PARA AJUDANTE ESPECIALIZADO (ENCARGOS COMPLEMENTARES) - HORISTA	SEDI - SERVIÇOS DIVERSOS	H	1,0000000	[illegible]	0,16
Insumo	00000242	SINAPI	AJUDANTE ESPECIALIZADO (HORISTA)	Mão de Obra	H	0,0115400	14,09	0,16
				MO sem LS => 0,08	LS =>	0,08	MO com LS =>	0,16
				Valor do BDI => 0,04			Valor com BDI =>	0,20

	Código	Banco	Descrição	Tipo	Und	Quant.	Valor Unit	Total
Composição	95314	SINAPI	CURSO DE CAPACITAÇÃO PARA ARMADOR (ENCARGOS COMPLEMENTARES) - HORISTA	SEDI - SERVIÇOS DIVERSOS	H	1,0000000	0,20	0,20
Insumo	00000376	SINAPI	ARMADOR (HORISTA)	Mão de Obra	H	0,0115400	17,42	0,20
				MO sem LS => 0,10	LS =>	0,10	MO com LS =>	0,20
				Valor do BDI => 0,05			Valor com BDI =>	0,25

	Código	Banco	Descrição	Tipo	Und	Quant.	Valor Unit	Total
Composição	95316	SINAPI	CURSO DE CAPACITAÇÃO PARA AUXILIAR DE ELETRICISTA (ENCARGOS COMPLEMENTARES) - HORISTA	SEDI - SERVIÇOS DIVERSOS	H	1,0000000	0,51	0,51
Insumo	00000247	SINAPI	AJUDANTE DE ELETRICISTA (HORISTA)	Mão de Obra	H	0,0373200	13,92	0,51
				MO sem LS => 0,27	LS =>	0,24	MO com LS =>	0,51
				Valor do BDI => 0,13			Valor com BDI =>	0,64

	Código	Banco	Descrição	Tipo	Und	Quant.	Valor Unit	Total
Composição	95317	SINAPI	CURSO DE CAPACITAÇÃO PARA AUXILIAR DE ENCANADOR OU BOMBEIRO HIDRÁULICO (ENCARGOS COMPLEMENTARES) - HORISTA	SEDI - SERVIÇOS DIVERSOS	H	1,0000000	0,25	0,25
Insumo	00000246	SINAPI	AUXILIAR DE ENCANADOR OU BOMBEIRO HIDRAULICO (HORISTA)	Mão de Obra	H	0,0179600	13,92	0,25
				MO sem LS => 0,13	LS =>	0,12	MO com LS =>	0,25
				Valor do BDI => 0,06			Valor com BDI =>	0,31

	Código	Banco	Descrição	Tipo	Und	Quant.	Valor Unit	Total
Composição	95325	SINAPI	CURSO DE CAPACITAÇÃO PARA CALCETEIRO (ENCARGOS COMPLEMENTARES) - HORISTA	SEDI - SERVIÇOS DIVERSOS	H	1,0000000	0,20	0,20
Insumo	00004759	SINAPI	CALCETEIRO / RASTELEIRO (HORISTA)	Mão de Obra	H	0,0115400	17,42	0,20
				MO sem LS => 0,10	LS =>	0,10	MO com LS =>	0,20
				Valor do BDI => 0,05			Valor com BDI =>	0,25

	Código	Banco	Descrição	Tipo	Und	Quant.	Valor Unit	Total
Composição	95329	SINAPI	CURSO DE CAPACITAÇÃO PARA CARPINTEIRO DE ESQUADRIA (ENCARGOS COMPLEMENTARES) - HORISTA	SEDI - SERVIÇOS DIVERSOS	H	1,0000000	0,24	0,24
Insumo	00001214	SINAPI	CARPINTEIRO DE ESQUADRIAS (HORISTA)	Mão de Obra	H	0,0147600	16,40	0,24
				MO sem LS => 0,12	LS =>	0,12	MO com LS =>	0,24
				Valor do BDI => 0,06			Valor com BDI =>	0,30

	Código	Banco	Descrição	Tipo	Und	Quant.	Valor Unit	Total
Composição	95330	SINAPI	CURSO DE CAPACITAÇÃO PARA CARPINTEIRO DE FÔRMAS (ENCARGOS COMPLEMENTARES) - HORISTA	SEDI - SERVIÇOS DIVERSOS	H	1,0000000	0,19	0,19

Justificativa de preço. Doc. 119801/25. Data: 23/09/2025 09:56. Responsável: Denis Garcia Xavier.
Impresso por convidado em 30/09/2025 20:33. Validação: DCE6.117B.6FE0.B03B.02F1.8B8C.7616.1F93.

MUNICÍPIO DE VISTA SERRANA
Fls: _____
CPL

Insumo	00001213	SINAPI	CARPINTEIRO DE FORMAS PARA CONCRETO (HORISTA)	Mão de Obra	H	0,0115400		0,19
				MO sem LS => 0,10	LS =>	0,09	MO com LS =>	0,19
				Valor do BDI => 0,05			Valor com BDI =>	0,24

	Código	Banco	Descrição	Tipo	Und	Quant.	Valor Unit	Total
Composição	95332	SINAPI	CURSO DE CAPACITAÇÃO PARA ELETRICISTA (ENCARGOS COMPLEMENTARES) - HORISTA	SEDI - SERVIÇOS DIVERSOS	H	1,0000000	0,65	0,65
Insumo	00002436	SINAPI	ELETRICISTA (HORISTA)	Mão de Obra	H	0,0373200	17,42	0,65
				MO sem LS => 0,35	LS =>	0,30	MO com LS =>	0,65
				Valor do BDI => 0,17			Valor com BDI =>	0,82

	Código	Banco	Descrição	Tipo	Und	Quant.	Valor Unit	Total
Composição	95335	SINAPI	CURSO DE CAPACITAÇÃO PARA ENCANADOR OU BOMBEIRO HIDRÁULICO (ENCARGOS COMPLEMENTARES) - HORISTA	SEDI - SERVIÇOS DIVERSOS	H	1,0000000	0,30	0,30
Insumo	00002696	SINAPI	ENCANADOR OU BOMBEIRO HIDRAULICO (HORISTA)	Mão de Obra	H	0,0179800	17,15	0,30
				MO sem LS => 0,16	LS =>	0,14	MO com LS =>	0,30
				Valor do BDI => 0,08			Valor com BDI =>	0,38

	Código	Banco	Descrição	Tipo	Und	Quant.	Valor Unit	Total
Composição	95338	SINAPI	CURSO DE CAPACITAÇÃO PARA IMPERMEABILIZADOR (ENCARGOS COMPLEMENTARES) - HORISTA	SEDI - SERVIÇOS DIVERSOS	H	1,0000000	0,36	0,36
Insumo	00012873	SINAPI	IMPERMEABILIZADOR (HORISTA)	Mão de Obra	H	0,0212000	17,42	0,36
				MO sem LS => 0,19	LS =>	0,17	MO com LS =>	0,36
				Valor do BDI => 0,09			Valor com BDI =>	0,45

	Código	Banco	Descrição	Tipo	Und	Quant.	Valor Unit	Total
Composição	95351	SINAPI	CURSO DE CAPACITAÇÃO PARA MOTORISTA OPERADOR DE MUNCK (ENCARGOS COMPLEMENTARES) - HORISTA	SEDI - SERVIÇOS DIVERSOS	H	1,0000000	0,34	0,34
Insumo	00004096	SINAPI	MOTORISTA OPERADOR DE CAMINHAO COM MUNCK (HORISTA)	Mão de Obra	H	0,0163700	20,97	0,34
				MO sem LS => 0,18	LS =>	0,16	MO com LS =>	0,34
				Valor do BDI => 0,09			Valor com BDI =>	0,43

	Código	Banco	Descrição	Tipo	Und	Quant.	Valor Unit	Total
Composição	95389	SINAPI	CURSO DE CAPACITAÇÃO PARA OPERADOR DE BETONEIRA ESTACIONÁRIA/MISTURADOR (ENCARGOS COMPLEMENTARES) - HORISTA	SEDI - SERVIÇOS DIVERSOS	H	1,0000000	0,09	0,09
Insumo	00037666	SINAPI	OPERADOR DE BETONEIRA ESTACIONARIA / MISTURADOR (HORISTA)	Mão de Obra	H	0,0083100	11,09	0,09
				MO sem LS => 0,04	LS =>	0,05	MO com LS =>	0,09
				Valor do BDI => 0,02			Valor com BDI =>	0,11

	Código	Banco	Descrição	Tipo	Und	Quant.	Valor Unit	Total
Composição	95390	SINAPI	CURSO DE CAPACITAÇÃO PARA OPERADOR DE MÁQUINAS E EQUIPAMENTOS (ENCARGOS COMPLEMENTARES) - HORISTA	SEDI - SERVIÇOS DIVERSOS	H	1,0000000	0,20	0,20
Insumo	00004230	SINAPI	OPERADOR DE MAQUINAS E TRATORES DIVERSOS - TERRAPLANAGEM (HORISTA)	Mão de Obra	H	0,0115400	17,40	0,20

Justificativa de preço. Doc. 119801/25. Data: 23/09/2025 09:56. Responsável: Denis Garcia Xavier.
Impresso por convidado em 30/09/2025 20:33. Validação: DCE6.117B.6FE0.B03B.02F1.8B8C.7616.1F93.

MUNICÍPIO DE VISTA SERRANA
Fls.
CPL

				MO sem LS =>	0,10	LS =>	0,[illegible]	MO com LS =>	0,20
				Valor do BDI =>	0,05			Valor com BDI =>	0,25

	Código	Banco	Descrição	Tipo	Und	Quant.	Valor Unit	Total
Composição	95371	SINAPI	CURSO DE CAPACITAÇÃO PARA PEDREIRO (ENCARGOS COMPLEMENTARES) - HORISTA	SEDI - SERVIÇOS DIVERSOS	H	1,0000000	0,36	0,36
Insumo	00004750	SINAPI	PEDREIRO (HORISTA)	Mão de Obra	H	0,0212000	17,42	0,36

				MO sem LS =>	0,19	LS =>	0,17	MO com LS => 0,36
				Valor do BDI =>	0,09			Valor com BDI => 0,45

	Código	Banco	Descrição	Tipo	Und	Quant.	Valor Unit	Total
Composição	95372	SINAPI	CURSO DE CAPACITAÇÃO PARA PINTOR (ENCARGOS COMPLEMENTARES) - HORISTA	SEDI - SERVIÇOS DIVERSOS	H	1,0000000	0,25	0,25
Insumo	00004783	SINAPI	PINTOR (HORISTA)	Mão de Obra	H	0,0147600	17,15	0,25

				MO sem LS =>	0,13	LS =>	0,12	MO com LS => 0,25
				Valor do BDI =>	0,06			Valor com BDI => 0,31

	Código	Banco	Descrição	Tipo	Und	Quant.	Valor Unit	Total
Composição	95376	SINAPI	CURSO DE CAPACITAÇÃO PARA SERVENTE (ENCARGOS COMPLEMENTARES) - HORISTA	SEDI - SERVIÇOS DIVERSOS	H	1,0000000	0,27	0,27
Insumo	00006111	SINAPI	SERVENTE DE OBRAS (HORISTA)	Mão de Obra	H	0,0212000	13,17	0,27

				MO sem LS =>	0,14	LS =>	0,13	MO com LS => 0,27
				Valor do BDI =>	0,07			Valor com BDI => 0,34

	Código	Banco	Descrição	Tipo	Und	Quant.	Valor Unit	Total
Composição	11449	ORSE	Compactação manual com placa vibratória sem controle do grau de compactação	Aterros / Reaterros / Compactações	m³	1,0000000	10,62	10,62

Item	Código	Banco	Equipamentos de Custo Unitário	Quantidade	Utilização. Produtiva	Utilização. Improdutiva	Custo Horário Produtiva	Custo Horário Improdutiva	Custo Horário Total
Insumo	2459	ORSE	Caminhao tanque 6000 l (m. benz - ATEGO 1418/42 - 136,0 hp ou equivalente)	0,0500000	0,025	0,225	174,58	12,87	1,45

Item	Código	Banco	Descrição	Tipo	Und	Quant.	Valor Unit	Total
Insumo	2461	ORSE	Aluguel de compactador placa 415 kg (dynapac - cm 20 diesel - 6,0 hp)	Equipamento	h	0,0050000	2,82	0,01
Insumo	00006111/SINAPI	ORSE	Servente de obras (horista)	Mão de Obra	h	0,5000000	14,58	7,29
Composição	10549	ORSE	Encargos Complementares - Serventes	Provisórios	h	0,5000000	3,80	1,90

Detalhamento de Cálculo ORSE

Item	Código	Banco	Equipamentos de Custo Unitário	Quantidade	Utilização. Produtiva	Utilização. Improdutiva	Custo Horário Produtiva	Custo Horário Improdutiva	Custo Horário Total
Insumo	2459	ORSE	Caminhao tanque 6000 l (m. benz - ATEGO 1418/42 - 136,0 hp ou equivalente)	0,0500000	0,025	0,225	174,58	12,87	1,45

Item	Código	Banco	Descrição	Tipo	Und	Quant.	Valor Unit	Total
Insumo	2461	ORSE	Aluguel de compactador placa 415 kg (dynapac - cm 20 diesel - 6,0 hp)	Equipamento	h	0,0050000	2,82	0,01
Insumo	00006111/SINAPI	ORSE	Servente de obras (horista)	Mão de Obra	h	0,5000000	14,58	7,29
Insumo	00012895/SINAPI	ORSE	Capacete de segurança aba frontal com suspensao de polietileno, sem jugular (classe b)	Material	un	0,0003000	13,75	0,00
Insumo	4728	ORSE	Talhadeira chata 10"	Material	un	0,0001500	18,58	0,00

Justificativa de preço. Doc. 119801/25. Data: 23/09/2025 09:56. Responsável: Denis Garcia Xavier.
Impresso por convidado em 30/09/2025 20:33. Validação: DCE6.117B.6FE0.B03B.02F1.8B8C.7616.1F93.

MUNICÍPIO DE VISTA SERRANA
Fls. ____
CPL

Insumo	00012892/SINAPI	ORSE	Luva raspa de couro, cano curto (punho *7* cm)	Material	par	0,0011500	12,37	0,01
Insumo	00012893/SINAPI	ORSE	Bota de segurança com biqueira de aço e colarinho acolchoado	Material	par	0,0004000	66,00	0,02
Insumo	1651	ORSE	Óculos branco proteção	Material	pr	0,0004000	6,70	0,00
Insumo	10492	ORSE	Cesta Básica	Material	un	0,0022500	190,00	0,42
Insumo	941	ORSE	Fardamento com mangas curta	Material	un	0,0007500	193,44	0,14
Insumo	10517	ORSE	Exames admissionais/demissionais (checkup)	Serviços	cj	0,0002000	300,00	0,06
Insumo	10788	ORSE	Pá quadrada	Material	un	0,0001000	36,90	0,00
Insumo	4729	ORSE	Marreta 1 kg com cabo	Material	un	0,0000500	37,80	0,00
Insumo	158	ORSE	Almoço (Participação do empregador)	Material	un	0,0509000	14,00	0,71
Insumo	2378	ORSE	Vale transporte	Material	un	0,0470500	4,50	0,21
Insumo	10362	ORSE	Seguro de vida e acidente em grupo	Serviços	un	0,0022500	12,54	0,02
Insumo	10761	ORSE	Refeição - café da manhã (café com leite e dois pães com manteiga)	Serviços	un	0,0509000	5,00	0,25
Insumo	10596	ORSE	Protetor auricular	Material	un	0,0022500	4,90	0,01
Insumo	00002711/SINAPI	ORSE	Carrinho de mao, em aco, com capacidade de *45 a 65* l / *100* kg, pneu com camara	Material	un	0,0001000	155,05	0,01
Insumo	00012894/SINAPI	ORSE	Capa para chuva em pvc com forro de poliester, com capuz (amarela ou azul)	Material	un	0,0001000	17,87	0,00
Insumo	10599	ORSE	Protetor solar fps 30 com 120ml	Material	un	0,0009000	18,00	0,01
				MO sem LS =>	3,94	LS => 3,35	MO com LS =>	7,29
				Valor do BDI =>	2,89		Valor com BDI =>	13,51

	Código	Banco	Descrição	Tipo	Und	Quant.	Valor Unit	Total
Composição	124	ORSE	Concreto simples fabricado na obra, fck=13,5 mpa (b1/b2), sem lançamento e adensamento	Concreto Simples	m³	1,0000000	515,64	515,64

Item	Código	Banco	Descrição	Tipo	Und	Quant.	Valor Unit	Total
Composição	10649	ORSE	Encargos Complementares - Servente	Provisórios	h	6,0000000	3,80	22,80
Insumo	00004721/SINAPI	ORSE	Pedra britada n. 1 (9,5 a 19 mm) posto pedreira/fornecedor, sem frete	Material	m³	0,2090000	137,75	28,78
Insumo	00006111/SINAPI	ORSE	Servente de obras (horista)	Mão de Obra	h	6,0000000	14,58	87,50
Insumo	00001379/SINAPI	ORSE	Cimento portland composto cp ii-32	Material	kg	#########	0,75	193,80
Insumo	00004718/SINAPI	ORSE	Pedra britada n. 2 (19 a 38 mm) posto pedreira/fornecedor, sem frete	Material	m³	0,6270000	138,48	86,82
Insumo	00000367/SINAPI	ORSE	Areia grossa - posto jazida/fornecedor (retirada na jazida, sem transporte)	Material	m³	0,9430000	101,30	95,52

Detalhamento de Cálculo ORSE

Item	Código	Banco	Descrição	Tipo	Und	Quant.	Valor Unit	Total
Insumo	00012895/SINAPI	ORSE	Capacete de segurança aba frontal com suspensão de polietileno, sem jugular (classe b)	Material	un	0,0036000	13,75	0,04
Insumo	4728	ORSE	Talhadeira chata 10*	Material	un	0,0018000	18,58	0,03
Insumo	00012892/SINAPI	ORSE	Luva raspa de couro, cano curto (punho *7* cm)	Material	par	0,0138000	12,37	0,17
Insumo	00012893/SINAPI	ORSE	Bota de segurança com biqueira de aço e colarinho acolchoado	Material	par	0,0046000	66,00	0,31
Insumo	1651	ORSE	Óculos branco proteção	Material	pr	0,0046000	6,70	0,03
Insumo	10492	ORSE	Cesta Básica	Material	un	0,0270000	190,00	5,13
Insumo	941	ORSE	Fardamento com mangas curta	Material	un	0,0090000	193,44	1,74
Insumo	10517	ORSE	Exames admissionais/demissionais (checkup)	Serviços	cj	0,0024000	300,00	0,72
Insumo	10788	ORSE	Pá quadrada	Material	un	0,0012000	36,90	0,04

Justificativa de preço. Doc. 119801/25. Data: 23/09/2025 09:56. Responsável: Denis Garcia Xavier.
Impresso por convidado em 30/09/2025 20:33. Validação: DCE6.117B.6FE0.B03B.02F1.8B8C.7616.1F93.

MUNICÍPIO DE VISTA SERRANA
Fls. _____
CPL

Insumo	4729	ORSE	Marreta 1 kg com cabo	Material	un	0,0006000	37,80	0,02
Insumo	158	ORSE	Almoço (Participação do empregador)	Material	un	0,6108000	14,00	8,55
Insumo	2378	ORSE	Vale transporte	Material	un	0,5646000	4,50	2,54
Insumo	10362	ORSE	Seguro de vida e acidente em grupo	Serviços	un	0,0270000	12,54	0,33
Insumo	10761	ORSE	Refeição - café da manhã (café com leite e dois pães com manteiga)	Serviços	un	0,6108000	5,00	3,05
Insumo	10596	ORSE	Protetor auricular	Material	un	0,0270000	4,90	0,13
Insumo	00002711/SINAPI	ORSE	Carrinho de mao, em aco, com capacidade de *45 a 65* l / *100* kg, pneu com camara	Material	un	0,0012000	155,05	0,18
Insumo	00012894/SINAPI	ORSE	Capa para chuva em pvc com forro de poliester, com capuz (amarela ou azul)	Material	un	0,0012000	17,87	0,02
Insumo	10599	ORSE	Protetor solar fps 30 com 120ml	Material	un	0,0108000	18,00	0,19
Insumo	00004721/SINAPI	ORSE	Pedra britada n. 1 (9,5 a 19 mm) posto pedreira/fornecedor, sem frete	Material	m³	0,2090000	137,75	28,78
Insumo	00006111/SINAPI	ORSE	Servente de obras (horista)	Mão de Obra	h	6,0000000	14,58	87,50
Insumo	00001379/SINAPI	ORSE	Cimento portland composto cp ii-32	Material	kg	########	0,76	193,80
Insumo	00004718/SINAPI	ORSE	Pedra britada n. 2 (19 a 38 mm) posto pedreira/fornecedor, sem frete	Material	m³	0,6270000	138,48	86,82
Insumo	00000357/SINAPI	ORSE	Areia grossa - posto jazida/fornecedor (retirado na jazida, sem transporte)	Material	m³	0,9490000	101,30	96,52
				MO sem LS =>	47,33	LS =>	40,17	MO com LS => 87,50
				Valor do BDI =>	140,40			Valor com BDI => 656,04

	Código	Banco	Descrição	Tipo	Und	Quant.	Valor Unit	Total
Composição	95	ORSE	Concreto simples fabricado na obra, fck=13,5 mpa, lançado e adensado	Alvenarias de Pedra e Concretos para	m³	1,0000000	565,99	565,99
Item	**Código**	**Banco**	**Descrição**	**Tipo**	**Und**	**Quant.**	**Valor Unit**	**Total**
Composição	124	ORSE	Concreto simples fabricado na obra, fck=13,5 mpa (b1/b2), sem lançamento e adensamento	Concreto Simples	m³	1,0000000	515,64	515,64
Composição	7692	ORSE	Lançamento de concreto simples fabricado na obra, inclusive adensamento e acabamento em peças da superestrutura	Concreto Simples	m³	1,0000000	50,31	50,31

Detalhamento de Cálculo ORSE

Item	**Código**	**Banco**	**Descrição**	**Tipo**	**Und**	**Quant.**	**Valor Unit**	**Total**
Insumo	00012895/SINAPI	ORSE	Capacete de segurança aba frontal com suspensão de polietileno, sem jugular (classe b)	Material	un	0,0051120	13,75	0,07
Insumo	4728	ORSE	Talhadeira chata 10"	Material	un	0,0022880	18,58	0,04
Insumo	00012892/SINAPI	ORSE	Luva raspa de couro, cano curto (punho *7* cm)	Material	par	0,0196960	12,37	0,24
Insumo	00012893/SINAPI	ORSE	Bota de segurança com biqueira de aço e calcanhar acolchoado	Material	par	0,0067800	66,00	0,44
Insumo	1651	ORSE	Óculos branco proteção	Material	pr	0,0067800	6,70	0,04
Insumo	10492	ORSE	Cesta Básica	Material	un	0,0383400	190,00	7,28
Insumo	941	ORSE	Fardamento com mangas curta	Material	un	0,0127800	193,44	2,47
Insumo	10617	ORSE	Exames admissionais/demissionais (checkup)	Serviços	cj	0,0034060	300,00	1,02
Insumo	10788	ORSE	Pá quadrada	Material	un	0,0015240	36,90	0,05
Insumo	4729	ORSE	Marreta 1 kg com cabo	Material	un	0,0007620	37,80	0,02
Insumo	158	ORSE	Almoço (Participação do empregador)	Material	un	0,8673360	14,00	12,14
Insumo	2378	ORSE	Vale transporte	Material	un	0,7759020	4,50	3,49
Insumo	10362	ORSE	Seguro de vida e acidente em grupo	Serviços	un	0,0383400	12,54	0,48
Insumo	10761	ORSE	Refeição - café da manhã (café com leite e dois pães com manteiga)	Serviços	un	0,8673360	5,00	4,33
Insumo	10596	ORSE	Protetor auricular	Material	un	0,0383400	4,90	0,18

Justificativa de preço. Doc. 119801/25. Data: 23/09/2025 09:56. Responsável: Denis Garcia Xavier.
Impresso por convidado em 30/09/2025 20:33. Validação: DCE6.117B.6FE0.B03B.02F1.8B8C.7616.1F93.

MUNICÍPIO DE VISTA SERRANA
Fls.
CPL

Insumo	00002711/SINAPI	ORSE	Carrinho de mao, em aco, com capacidade de *45 a 65* l / *100* kg, pneu com camara	Material	un	0,0015240	[illegible]	[illegible],23
Insumo	00012894/SINAPI	ORSE	Capa para chuva em pvc com forro de poliester, com capuz (amarela ou azul)	Material	un	0,0017040	17,87	0,03
Insumo	10599	ORSE	Protetor solar fps 30 com 120ml	Material	un	0,0153360	18,00	0,27
Insumo	00004721/SINAPI	ORSE	Pedra britada n. 1 (9,5 a 19 mm) posto pedreira/fornecedor, sem frete	Material	m³	0,2090000	137,75	28,78
Insumo	00006111/SINAPI	ORSE	Servente de obras (horista)	Mão de Obra	h	7,6200000	14,58	111,12
Insumo	00001379/SINAPI	ORSE	Cimento portland composto cp ii-32	Material	kg	########	0,78	193,80
Insumo	00004718/SINAPI	ORSE	Pedra britada n. 2 (19 a 38 mm) posto pedreira/fornecedor, sem frete	Material	m³	0,6270000	138,48	86,82
Insumo	00000367/SINAPI	ORSE	Areia grossa - posto jazida/fornecedor (retirado na jazida, sem transporte)	Material	m³	0,9430000	101,30	95,52
Insumo	10585	ORSE	Arco de serra	Material	un	0,0000360	19,90	0,00
Insumo	10586	ORSE	Torquesa	Material	un	0,0000360	39,00	0,00
Insumo	10578	ORSE	Formão grande	Material	un	0,0000720	15,15	0,00
Insumo	11248	ORSE	Furadeira e Parafusadeira eletrica Bosch ou Similar profissional	Equipamento	un	0,0000360	246,00	0,00
Insumo	11244	ORSE	Martelo com unha	Material	un	0,0000720	46,85	0,00
Insumo	10577	ORSE	Serrote 40cm	Material	un	0,0000360	29,90	0,00
Insumo	10579	ORSE	Chave de fenda chata 30 cm	Material	un	0,0000720	26,89	0,00
Insumo	11249	ORSE	Serra circular eletrica portatil	Equipamento	un	0,0000360	617,95	0,02
Insumo	00001213/SINAPI	ORSE	Carpinteiro de formas para concreto (horista)	Mão de Obra	h	0,3600000	19,02	6,84
Insumo	11243	ORSE	Martelo sem unha	Material	un	0,0000360	28,00	0,00
Insumo	10789	ORSE	Nivel de bolha de madeira	Material	un	0,0000720	15,45	0,00
Insumo	11264	ORSE	Marreta de 1/2 kg com cabo	Material	un	0,0000720	13,52	0,00
Insumo	10282	ORSE	Regua de aluminio c/ 2,00m (para pedreiro)	Material	un	0,0000720	44,00	0,00
Insumo	4722	ORSE	Colher de pedreiro	Material	un	0,0001440	18,80	0,00
Insumo	11265	ORSE	Martelo de borracha com cabo	Material	un	0,0001440	18,75	0,00
Insumo	11247	ORSE	Serra mármore	Material	un	0,0000360	327,80	0,01
Insumo	11246	ORSE	Escala métrica de bambu	Material	Un	0,0002520	10,22	0,00
Insumo	4174	ORSE	Desempenadeira de aço lisa, cabo madeira, ref:143, Atlas ou similar	Material	un	0,0001800	12,00	0,00
Insumo	10790	ORSE	Prumo de face	Material	un	0,0000360	25,95	0,00
Insumo	11245	ORSE	Desempoladeira de madeira 12x22	Material	un	0,0002520	11,60	0,00
Insumo	00004750/SINAPI	ORSE	Pedreiro (horista)	Mão de Obra	h	0,3600000	19,02	6,84
Insumo	00000378/SINAPI	ORSE	Armador (horista)	Mão de Obra	h	0,1800000	19,02	3,42
				MO sem LS =>	69,36	LS =>	58,86	MO com LS => 128,22
				Valor do BDI =>	154,11			Valor com BDI => 720,10

	Código	Banco	Descrição	Tipo	Und	Quant.	Valor Unit	Total
Composição	88264	SINAPI	ELETRICISTA COM ENCARGOS COMPLEMENTARES	SEDI - SERVIÇOS DIVERSOS	H	1,0000000	23,42	23,42
Composição Auxiliar	95332	SINAPI	CURSO DE CAPACITAÇÃO PARA ELETRICISTA (ENCARGOS COMPLEMENTARES) - HORISTA	SEDI - SERVIÇOS DIVERSOS	H	1,0000000	0,65	0,65
Insumo	00037371	SINAPI	TRANSPORTE - HORISTA (COLETADO CAIXA - ENCARGOS COMPLEMENTARES)	Serviços	H	1,0000000	0,80	0,80
Insumo	00037373	SINAPI	SEGURO - HORISTA (COLETADO CAIXA - ENCARGOS COMPLEMENTARES)	Taxas	H	1,0000000	0,08	0,08
Insumo	00043484	SINAPI	EPI - FAMILIA ELETRICISTA - HORISTA (ENCARGOS COMPLEMENTARES - COLETADO CAIXA)	Equipamento	H	1,0000000	1,26	1,26

Justificativa de preço. Doc. 119801/25. Data: 23/09/2025 09:56. Responsável: Denis Garcia Xavier.
Impresso por convidado em 30/09/2025 20:33. Validação: DCE6.117B.6FE0.B03B.02F1.8B8C.7616.1F93.

MUNICÍPIO DE VISTA SERRANA
Fls. _____
CPL

Insumo	00043460	SINAPI	FERRAMENTAS - FAMILIA ELETRICISTA - HORISTA (ENCARGOS COMPLEMENTARES - COLETADO CAIXA)	Equipamento	H	1,0000000	0,92	0,92
Insumo	00037370	SINAPI	ALIMENTACAO - HORISTA (COLETADO CAIXA - ENCARGOS COMPLEMENTARES)	Material	H	1,0000000	0,92	0,92
Insumo	00037372	SINAPI	EXAMES - HORISTA (COLETADO CAIXA - ENCARGOS COMPLEMENTARES)	Material	H	1,0000000	1,43	1,43
Insumo	00002436	SINAPI	ELETRICISTA (HORISTA)	Mão de Obra	H	1,0000000	17,42	17,42
				MO sem LS =>	9,77	LS =>	8,30	MO com LS => 18,07
				Valor do BDI =>	6,37			Valor com BDI => 29,79

	Código	Banco	Descrição	Tipo	Und	Quant.	Valor Unit	Total
Composição	91835	SINAPI	ELETRODUTO FLEXÍVEL CORRUGADO REFORÇADO, PVC, DN 25 MM (3/4"), PARA CIRCUITOS TERMINAIS, INSTALADO EM FORRO - FORNECIMENTO E INSTALAÇÃO. AF_03/2023	INEL - INSTALAÇÃO ELÉTRICA/ELETRIFICAÇÃO E ILUMINAÇÃO EXTERNA	M	1,0000000	17,78	17,78
Composição Auxiliar	91170	SINAPI	FIXAÇÃO DE TUBOS HORIZONTAIS DE PVC ÁGUA, PVC ESGOTO, PVC ÁGUA PLUVIAL, CPVC, PPR, COBRE OU AÇO, DIÂMETROS MENORES OU IGUAIS A 40 MM, COM ABRAÇADEIRA METÁLICA RÍGIDA TIPO U PERFIL 1 1/4", FIXADA EM PERFILADO EM LAJE. AF_09/2023_PS	INHI - INSTALAÇÕES HIDROS SANITÁRIAS	M	1,0000000	9,31	9,31
Composição Auxiliar	88247	SINAPI	AUXILIAR DE ELETRICISTA COM ENCARGOS COMPLEMENTARES	SEDI - SERVIÇOS DIVERSOS	H	0,0910000	19,78	1,79
Composição Auxiliar	88264	SINAPI	ELETRICISTA COM ENCARGOS COMPLEMENTARES	SEDI - SERVIÇOS DIVERSOS	H	0,0910000	23,42	2,13
Insumo	00039244	SINAPI	ELETRODUTO PVC FLEXIVEL CORRUGADO, REFORCADO, COR LARANJA, DE 25 MM, PARA LAJES E PISOS	Material	M	1,1000000	4,14	4,55
				MO sem LS =>	3,95	LS =>	3,36	MO com LS => 7,31
				Valor do BDI =>	4,84			Valor com BDI => 22,62

	Código	Banco	Descrição	Tipo	Und	Quant.	Valor Unit	Total
Composição	91846	SINAPI	ELETRODUTO FLEXÍVEL CORRUGADO REFORÇADO, PVC, DN 25 MM (3/4"), PARA CIRCUITOS TERMINAIS, INSTALADO EM LAJE - FORNECIMENTO E INSTALAÇÃO. AF_03/2023	INEL - INSTALAÇÃO ELÉTRICA/ELETRIFICAÇÃO E ILUMINAÇÃO EXTERNA	M	1,0000000	7,65	7,65
Composição Auxiliar	88247	SINAPI	AUXILIAR DE ELETRICISTA COM ENCARGOS COMPLEMENTARES	SEDI - SERVIÇOS DIVERSOS	H	0,0710000	19,78	1,40
Composição Auxiliar	88264	SINAPI	ELETRICISTA COM ENCARGOS COMPLEMENTARES	SEDI - SERVIÇOS DIVERSOS	H	0,0710000	23,42	1,66
Insumo	00039244	SINAPI	ELETRODUTO PVC FLEXIVEL CORRUGADO, REFORCADO, COR LARANJA, DE 25 MM, PARA LAJES E PISOS	Material	M	1,1000000	4,14	4,55
Insumo	00043132	SINAPI	ARAME RECOZIDO 16 BWG, D = 1,65 MM (0,016 KG/M) OU 18 BWG, D = 1,25 MM (0,01 KG/M)	Material	KG	0,0018000	24,50	0,04
				MO sem LS =>	1,24	LS =>	1,06	MO com LS => 2,30
				Valor do BDI =>	2,08			Valor com BDI => 9,73

	Código	Banco	Descrição	Tipo	Und	Quant.	Valor Unit	Total
Composição	91855	SINAPI	ELETRODUTO FLEXÍVEL CORRUGADO REFORÇADO, PVC, DN 25 MM (3/4"), PARA CIRCUITOS TERMINAIS, INSTALADO EM PAREDE - FORNECIMENTO E INSTALAÇÃO. AF_03/2023	INEL - INSTALAÇÃO ELÉTRICA/ELETRIFICAÇÃO E ILUMINAÇÃO EXTERNA	M	1,0000000	9,99	9,99
Composição Auxiliar	88247	SINAPI	AUXILIAR DE ELETRICISTA COM ENCARGOS COMPLEMENTARES	SEDI - SERVIÇOS DIVERSOS	H	0,1340000	19,78	2,65
Composição Auxiliar	88264	SINAPI	ELETRICISTA COM ENCARGOS COMPLEMENTARES	SEDI - SERVIÇOS DIVERSOS	H	0,1340000	23,42	3,13
Insumo	00039244	SINAPI	ELETRODUTO PVC FLEXIVEL CORRUGADO, REFORCADO, COR LARANJA, DE 25 MM, PARA LAJES E PISOS	Material	M	1,0170000	4,14	4,21
				MO sem LS =>	2,35	LS =>	2,00	MO com LS => 4,35
				Valor do BDI =>	2,72			Valor com BDI => 12,71

Justificativa de preço. Doc. 119801/25. Data: 23/09/2025 09:56. Responsável: Denis Garcia Xavier.
Impresso por convidado em 30/09/2025 20:33. Validação: DCE6.117B.6FE0.B03B.02F1.8B8C.7616.1F93.

PREFEITURA MUNICÍPIO DE VISTA SERRANA
Fls.
CPL

	Código	Banco	Descrição	Tipo	Und	Quant.	Valor Unit	Total
Composição	88267	SINAPI	ENCANADOR OU BOMBEIRO HIDRÁULICO COM ENCARGOS COMPLEMENTARES	SEDI - SERVIÇOS DIVERSOS	H	1,0000000	22,12	22,12
Composição Auxiliar	95335	SINAPI	CURSO DE CAPACITAÇÃO PARA ENCANADOR OU BOMBEIRO HIDRÁULICO (ENCARGOS COMPLEMENTARES) - HORISTA	SEDI - SERVIÇOS DIVERSOS	H	1,0000000	0,30	0,30
Insumo	00037370	SINAPI	ALIMENTACAO - HORISTA (COLETADO CAIXA - ENCARGOS COMPLEMENTARES)	Material	H	1,0000000	0,92	0,92
Insumo	00043485	SINAPI	EPI - FAMILIA ENCANADOR - HORISTA (ENCARGOS COMPLEMENTARES - COLETADO CAIXA)	Equipamento	H	1,0000000	1,13	1,13
Insumo	00037373	SINAPI	SEGURO - HORISTA (COLETADO CAIXA - ENCARGOS COMPLEMENTARES)	Taxas	H	1,0000000	0,08	0,08
Insumo	00037371	SINAPI	TRANSPORTE - HORISTA (COLETADO CAIXA - ENCARGOS COMPLEMENTARES)	Serviços	H	1,0000000	0,80	0,80
Insumo	00037372	SINAPI	EXAMES - HORISTA (COLETADO CAIXA - ENCARGOS COMPLEMENTARES)	Material	H	1,0000000	1,43	1,43
Insumo	00043461	SINAPI	FERRAMENTAS - FAMILIA ENCANADOR - HORISTA (ENCARGOS COMPLEMENTARES - COLETADO CAIXA)	Equipamento	H	1,0000000	0,31	0,31
Insumo	00002695	SINAPI	ENCANADOR OU BOMBEIRO HIDRAULICO (HORISTA)	Mão de Obra	H	1,0000000	17,15	17,15
				MO sem LS => 9,44	LS =>	8,01	MO com LS =>	17,45
				Valor do BDI => 6,02			Valor com BDI =>	28,14

	Código	Banco	Descrição	Tipo	Und	Quant.	Valor Unit	Total
Composição	10556	ORSE	Encargos Complementares - Armador	Provisórios	h	1,0000000	3,64	3,64
Item	**Código**	**Banco**	**Descrição**	**Tipo**	**Und**	**Quant.**	**Valor Unit**	**Total**
Insumo	10599	ORSE	Protetor solar fps 30 com 120ml	Material	un	0,0018000	18,00	0,03
Insumo	10596	ORSE	Protetor auricular	Material	un	0,0045000	4,90	0,02
Insumo	00012895	ORSE/SINAPI	Capacete de segurança aba frontal com suspensão de polietileno, sem jugular (classe b)	Material	un	0,0006000	13,75	0,00
Insumo	10617	ORSE	Exames admissionais/demissionais (checkup)	Serviços	cj	0,0004000	300,00	0,12
Insumo	10585	ORSE	Arco de serra	Material	un	0,0002000	19,90	0,00
Insumo	941	ORSE	Fardamento com mangas curta	Material	un	0,0015000	193,44	0,29
Insumo	158	ORSE	Almoço (Participação do empregador)	Material	un	0,1018000	14,00	1,42
Insumo	00012893	ORSE/SINAPI	Bota de segurança com biqueira de aço e colarinho acolchoado	Material	par	0,0008000	66,00	0,05
Insumo	10761	ORSE	Refeição - café da manhã (café com leite e dois pães com manteiga)	Serviços	un	0,1018000	5,00	0,50
Insumo	1651	ORSE	Óculos branco proteção	Material	pr	0,0008000	6,70	0,00
Insumo	00012892	ORSE/SINAPI	Luva raspa de couro, cano curto (punho 17* cm)	Material	par	0,0023000	12,37	0,02
Insumo	10362	ORSE	Seguro de vida e acidente em grupo	Serviços	un	0,0045000	12,54	0,05
Insumo	00012894	ORSE/SINAPI	Capa para chuva em pvc com forro de poliester, com capuz (amarela ou azul)	Material	un	0,0002000	17,87	0,00
Insumo	10492	ORSE	Cesta Básica	Material	un	0,0045000	190,00	0,85
Insumo	10586	ORSE	Torquesa	Material	un	0,0002000	39,00	0,00
Insumo	2378	ORSE	Vale transporte	Material	un	0,0654000	4,50	0,29

Detalhamento de Cálculo ORSE

Item	**Código**	**Banco**	**Descrição**	**Tipo**	**Und**	**Quant.**	**Valor Unit**	**Total**
Insumo	10599	ORSE	Protetor solar fps 30 com 120ml	Material	un	0,0018000	18,00	0,03
Insumo	10596	ORSE	Protetor auricular	Material	un	0,0045000	4,90	0,02
Insumo	00012895	ORSE/SINAPI	Capacete de segurança aba frontal com suspensão de polietileno, sem jugular (classe b)	Material	un	0,0006000	13,75	0,00
Insumo	10617	ORSE	Exames admissionais/demissionais (checkup)	Serviços	cj	0,0004000	300,00	0,12
Insumo	10585	ORSE	Arco de serra	Material	un	0,0002000	19,90	0,00
Insumo	941	ORSE	Fardamento com mangas curta	Material	un	0,0015000	193,44	0,29
Insumo	158	ORSE	Almoço (Participação do empregador)	Material	un	0,1018000	14,00	1,42

Justificativa de preço. Doc. 119801/25. Data: 23/09/2025 09:56. Responsável: Denis Garcia Xavier.
Impresso por convidado em 30/09/2025 20:33. Validação: DCE6.117B.6FE0.B03B.02F1.8B8C.7616.1F93.

MUNICÍPIO DE VISTA SERRANA
Fls. _____
CPL

Insumo	00012893/SINAPI	ORSE	Bota de segurança com biqueira de aço e colarinho acolchoado	Material	par	0,0008000	[illegible]	[illegible]
Insumo	10761	ORSE	Refeição - café da manhã (café com leite e dois pães com manteiga)	Serviços	un	0,1018000	5,00	0,50
Insumo	1651	ORSE	Óculos branco proteção	Material	pr	0,0008000	6,70	0,00
Insumo	00012892/SINAPI	ORSE	Luva raspa de couro, cano curto (punho "7" cm)	Material	par	0,0023000	12,37	0,02
Insumo	10362	ORSE	Seguro de vida e acidente em grupo	Serviços	un	0,0045000	12,54	0,05
Insumo	00012894/SINAPI	ORSE	Capa para chuva em pvc com forro de poliester, com capuz (amarela ou azul)	Material	un	0,0002000	17,87	0,00
Insumo	10492	ORSE	Cesta Básica	Material	un	0,0045000	190,00	0,85
Insumo	10586	ORSE	Toiquesa	Material	un	0,0002000	39,00	0,00
Insumo	2378	ORSE	Vale transporte	Material	un	0,0654000	4,50	0,29
				MO sem LS =>	0,00	LS => 0,00	MO com LS =>	0,00
				Valor do BDI =>	0,99		Valor com BDI =>	4,63

	Código	Banco	Descrição	Tipo	Und	Quant.	Valor Unit	Total
Composição	10551	ORSE	Encargos Complementares - Carpinteiro	Provisórios	h	1,0000000	3,71	3,71

Item	Código	Banco	Descrição	Tipo	Und	Quant.	Valor Unit	Total
Insumo	10578	ORSE	Formão grande	Material	un	0,0002000	15,15	0,00
Insumo	10596	ORSE	Protetor auricular	Material	un	0,0045000	4,90	0,02
Insumo	941	ORSE	Fardamento com mangas curta	Material	un	0,0015000	193,44	0,29
Insumo	10517	ORSE	Exames admissionais/demissionais (checkup)	Serviços	cj	0,0004000	300,00	0,12
Insumo	10599	ORSE	Protetor solar fps 30 com 120ml	Material	un	0,0018000	18,00	0,03
Insumo	00012893/SINAPI	ORSE	Bota de segurança com biqueira de aço e colarinho acolchoado	Material	par	0,0007000	66,00	0,04
Insumo	158	ORSE	Almoço (Participação do empregador)	Material	un	0,1018000	14,00	1,42
Insumo	11248	ORSE	Furadeira e Parafusadeira elétrica Bosch ou Similar profissional	Equipamento	un	0,0001000	246,00	0,02
Insumo	10362	ORSE	Seguro de vida e acidente em grupo	Serviços	un	0,0045000	12,54	0,05
Insumo	1651	ORSE	Óculos branco proteção	Material	pr	0,0007000	6,70	0,00
Insumo	11244	ORSE	Martelo com unha	Material	un	0,0002000	48,95	0,00
Insumo	10492	ORSE	Cesta Básica	Material	un	0,0045000	190,00	0,85
Insumo	2378	ORSE	Vale transporte	Material	un	0,0654000	4,50	0,29
Insumo	00012892/SINAPI	ORSE	Luva raspa de couro, cano curto (punho "7" cm)	Material	par	0,0023000	12,37	0,02
Insumo	10577	ORSE	Serrote 40cm	Material	un	0,0001000	29,90	0,00
Insumo	00012895/SINAPI	ORSE	Capacete de segurança aba frontal com suspensão de polietileno, sem jugular (classe b)	Material	un	0,0006000	13,75	0,00
Insumo	10579	ORSE	Chave de fenda chata 30 cm	Material	un	0,0002000	26,89	0,00
Insumo	11249	ORSE	Serra circular elétrica portátil	Equipamento	un	0,0001000	617,95	0,06
Insumo	00012894/SINAPI	ORSE	Capa para chuva em pvc com forro de poliester, com capuz (amarela ou azul)	Material	un	0,0002000	17,87	0,00
Insumo	10761	ORSE	Refeição - café da manhã (café com leite e dois pães com manteiga)	Serviços	un	0,1018000	5,00	0,50

Detalhamento de Cálculo ORSE

Item	Código	Banco	Descrição	Tipo	Und	Quant.	Valor Unit	Total
Insumo	10578	ORSE	Formão grande	Material	un	0,0002000	15,15	0,00
Insumo	10596	ORSE	Protetor auricular	Material	un	0,0045000	4,90	0,02
Insumo	941	ORSE	Fardamento com mangas curta	Material	un	0,0015000	193,44	0,29
Insumo	10517	ORSE	Exames admissionais/demissionais (checkup)	Serviços	cj	0,0004000	300,00	0,12
Insumo	10599	ORSE	Protetor solar fps 30 com 120ml	Material	un	0,0018000	18,00	0,03
Insumo	00012893/SINAPI	ORSE	Bota de segurança com biqueira de aço e colarinho acolchoado	Material	par	0,0007000	66,00	0,04
Insumo	158	ORSE	Almoço (Participação do empregador)	Material	un	0,1018000	14,00	1,42
Insumo	11248	ORSE	Furadeira e Parafusadeira elétrica Bosch ou Similar profissional	Equipamento	un	0,0001000	246,00	0,02
Insumo	10362	ORSE	Seguro de vida e acidente em grupo	Serviços	un	0,0045000	12,54	0,05
Insumo	1651	ORSE	Óculos branco proteção	Material	pr	0,0007000	6,70	0,00
Insumo	11244	ORSE	Martelo com unha	Material	un	0,0002000	48,95	0,00
Insumo	10492	ORSE	Cesta Básica	Material	un	0,0045000	190,00	0,85

Justificativa de preço. Doc. 119801/25. Data: 23/09/2025 09:56. Responsável: Denis Garcia Xavier.
Impresso por convidado em 30/09/2025 20:33. Validação: DCE6.117B.6FE0.B03B.02F1.8B8C.7616.1F93.

MUNICÍPIO DE VISTA SERRANA
Fls.
CPL

Insumo	2378	ORSE	Vale transporte	Material	un	0,0654000	4,50	0,29
Insumo	00012892/SINAPI	ORSE	Luva raspa de couro, cano curto (punho "7" cm)	Material	par	0,0023000	12,37	0,02
Insumo	10577	ORSE	Serrote 40cm	Material	un	0,0001000	29,90	0,00
Insumo	00012896/SINAPI	ORSE	Capacete de segurança aba frontal com suspensão de polietileno, sem jugular (classe b)	Material	un	0,0006000	13,75	0,00
Insumo	10579	ORSE	Chave de fenda chata 30 cm	Material	un	0,0002000	26,89	0,00
Insumo	11249	ORSE	Serra circular eletrica portatil	Equipamento	un	0,0001000	517,95	0,06
Insumo	00012894/SINAPI	ORSE	Capa para chuva em pvc com forro de poliester, com capuz (amarela ou azul)	Material	un	0,0002000	17,87	0,00
Insumo	10761	ORSE	Refeição - café da manhã (café com leite e dois pães com manteiga)	Serviços	un	0,1018000	5,00	0,50
				MO sem LS =>	0,00	LS =>	0,00	MO com LS => 0,00
				Valor do BDI =>	1,01			Valor com BDI => 4,72

	Código	Banco	Descrição	Tipo	Und	Quant.	Valor Unit	Total
Composição	10552	ORSE	Encargos Complementares - Eletricista	Provisórios	h	1,0000000	3,66	3,66

Item	Código	Banco	Descrição	Tipo	Und	Quant.	Valor Unit	Total
Insumo	941	ORSE	Fardamento com mangas curta	Material	un	0,0015000	193,44	0,29
Insumo	11242	ORSE	Chave inglesa 12"	Material	un	0,0001000	34,00	0,00
Insumo	1651	ORSE	Óculos branco proteção	Material	pr	0,0008000	6,70	0,00
Insumo	10599	ORSE	Protetor solar fps 30 com 120ml	Material	un	0,0016000	18,00	0,03
Insumo	11240	ORSE	Alicate com isolamento	Material	un	0,0002000	47,69	0,00
Insumo	10362	ORSE	Seguro de vida e acidente em grupo	Serviços	un	0,0045000	12,54	0,05
Insumo	10517	ORSE	Exames admissionais/demissionais (checkup)	Serviços	cj	0,0004000	300,00	0,12
Insumo	00012893/SINAPI	ORSE	Bota de segurança com biqueira de aço e colarinho acolchoado	Material	par	0,0007000	66,00	0,04
Insumo	10579	ORSE	Chave de fenda chata 30 cm	Material	un	0,0002000	26,89	0,00
Insumo	11241	ORSE	Alicate volt-amperímetro	Material	un	0,0002000	155,00	0,03
Insumo	10596	ORSE	Protetor auricular	Material	un	0,0045000	4,90	0,02
Insumo	00012892/SINAPI	ORSE	Luva raspa de couro, cano curto (punho "7" cm)	Material	par	0,0023000	12,37	0,02
Insumo	10492	ORSE	Cesta Básica	Material	un	0,0045000	190,00	0,85
Insumo	2378	ORSE	Vale transporte	Material	un	0,0654000	4,50	0,29
Insumo	158	ORSE	Almoço (Participação do empregador)	Material	un	0,1018000	14,00	1,42
Insumo	10761	ORSE	Refeição - café da manhã (café com leite e dois pães com manteiga)	Serviços	un	0,1018000	5,00	0,50
Insumo	00012894/SINAPI	ORSE	Capa para chuva em pvc com forro de poliester, com capuz (amarela ou azul)	Material	un	0,0002000	17,87	0,00
Insumo	00012895/SINAPI	ORSE	Capacete de segurança aba frontal com suspensão de polietileno, sem jugular (classe b)	Material	un	0,0006000	13,75	0,00

Detalhamento de Cálculo ORSE

Item	Código	Banco	Descrição	Tipo	Und	Quant.	Valor Unit	Total
Insumo	941	ORSE	Fardamento com mangas curta	Material	un	0,0015000	193,44	0,29
Insumo	11242	ORSE	Chave inglesa 12"	Material	un	0,0001000	34,00	0,00
Insumo	1651	ORSE	Óculos branco proteção	Material	pr	0,0008000	6,70	0,00
Insumo	10599	ORSE	Protetor solar fps 30 com 120ml	Material	un	0,0016000	18,00	0,03
Insumo	11240	ORSE	Alicate com isolamento	Material	un	0,0002000	47,69	0,00
Insumo	10362	ORSE	Seguro de vida e acidente em grupo	Serviços	un	0,0045000	12,54	0,05
Insumo	10517	ORSE	Exames admissionais/demissionais (checkup)	Serviços	cj	0,0004000	300,00	0,12
Insumo	00012893/SINAPI	ORSE	Bota de segurança com biqueira de aço e colarinho acolchoado	Material	par	0,0007000	66,00	0,04
Insumo	10579	ORSE	Chave de fenda chata 30 cm	Material	un	0,0002000	26,89	0,00
Insumo	11241	ORSE	Alicate volt-amperímetro	Material	un	0,0002000	155,00	0,03
Insumo	10596	ORSE	Protetor auricular	Material	un	0,0045000	4,90	0,02
Insumo	00012892/SINAPI	ORSE	Luva raspa de couro, cano curto (punho "7" cm)	Material	par	0,0023000	12,37	0,02
Insumo	10492	ORSE	Cesta Básica	Material	un	0,0045000	190,00	0,85
Insumo	2378	ORSE	Vale transporte	Material	un	0,0654000	4,50	0,29

Justificativa de preço. Doc. 119801/25. Data: 23/09/2025 09:56. Responsável: Denis Garcia Xavier.
Impresso por convidado em 30/09/2025 20:33. Validação: DCE6.117B.6FE0.B03B.02F1.8B8C.7616.1F93.

MUNICÍPIO DE VISTA SERRANA
Fls.
CPL

Insumo	158	ORSE	Almoço (Participação do empregador)	Material		un	0,1018000	14,00	1,42
Insumo	10761	ORSE	Refeição - café da manhã (café com leite e dois pães com manteiga)	Serviços		un	0,1018000	5,00	0,50
Insumo	00012894/SINAPI	ORSE	Capa para chuva em pvc com forro de poliester, com capuz (amarela ou azul)	Material		un	0,0002000	17,87	0,00
Insumo	00012895/SINAPI	ORSE	Capacete de segurança aba frontal com suspensao de polietileno, sem jugular (classe b)	Material		un	0,0006000	13,75	0,00
				MO sem LS =>	0,00	LS =>	0,00	MO com LS =>	0,00
				Valor do BDI =>	0,99			Valor com BDI =>	4,65

	Código	Banco	Descrição	Tipo	Und	Quant.	Valor Unit	Total
Composição	10550	ORSE	Encargos Complementares - Pedreiro	Provisorios	h	1,0000000	3,67	3,67
Item	**Código**	**Banco**	**Descrição**	**Tipo**	**Und**	**Quant.**	**Valor Unit**	**Total**
Insumo	1651	ORSE	Oculos branco protecão	Material	pr	0,0008000	6,70	0,00
Insumo	00012894/SINAPI	ORSE	Capa para chuva em pvc com forro de poliester, com capuz (amarela ou azul)	Material	un	0,0002000	17,87	0,00
Insumo	10492	ORSE	Cesta Básica	Material	un	0,0045000	190,00	0,85
Insumo	11243	ORSE	Martelo sem unha	Material	un	0,0001000	28,00	0,00
Insumo	10599	ORSE	Protetor solar fps 30 com 120ml	Material	un	0,0018000	18,00	0,03
Insumo	10517	ORSE	Exames admissionais/demissionais (checkup)	Serviços	cj	0,0004000	300,00	0,12
Insumo	10789	ORSE	Nivel de bolha de madeira	Material	un	0,0002000	15,40	0,00
Insumo	158	ORSE	Almoço (Participação do empregador)	Material	un	0,1018000	14,00	1,42
Insumo	11264	ORSE	Marreta de 1/2 kg com cabo	Material	un	0,0002000	13,52	0,00
Insumo	10282	ORSE	Regua de aluminio c/ 2,00m (para pedreiro)	Material	un	0,0002000	44,00	0,00
Insumo	00012895/SINAPI	ORSE	Capacete de segurança aba frontal com suspensao de polietileno, sem jugular (classe b)	Material	un	0,0006000	13,75	0,00
Insumo	4722	ORSE	Colher de pedreiro	Material	un	0,0004000	18,80	0,00
Insumo	11265	ORSE	Martelo de borracha com cabo	Material	un	0,0004000	18,75	0,00
Insumo	00012893/SINAPI	ORSE	Bota de segurança com biqueira de aco e calcanho acolchoado	Material	par	0,0008000	66,00	0,05
Insumo	11247	ORSE	Serra mármore	Material	un	0,0001000	327,80	0,03
Insumo	10362	ORSE	Seguro de vida e acidente em grupo	Serviços	un	0,0045000	12,54	0,06
Insumo	2378	ORSE	Vale transporte	Material	un	0,0654000	4,50	0,29
Insumo	11245	ORSE	Escala métrica de bambú	Material	Un	0,0007000	10,22	0,00
Insumo	10761	ORSE	Refeição - café da manhã (café com leite e dois pães com manteiga)	Serviços	un	0,1018000	5,00	0,50
Insumo	00012892/SINAPI	ORSE	Luva raspa de couro, cano curto (punho "7" cm)	Material	par	0,0023000	12,37	0,02
Insumo	941	ORSE	Fardamento com mangas curta	Material	un	0,0015000	193,44	0,29
Insumo	4174	ORSE	Desempenadeira de aço lisa, cabo madeira, ref.143, Atlas ou similar	Material	un	0,0005000	12,00	0,00
Insumo	10790	ORSE	Prumo de face	Material	un	0,0001000	25,95	0,00
Insumo	10596	ORSE	Protetor auricular	Material	un	0,0045000	4,90	0,02
Insumo	11246	ORSE	Desempoladeira de madeira 12x22	Material	un	0,0007000	11,60	0,00

Detalhamento de Cálculo ORSE

Item	**Código**	**Banco**	**Descrição**	**Tipo**	**Und**	**Quant.**	**Valor Unit**	**Total**
Insumo	1651	ORSE	Oculos branco protecão	Material	pr	0,0008000	6,70	0,00
Insumo	00012894/SINAPI	ORSE	Capa para chuva em pvc com forro de poliester, com capuz (amarela ou azul)	Material	un	0,0002000	17,87	0,00
Insumo	10492	ORSE	Cesta Básica	Material	un	0,0045000	190,00	0,85
Insumo	11243	ORSE	Martelo sem unha	Material	un	0,0001000	28,00	0,00
Insumo	10599	ORSE	Protetor solar fps 30 com 120ml	Material	un	0,0018000	18,00	0,03
Insumo	10517	ORSE	Exames admissionais/demissionais (checkup)	Serviços	cj	0,0004000	300,00	0,12
Insumo	10789	ORSE	Nivel de bolha de madeira	Material	un	0,0002000	15,40	0,00
Insumo	158	ORSE	Almoço (Participação do empregador)	Material	un	0,1018000	14,00	1,42
Insumo	11264	ORSE	Marreta de 1/2 kg com cabo	Material	un	0,0002000	13,52	0,00
Insumo	10282	ORSE	Regua de aluminio c/ 2,00m (para pedreiro)	Material	un	0,0002000	44,00	0,00
Insumo	00012895/SINAPI	ORSE	Capacete de segurança aba frontal com suspensao de polietileno, sem jugular (classe b)	Material	un	0,0006000	13,75	0,00
Insumo	4722	ORSE	Colher de pedreiro	Material	un	0,0004000	18,80	0,00
Insumo	11265	ORSE	Martelo de borracha com cabo	Material	un	0,0004000	18,75	0,00

Justificativa de preço. Doc. 119801/25. Data: 23/09/2025 09:56. Responsável: Denis Garcia Xavier.
Impresso por convidado em 30/09/2025 20:33. Validação: DCE6.117B.6FE0.B03B.02F1.8B8C.7616.1F93.

MUNICÍPIO DE VISTA SERRANA
Fls.
CPL

Insumo	00012893/SINAPI	ORSE	Bota de seguranca com biqueira de aco e colarinho acolchoado	Material	par	0,0008000	66,00	0,05
Insumo	11247	ORSE	Serra mármore	Material	un	0,0001000	327,80	0,03
Insumo	10362	ORSE	Seguro de vida e acidente em grupo	Serviços	un	0,0045000	12,54	0,05
Insumo	2378	ORSE	Vale transporte	Material	un	0,0654000	4,50	0,29
Insumo	11246	ORSE	Escala métrica de bambu	Material	Un	0,0007000	10,22	0,00
Insumo	10761	ORSE	Refeição - café da manhã (café com leite e dois pães com manteiga)	Serviços	un	0,1018000	5,00	0,50
Insumo	00012892/SINAPI	ORSE	Luva raspa de couro, cano curto (punho "7" cm)	Material	par	0,0023000	12,37	0,02
Insumo	941	ORSE	Fardamento com mangas curta	Material	un	0,0015000	193,44	0,29
Insumo	4174	ORSE	Desempenadeira de aço lisa, cabo madeira, ref:143, Atlas ou similar	Material	un	0,0005000	12,00	0,00
Insumo	10790	ORSE	Prumo de face	Material	un	0,0001000	25,95	0,00
Insumo	10596	ORSE	Protetor auricular	Material	un	0,0045000	4,90	0,02
Insumo	11245	ORSE	Desempoladeira de madeira 12X22	Material	un	0,0007000	11,60	0,00
				MO sem LS => 0,00	LS =>	0,00	MO com LS =>	0,00
				Valor do BDI => 0,99			Valor com BDI =>	4,66

	Código	Banco	Descrição	Tipo	Und	Quant.	Valor Unit	Total
mposição	10549	ORSE	Encargos Complementares - Servente	Provisórios	h	1,0000000	3,80	3,85

Item	Código	Banco	Descrição	Tipo	Und	Quant.	Valor Unit	Total
Insumo	00012896/SINAPI	ORSE	Capacete de seguranca aba frontal com suspensao de polietileno, sem jugular (classe b)	Material	un	0,0006000	13,75	0,00
Insumo	4728	ORSE	Talhadeira chata 10"	Material	un	0,0003000	18,58	0,00
Insumo	00012892/SINAPI	ORSE	Luva raspa de couro, cano curto (punho "7" cm)	Material	par	0,0023000	12,37	0,02
Insumo	00012893/SINAPI	ORSE	Bota de seguranca com biqueira de aco e colarinho acolchoado	Material	par	0,0008000	66,00	0,05
Insumo	1651	ORSE	Óculos branco proteção	Material	pr	0,0008000	6,70	0,00
Insumo	10492	ORSE	Cesta Básica	Material	un	0,0045000	190,00	0,85
Insumo	941	ORSE	Fardamento com mangas curta	Material	un	0,0015000	193,44	0,29
Insumo	10517	ORSE	Exames admissionais/demissionais (checkup)	Serviços	cj	0,0004000	300,00	0,12
Insumo	10788	ORSE	Pá quadrada	Material	un	0,0002000	36,90	0,00
Insumo	4729	ORSE	Marreta 1 kg com cabo	Material	un	0,0001000	37,80	0,00
Insumo	158	ORSE	Almoço (Participação do empregador)	Material	un	0,1018000	14,00	1,42
Insumo	2378	ORSE	Vale transporte	Material	un	0,0941000	4,50	0,42
Insumo	10362	ORSE	Seguro de vida e acidente em grupo	Serviços	un	0,0045000	12,54	0,05
Insumo	10761	ORSE	Refeição - café da manhã (café com leite e dois pães com manteiga)	Serviços	un	0,1018000	5,00	0,50
Insumo	10596	ORSE	Protetor auricular	Material	un	0,0045000	4,90	0,02
Insumo	00002711/SINAPI	ORSE	Carrinho de mao, em aco, com capacidade de "45 a 65" l / "100" kg, pneu com camara	Material	un	0,0002000	155,05	0,03
Insumo	00012894/SINAPI	ORSE	Capa para chuva em pvc com forro de poliester, com capuz (amarela ou azul)	Material	un	0,0002000	17,87	0,00
Insumo	10599	ORSE	Protetor solar fps 30 com 120ml	Material	un	0,0018000	18,00	0,03

Detalhamento de Cálculo ORSE

Item	Código	Banco	Descrição	Tipo	Und	Quant.	Valor Unit	Total
Insumo	00012895/SINAPI	ORSE	Capacete de seguranca aba frontal com suspensao de polietileno, sem jugular (classe b)	Material	un	0,0006000	13,75	0,00
Insumo	4728	ORSE	Talhadeira chata 10"	Material	un	0,0003000	18,58	0,00
Insumo	00012892/SINAPI	ORSE	Luva raspa de couro, cano curto (punho "7" cm)	Material	par	0,0023000	12,37	0,02
Insumo	00012893/SINAPI	ORSE	Bota de seguranca com biqueira de aco e colarinho acolchoado	Material	par	0,0008000	66,00	0,05
Insumo	1651	ORSE	Óculos branco proteção	Material	pr	0,0008000	6,70	0,00
Insumo	10492	ORSE	Cesta Básica	Material	un	0,0045000	190,00	0,85

Justificativa de preço. Doc. 119801/25. Data: 23/09/2025 09:56. Responsável: Denis Garcia Xavier.
Impresso por convidado em 30/09/2025 20:33. Validação: DCE6.117B.6FE0.B03B.02F1.8B8C.7616.1F93.

MUNICÍPIO DE VISTA SERRANA
FLS.
CPL

Insumo	941	ORSE	Fardamento com mangas curta	Material		un	0,0015000	193,44	0,29
Insumo	10517	ORSE	Exames admissionais/demissionais (checkup)	Serviços		cj	0,0004000	300,00	0,12
Insumo	10788	ORSE	Pá quadrada	Material		un	0,0002000	[illegible]	0,00
Insumo	4729	ORSE	Marreta 1 kg com cabo	Material		un	0,0001000	37,80	0,00
Insumo	158	ORSE	Almoço (Participação do empregador)	Material		un	0,1018000	14,00	1,42
Insumo	2378	ORSE	Vale transporte	Material		un	0,0941000	4,50	0,42
Insumo	10362	ORSE	Seguro de vida e acidente em grupo	Serviços		un	0,0045000	12,54	0,05
Insumo	10761	ORSE	Refeição - café da manhã (café com leite e dois pães com manteiga)	Serviços		un	0,1018000	5,00	0,50
Insumo	10596	ORSE	Protetor auricular	Material		un	0,0045000	4,90	0,02
Insumo	00002711/SINAPI	ORSE	Carrinho de mão, em aço, com capacidade de "45 a 65" l / "100" kg, pneu com camara	Material		un	0,0002000	155,05	0,03
Insumo	00012894/SINAPI	ORSE	Capa para chuva em pvc com forro de poliester, com capuz (amarela ou azul)	Material		un	0,0002000	17,87	0,00
Insumo	10599	ORSE	Protetor solar fps 30 com 120ml	Material		un	0,0018000	18,00	0,03
				MO sem LS =>	0,00	LS =>	0,00	MO com LS =>	0,00
				Valor do BDI =>	1,03			Valor com BDI =>	4,83

	Código	Banco	Descrição	Tipo	Und	Quant.	Valor Unit	Total
Composição	2497	ORSE	Escavação manual de vala ou cava em material de 1ª categoria, profundidade até 1,50m	Escavação Manual em Áreas Urbana	m³	1,0000000	55,31	55,31

Item	Código	Banco	Descrição	Tipo	Und	Quant.	Valor Unit	Total
Insumo	00006111/SINAPI	ORSE	Servente de obras (horista)	Mão de Obra	h	3,0000000	14,58	43,75
Composição	10549	ORSE	Encargos Complementares - Servente	Provisórios	h	3,0000000	3,80	11,40

Detalhamento de Cálculo ORSE

Item	Código	Banco	Descrição	Tipo	Und	Quant.	Valor Unit	Total
Insumo	00006111/SINAPI	ORSE	Servente de obras (horista)	Mão de Obra	h	3,0000000	14,58	43,75
Insumo	00012895/SINAPI	ORSE	Capacete de seguranca aba frontal com suspensao de polietileno, sem jugular (classe b)	Material	un	0,0018000	13,75	0,02
Insumo	4728	ORSE	Talhadeira chata 10"	Material	un	0,0009000	18,58	0,01
Insumo	00012892/SINAPI	ORSE	Luva raspa de couro, cano curto (punho "7" cm)	Material	par	0,0069000	12,37	0,09
Insumo	00012893/SINAPI	ORSE	Bota de seguranca com biqueira de aco e colarinho acolchoado	Material	par	0,0024000	66,00	0,15
Insumo	1651	ORSE	Oculos branco protetor	Material	pr	0,0024000	6,70	0,01
Insumo	10492	ORSE	Cesta Básica	Material	un	0,0135000	190,00	2,56
Insumo	941	ORSE	Fardamento com mangas curta	Material	un	0,0045000	193,44	0,87
Insumo	10517	ORSE	Exames admissionais/demissionais (checkup)	Serviços	cj	0,0012000	300,00	0,36
Insumo	10788	ORSE	Pá quadrada	Material	un	0,0006000	36,90	0,02
Insumo	4729	ORSE	Marreta 1 kg com cabo	Material	un	0,0003000	37,80	0,01
Insumo	158	ORSE	Almoço (Participação do empregador)	Material	un	0,3054000	14,00	4,27
Insumo	2378	ORSE	Vale transporte	Material	un	0,2823000	4,50	1,27
Insumo	10362	ORSE	Seguro de vida e acidente em grupo	Serviços	un	0,0135000	12,54	0,16
Insumo	10761	ORSE	Refeição - café da manhã (café com leite e dois pães com manteiga)	Serviços	un	0,3054000	5,00	1,52
Insumo	10596	ORSE	Protetor auricular	Material	un	0,0135000	4,90	0,06
Insumo	00002711/SINAPI	ORSE	Carrinho de mão, em aço, com capacidade de "45 a 65" l / "100" kg, pneu com camara	Material	un	0,0006000	155,05	0,09
Insumo	00012894/SINAPI	ORSE	Capa para chuva em pvc com forro de poliester, com capuz (amarela ou azul)	Material	un	0,0006000	17,87	0,01
Insumo	10599	ORSE	Protetor solar fps 30 com 120ml	Material	un	0,0064000	18,00	0,09
				MO sem LS =>	23,66	LS =>	20,09	MO com LS =>	43,75
				Valor do BDI =>	15,06			Valor com BDI =>	70,37

Justificativa de preço. Doc. 119801/25. Data: 23/09/2025 09:56. Responsável: Denis Garcia Xavier.
Impresso por convidado em 30/09/2025 20:33. Validação: DCE6.117B.6FE0.B03B.02F1.8B8C.7616.1F93.

MUNICÍPIO DE VISTA SERRANA
Fls.
CPL

	Código	Banco	Descrição	Tipo	Und	Quant.	Valor Unit	Total
Composição	96541	SINAPI	FABRICAÇÃO, MONTAGEM E DESMONTAGEM DE FÔRMA PARA SAPATA, EM CHAPA DE MADEIRA COMPENSADA RESINADA, E=17 MM, 4 UTILIZAÇÕES. AF_01/2024	FDES - FUNDAÇÕES E ESTRUTURAS	m²	1,0000000	[illegible]	[illegible]
Composição Auxiliar	91693	SINAPI	SERRA CIRCULAR DE BANCADA COM MOTOR ELÉTRICO POTÊNCIA DE 5HP, COM COIFA PARA DISCO 10" - CHI DIURNO. AF_08/2015	CHOR - CUSTOS HORÁRIOS DE MÁQUINAS E	CHI	0,2390000	21,82	5,21
Composição Auxiliar	88239	SINAPI	AJUDANTE DE CARPINTEIRO COM ENCARGOS COMPLEMENTARES	SEDI - SERVIÇOS DIVERSOS	H	1,3870000	19,22	26,65
Composição Auxiliar	91692	SINAPI	SERRA CIRCULAR DE BANCADA COM MOTOR ELÉTRICO POTÊNCIA DE 5HP, COM COIFA PARA DISCO 10" - CHP DIURNO. AF_08/2015	CHOR - CUSTOS HORÁRIOS DE MÁQUINAS E	CHP	0,0600000	22,89	1,37
Composição Auxiliar	88262	SINAPI	CARPINTEIRO DE FORMAS COM ENCARGOS COMPLEMENTARES	SEDI - SERVIÇOS DIVERSOS	H	3,3950000	22,51	76,42
Insumo	00005073	SINAPI	PREGO DE ACO POLIDO COM CABECA 17 X 24 (2 1/4 X 11)	Material	KG	0,0550000	20,74	1,14
Insumo	00040304	SINAPI	PREGO DE ACO POLIDO COM CABECA DUPLA 17 X 27 (2 1/2 X 11)	Material	KG	0,1190000	25,11	2,99
Insumo	00001358	SINAPI	CHAPA/PAINEL DE MADEIRA COMPENSADA RESINADA (MADEIRITE RESINADO ROSA) PARA FORMA DE CONCRETO, DE 2200 X 1100 MM, E = 17 MM	Material	M²	0,3360000	27,53	9,25
Insumo	00004491	SINAPI	PONTALETE "7,5 X 7,5" CM EM PINUS, MISTA OU EQUIVALENTE DA REGIÃO - BRUTA	Material	M	0,7330000	12,03	8,81
Insumo	00020247	SINAPI	PREGO DE ACO POLIDO COM CABECA 15 X 15 (1 1/4 X 13)	Material	KG	0,0220000	22,53	0,49
Insumo	00004517	SINAPI	SARRAFO "2,5 X 7,5" CM EM PINUS, MISTA OU EQUIVALENTE DA REGIÃO - BRUTA	Material	M	5,4010000	4,21	22,73
Insumo	00005074	SINAPI	PREGO DE ACO POLIDO COM CABECA 15 X 18 (1 1/2 X 13)	Material	KG	0,0050000	22,79	0,11
Insumo	00002692	SINAPI	DESMOLDANTE PROTETOR PARA FORMAS DE MADEIRA, DE BASE OLEOSA EMULSIONADA EM AGUA	Material	L	0,0095500	9,11	0,09
				MO sem LS => 45,40	LS =>	38,53	MO com LS =>	83,93
				Valor do BDI => 42,27			Valor com BDI =>	197,51

	Código	Banco	Descrição	Tipo	Und	Quant.	Valor Unit	Total
Composição	91170	SINAPI	FIXAÇÃO DE TUBOS HORIZONTAIS DE PVC ÁGUA, PVC ESGOTO, PVC ÁGUA PLUVIAL, CPVC, PPR, COBRE OU AÇO, DIÂMETROS MENORES OU IGUAIS A 40 MM, COM ABRAÇADEIRA METÁLICA RÍGIDA TIPO U PERFIL 1 1/4", FIXADA EM PERFILADO EM LAJE. AF_09/2023_PS	INHI - INSTALAÇÕES HIDROS SANITÁRIAS	M	1,0000000	9,31	9,31
Composição Auxiliar	88248	SINAPI	AUXILIAR DE ENCANADOR OU BOMBEIRO HIDRÁULICO COM ENCARGOS COMPLEMENTARES	SEDI - SERVIÇOS DIVERSOS	H	0,0480000	18,84	0,90
Composição Auxiliar	88267	SINAPI	ENCANADOR OU BOMBEIRO HIDRÁULICO COM ENCARGOS COMPLEMENTARES	SEDI - SERVIÇOS DIVERSOS	H	0,2114000	22,12	4,67
Insumo	00000392	SINAPI	ABRAÇADEIRA EM AÇO PARA AMARRAÇÃO DE ELETRODUTOS, TIPO D, COM 1/2" E PARAFUSO DE FIXAÇÃO	Material	UN	1,7857000	2,10	3,74
				MO sem LS => 2,35	LS =>	2,01	MO com LS =>	4,36
				Valor do BDI => 2,53			Valor com BDI =>	11,84

	Código	Banco	Descrição	Tipo	Und	Quant.	Valor Unit	Total
Composição	5930	SINAPI	GUINDAUTO HIDRÁULICO, CAPACIDADE MÁXIMA DE CARGA 6200 KG, MOMENTO MÁXIMO DE CARGA 11,7 TM, ALCANCE MÁXIMO HORIZONTAL 9,70 M, INCLUSIVE CAMINHÃO TOCO PBT 16.000 KG, POTÊNCIA DE 189 CV - CHI DIURNO. AF_06/2014	CHOR - CUSTOS HORÁRIOS DE MÁQUINAS E EQUIPAMENTOS	CHI	1,0000000	67,51	67,51
Composição Auxiliar	88286	SINAPI	MOTORISTA OPERADOR DE MUNCK COM ENCARGOS COMPLEMENTARES	SEDI - SERVIÇOS DIVERSOS	H	1,0000000	25,44	25,44

Justificativa de preço. Doc. 119801/25. Data: 23/09/2025 09:56. Responsável: Denis Garcia Xavier.
Impresso por convidado em 30/09/2025 20:33. Validação: DCE6.117B.6FE0.B03B.02F1.8B8C.7616.1F93.

MUNICÍPIO DE VISTA SERRANA
Fls._____
CPL

Composição Auxiliar	89259	SINAPI	GUINDAUTO HIDRÁULICO, CAPACIDADE MÁXIMA DE CARGA 6200 KG, MOMENTO MÁXIMO DE CARGA 11,7 TM, ALCANCE MÁXIMO HORIZONTAL 9,70 M, INCLUSIVE CAMINHÃO TOCO PBT 16.000 KG, POTÊNCIA DE 189 CV - DEPRECIAÇÃO. AF_06/2014	CHOR - CUSTOS HORÁRIOS DE MÁQUINAS E EQUIPAMENTOS	H	1,0000000	27,74	27,74
Composição Auxiliar	89260	SINAPI	GUINDAUTO HIDRÁULICO, CAPACIDADE MÁXIMA DE CARGA 6200 KG, MOMENTO MÁXIMO DE CARGA 11,7 TM, ALCANCE MÁXIMO HORIZONTAL 9,70 M, INCLUSIVE CAMINHÃO TOCO PBT 16.000 KG, POTÊNCIA DE 189 CV - JUROS. AF_06/2014	CHOR - CUSTOS HORÁRIOS DE MÁQUINAS E EQUIPAMENTOS	H	1,0000000	10,21	10,21
Composição Auxiliar	91466	SINAPI	GUINDAUTO HIDRÁULICO, CAPACIDADE MÁXIMA DE CARGA 6200 KG, MOMENTO MÁXIMO DE CARGA 11,7 TM, ALCANCE MÁXIMO HORIZONTAL 9,70 M, INCLUSIVE CAMINHÃO TOCO PBT 16.000 KG, POTÊNCIA DE 189 CV - IMPOSTOS E SEGUROS. AF_06/2015	CHOR - CUSTOS HORÁRIOS DE MÁQUINAS E EQUIPAMENTOS	H	1,0000000	4,12	4,12
				MO sem LS =>	11,52	LS =>	9,79	MO com LS => 21,31
				Valor do BDI =>	18,38			Valor com BDI => 85,89

	Código	Banco	Descrição	Tipo	Und	Quant.	Valor Unit	Total
Composição	5928	SINAPI	GUINDAUTO HIDRÁULICO, CAPACIDADE MÁXIMA DE CARGA 6200 KG, MOMENTO MÁXIMO DE CARGA 11,7 TM, ALCANCE MÁXIMO HORIZONTAL 9,70 M, INCLUSIVE CAMINHÃO TOCO PBT 16.000 KG, POTÊNCIA DE 189 CV - CHP DIURNO. AF_06/2014	CHOR - CUSTOS HORÁRIOS DE MÁQUINAS E EQUIPAMENTOS	CHP	1,0000000	275,00	275,00
Composição Auxiliar	89262	SINAPI	GUINDAUTO HIDRÁULICO, CAPACIDADE MÁXIMA DE CARGA 6200 KG, MOMENTO MÁXIMO DE CARGA 11,7 TM, ALCANCE MÁXIMO HORIZONTAL 9,70 M, INCLUSIVE CAMINHÃO TOCO PBT 16.000 KG, POTÊNCIA DE 189 CV - MANUTENÇÃO. AF_06/2014	CHOR - CUSTOS HORÁRIOS DE MÁQUINAS E EQUIPAMENTOS	H	1,0000000	47,05	47,05
Composição Auxiliar	89260	SINAPI	GUINDAUTO HIDRÁULICO, CAPACIDADE MÁXIMA DE CARGA 6200 KG, MOMENTO MÁXIMO DE CARGA 11,7 TM, ALCANCE MÁXIMO HORIZONTAL 9,70 M, INCLUSIVE CAMINHÃO TOCO PBT 16.000 KG, POTÊNCIA DE 189 CV - JUROS. AF_06/2014	CHOR - CUSTOS HORÁRIOS DE MÁQUINAS E EQUIPAMENTOS	H	1,0000000	10,21	10,21
Composição Auxiliar	91466	SINAPI	GUINDAUTO HIDRÁULICO, CAPACIDADE MÁXIMA DE CARGA 6200 KG, MOMENTO MÁXIMO DE CARGA 11,7 TM, ALCANCE MÁXIMO HORIZONTAL 9,70 M, INCLUSIVE CAMINHÃO TOCO PBT 16.000 KG, POTÊNCIA DE 189 CV - IMPOSTOS E SEGUROS. AF_06/2015	CHOR - CUSTOS HORÁRIOS DE MÁQUINAS E EQUIPAMENTOS	H	1,0000000	4,12	4,12
Composição Auxiliar	88286	SINAPI	MOTORISTA OPERADOR DE MUNCK COM ENCARGOS COMPLEMENTARES	SEDI - SERVIÇOS DIVERSOS	H	1,0000000	25,44	25,44
Composição Auxiliar	89259	SINAPI	GUINDAUTO HIDRÁULICO, CAPACIDADE MÁXIMA DE CARGA 6200 KG, MOMENTO MÁXIMO DE CARGA 11,7 TM, ALCANCE MÁXIMO HORIZONTAL 9,70 M, INCLUSIVE CAMINHÃO TOCO PBT 16.000 KG, POTÊNCIA DE 189 CV - DEPRECIAÇÃO. AF_06/2014	CHOR - CUSTOS HORÁRIOS DE MÁQUINAS E EQUIPAMENTOS	H	1,0000000	27,74	27,74
Composição Auxiliar	91467	SINAPI	GUINDAUTO HIDRÁULICO, CAPACIDADE MÁXIMA DE CARGA 6200 KG, MOMENTO MÁXIMO DE CARGA 11,7 TM, ALCANCE MÁXIMO HORIZONTAL 9,70 M, INCLUSIVE CAMINHÃO TOCO PBT 16.000 KG, POTÊNCIA DE 189 CV - MATERIAIS NA OPERAÇÃO. AF_06/2015	CHOR - CUSTOS HORÁRIOS DE MÁQUINAS E EQUIPAMENTOS	H	1,0000000	160,43	160,43
				MO sem LS =>	11,52	LS =>	9,79	MO com LS => 21,31
				Valor do BDI =>	74,88			Valor com BDI => 349,88

	Código	Banco	Descrição	Tipo	Und	Quant.	Valor Unit	Total
Composição	89259	SINAPI	GUINDAUTO HIDRÁULICO, CAPACIDADE MÁXIMA DE CARGA 6200 KG, MOMENTO MÁXIMO DE CARGA 11,7 TM, ALCANCE MÁXIMO HORIZONTAL 9,70 M, INCLUSIVE CAMINHÃO TOCO PBT 16.000 KG, POTÊNCIA DE 189 CV - DEPRECIAÇÃO. AF_06/2014	CHOR - CUSTOS HORÁRIOS DE MÁQUINAS E EQUIPAMENTOS	H	1,0000000	27,74	27,74

Justificativa de preço. Doc. 119801/25. Data: 23/09/2025 09:56. Responsável: Denis Garcia Xavier.
Impresso por convidado em 30/09/2025 20:33. Validação: DCE6.117B.6FE0.B03B.02F1.8B8C.7616.1F93.

MUNICÍPIO DE VISTA SERRANA
Fls. _____
CPL

Insumo	0000336 3	SINAPI	GUINDAUTO HIDRAULICO, CAPACIDADE MAXIMA DE CARGA 6200 KG, MOMENTO MAXIMO DE CARGA 11,7 TM, ALCANCE MAXIMO HORIZONTAL 9,70 M, PARA MONTAGEM SOBRE CHASSI DE CAMINHAO PBT MINIMO 13000 KG (INCLUI MONTAGEM, NAO INCLUI CAMINHAO)	Equipamento	UN	0,0000551	143.750,00	[illegible]
Insumo	0003775 2	SINAPI	CAMINHAO TOCO, PESO BRUTO TOTAL 16000 KG, CARGA UTIL MAXIMA 11030 KG, DISTANCIA ENTRE EIXOS 5,41 M, POTENCIA 185 CV (INCLUI CABINE E CHASSI, NAO INCLUI CARROCERIA)	Equipamento	UN	0,0000343	578.010,79	19,82
				MO sem LS =>	0,00	LS => 0,00	MO com LS =>	0,00
				Valor do BDI =>	7,55		Valor com BDI =>	35,29

	Código	Banco	Descrição	Tipo	Und	Quant.	Valor Unit	Total
Composição	91466	SINAPI	GUINDAUTO HIDRÁULICO, CAPACIDADE MÁXIMA DE CARGA 6200 KG, MOMENTO MÁXIMO DE CARGA 11,7 TM, ALCANCE MÁXIMO HORIZONTAL 9,70 M, INCLUSIVE CAMINHÃO TOCO PBT 16.000 KG, POTÊNCIA DE 189 CV - IMPOSTOS E SEGUROS, AF_08/2015	CHOR - CUSTOS HORÁRIOS DE MÁQUINAS E EQUIPAMENTOS	H	1,0000000	4,12	4,12
Insumo	0003775 2	SINAPI	CAMINHAO TOCO, PESO BRUTO TOTAL 16000 KG, CARGA UTIL MAXIMA 11030 KG, DISTANCIA ENTRE EIXOS 5,41 M, POTENCIA 185 CV (INCLUI CABINE E CHASSI, NAO INCLUI CARROCERIA)	Equipamento	UN	0,0000057	578.010,79	3,29
Insumo	0000336 3	SINAPI	GUINDAUTO HIDRAULICO, CAPACIDADE MAXIMA DE CARGA 6200 KG, MOMENTO MAXIMO DE CARGA 11,7 TM, ALCANCE MAXIMO HORIZONTAL 9,70 M, PARA MONTAGEM SOBRE CHASSI DE CAMINHAO PBT MINIMO 13000 KG (INCLUI MONTAGEM, NAO INCLUI CAMINHAO)	Equipamento	UN	0,0000056	143.750,00	0,83
				MO sem LS =>	0,00	LS => 0,00	MO com LS =>	0,00
				Valor do BDI =>	1,12		Valor com BDI =>	5,24

	Código	Banco	Descrição	Tipo	Und	Quant.	Valor Unit	Total
Composição	89260	SINAPI	GUINDAUTO HIDRÁULICO, CAPACIDADE MÁXIMA DE CARGA 6200 KG, MOMENTO MÁXIMO DE CARGA 11,7 TM, ALCANCE MÁXIMO HORIZONTAL 9,70 M, INCLUSIVE CAMINHÃO TOCO PBT 16.000 KG, POTÊNCIA DE 189 CV - JUROS, AF_06/2014	CHOR - CUSTOS HORÁRIOS DE MÁQUINAS E EQUIPAMENTOS	H	1,0000000	10,21	10,21
Insumo	0003775 2	SINAPI	CAMINHAO TOCO, PESO BRUTO TOTAL 16000 KG, CARGA UTIL MAXIMA 11030 KG, DISTANCIA ENTRE EIXOS 5,41 M, POTENCIA 185 CV (INCLUI CABINE E CHASSI, NAO INCLUI CARROCERIA)	Equipamento	UN	0,0000141	578.010,79	8,14
Insumo	0000336 3	SINAPI	GUINDAUTO HIDRAULICO, CAPACIDADE MAXIMA DE CARGA 6200 KG, MOMENTO MAXIMO DE CARGA 11,7 TM, ALCANCE MAXIMO HORIZONTAL 9,70 M, PARA MONTAGEM SOBRE CHASSI DE CAMINHAO PBT MINIMO 13000 KG (INCLUI MONTAGEM, NAO INCLUI CAMINHAO)	Equipamento	UN	0,0000144	143.750,00	2,07
				MO sem LS =>	0,00	LS => 0,00	MO com LS =>	0,00
				Valor do BDI =>	2,78		Valor com BDI =>	12,99

	Código	Banco	Descrição	Tipo	Und	Quant.	Valor Unit	Total
Composição	89262	SINAPI	GUINDAUTO HIDRÁULICO, CAPACIDADE MÁXIMA DE CARGA 6200 KG, MOMENTO MÁXIMO DE CARGA 11,7 TM, ALCANCE MÁXIMO HORIZONTAL 9,70 M, INCLUSIVE CAMINHÃO TOCO PBT 16.000 KG, POTÊNCIA DE 189 CV - MANUTENÇÃO, AF_06/2014	CHOR - CUSTOS HORÁRIOS DE MÁQUINAS E EQUIPAMENTOS	H	1,0000000	47,06	47,06
Insumo	0003775 2	SINAPI	CAMINHAO TOCO, PESO BRUTO TOTAL 16000 KG, CARGA UTIL MAXIMA 11030 KG, DISTANCIA ENTRE EIXOS 5,41 M, POTENCIA 185 CV (INCLUI CABINE E CHASSI, NAO INCLUI CARROCERIA)	Equipamento	UN	0,0000643	578.010,79	37,16

Justificativa de preço. Doc. 119801/25. Data: 23/09/2025 09:56. Responsável: Denis Garcia Xavier.
Impresso por convidado em 30/09/2025 20:33. Validação: DCE6.117B.6FE0.B03B.02F1.8B8C.7616.1F93.

MUNICÍPIO DE VISTA SERRANA
Fls.
CPL

Insumo	00003363	SINAPI	GUINDAUTO HIDRAULICO, CAPACIDADE MAXIMA DE CARGA 6200 KG, MOMENTO MAXIMO DE CARGA 11,7 TM, ALCANCE MAXIMO HORIZONTAL 9,70 M, PARA MONTAGEM SOBRE CHASSI DE CAMINHAO PBT MINIMO 13000 KG (INCLUI MONTAGEM, NAO INCLUI CAMINHAO)	Equipamento	UN	0,0000689	150,750,00	9,90
				MO sem LS =>	0,00	LS =>	0,00	MO com LS => 0,00
				Valor do BDI =>	12,81			Valor com BDI => 59,87

	Código	Banco	Descrição	Tipo	Und	Quant.	Valor Unit	Total
Composição	91467	SINAPI	GUINDAUTO HIDRÁULICO, CAPACIDADE MÁXIMA DE CARGA 6200 KG, MOMENTO MÁXIMO DE CARGA 11,7 TM, ALCANCE MÁXIMO HORIZONTAL 9,70 M, INCLUSIVE CAMINHÃO TOCO PBT 16.000 KG, POTÊNCIA DE 189 CV - MATERIAIS NA OPERAÇÃO, AF_08/2015	CHOR - CUSTOS HORÁRIOS DE MÁQUINAS E EQUIPAMENTOS	H	1,0000000	160,43	160,43
Insumo	00004221	SINAPI	OLEO DIESEL COMBUSTIVEL COMUM METROPOLITANO S-10 OU S-500	Material	L	#########	6,07	160,43
				MO sem LS =>	0,00	LS =>	0,00	MO com LS => 0,00
				Valor do BDI =>	43,68			Valor com BDI => 204,11

	Código	Banco	Descrição	Tipo	Und	Quant.	Valor Unit	Total
Composição	105845	SINAPI	GUINDAUTO HIDRÁULICO, CAPACIDADE MÁXIMA DE CARGA 6200 KG, MOMENTO MÁXIMO DE CARGA 11,7 TM, ALCANCE MÁXIMO HORIZONTAL 9,70 M, INCLUSIVE CAMINHÃO TOCO PBT 16.000 KG, POTÊNCIA DE 189 CV E CESTA AÉREA COM ISOLAMENTO CLASSE C - CHI DIURNO AF_01/2025	Custos Horários Produtivo e Improdutivo dos Equipamentos	CHI	1,0000000	67,54	67,54
Composição Auxiliar	105840	SINAPI	GUINDAUTO HIDRÁULICO, CAPACIDADE MÁXIMA DE CARGA 6200 KG, MOMENTO MÁXIMO DE CARGA 11,7 TM, ALCANCE MÁXIMO HORIZONTAL 9,70 M, INCLUSIVE CAMINHÃO TOCO PBT 16.000 KG, POTÊNCIA DE 189 CV E CESTA AÉREA COM ISOLAMENTO CLASSE C - JUROS. AF_01/2025	Depreciação, Juros, Impostos e Seguros, Manutenção e Materiais na Operação dos Equipamentos	H	1,0000000	10,22	10,22
Composição Auxiliar	105842	SINAPI	GUINDAUTO HIDRÁULICO, CAPACIDADE MÁXIMA DE CARGA 6200 KG, MOMENTO MÁXIMO DE CARGA 11,7 TM, ALCANCE MÁXIMO HORIZONTAL 9,70 M, INCLUSIVE CAMINHÃO TOCO PBT 16.000 KG, POTÊNCIA DE 189 CV E CESTA AÉREA COM ISOLAMENTO CLASSE C - IMPOSTOS E SEGUROS. AF_01/2025	Depreciação, Juros, Impostos e Seguros, Manutenção e Materiais na Operação dos Equipamentos	H	1,0000000	4,13	4,13
Composição Auxiliar	88286	SINAPI	MOTORISTA OPERADOR DE MUNCK COM ENCARGOS COMPLEMENTARES	SEDI - SERVIÇOS DIVERSOS	H	1,0000000	25,44	25,44
Composição Auxiliar	105839	SINAPI	GUINDAUTO HIDRÁULICO, CAPACIDADE MÁXIMA DE CARGA 6200 KG, MOMENTO MÁXIMO DE CARGA 11,7 TM, ALCANCE MÁXIMO HORIZONTAL 9,70 M, INCLUSIVE CAMINHÃO TOCO PBT 16.000 KG, POTÊNCIA DE 189 CV E CESTA AÉREA COM ISOLAMENTO CLASSE C - DEPRECIAÇÃO. AF_01/2025	Depreciação, Juros, Impostos e Seguros, Manutenção e Materiais na Operação dos Equipamentos	H	1,0000000	27,75	27,75
				MO sem LS =>	11,52	LS =>	9,79	MO com LS => 21,31
				Valor do BDI =>	18,39			Valor com BDI => 85,93

	Código	Banco	Descrição	Tipo	Und	Quant.	Valor Unit	Total
Composição	105844	SINAPI	GUINDAUTO HIDRÁULICO, CAPACIDADE MÁXIMA DE CARGA 6200 KG, MOMENTO MÁXIMO DE CARGA 11,7 TM, ALCANCE MÁXIMO HORIZONTAL 9,70 M, INCLUSIVE CAMINHÃO TOCO PBT 16.000 KG, POTÊNCIA DE 189 CV E CESTA AÉREA COM ISOLAMENTO CLASSE C - CHP DIURNO AF_01/2025	Custos Horários Produtivo e Improdutivo dos Equipamentos	CHP	1,0000000	199,04	199,04

Justificativa de preço. Doc. 119801/25. Data: 23/09/2025 09:56. Responsável: Denis Garcia Xavier.
Impresso por convidado em 30/09/2025 20:33. Validação: DCE6.117B.6FE0.B03B.02F1.8B8C.7616.1F93.

MUNICÍPIO DE VISTA SERRANA
Fls.
CPL

Composição Auxiliar	105842	SINAPI	GUINDAUTO HIDRÁULICO, CAPACIDADE MÁXIMA DE CARGA 6200 KG, MOMENTO MÁXIMO DE CARGA 11,7 TM, ALCANCE MÁXIMO HORIZONTAL 9,70 M, INCLUSIVE CAMINHÃO TOCO PBT 16.000 KG, POTÊNCIA DE 189 CV E CESTA AÉREA COM ISOLAMENTO CLASSE C - IMPOSTOS E SEGUROS. AF_01/2025	Depreciação, Juros, Impostos e Seguros, Manutenção e Materiais na Operação dos Equipamentos	H	1,0000000	4,13	4,13
Composição Auxiliar	105841	SINAPI	GUINDAUTO HIDRÁULICO, CAPACIDADE MÁXIMA DE CARGA 6200 KG, MOMENTO MÁXIMO DE CARGA 11,7 TM, ALCANCE MÁXIMO HORIZONTAL 9,70 M, INCLUSIVE CAMINHÃO TOCO PBT 16.000 KG, POTÊNCIA DE 189 CV E CESTA AÉREA COM ISOLAMENTO CLASSE C - MANUTENÇÃO. AF_01/2025	Depreciação, Juros, Impostos e Seguros, Manutenção e Materiais na Operação dos Equipamentos	H	1,0000000	47,07	47,07
Composição Auxiliar	105839	SINAPI	GUINDAUTO HIDRÁULICO, CAPACIDADE MÁXIMA DE CARGA 6200 KG, MOMENTO MÁXIMO DE CARGA 11,7 TM, ALCANCE MÁXIMO HORIZONTAL 9,70 M, INCLUSIVE CAMINHÃO TOCO PBT 16.000 KG, POTÊNCIA DE 189 CV E CESTA AÉREA COM ISOLAMENTO CLASSE C - DEPRECIAÇÃO. AF_01/2025	Depreciação, Juros, Impostos e Seguros, Manutenção e Materiais na Operação dos Equipamentos	H	1,0000000	27,75	27,75
Composição Auxiliar	105840	SINAPI	GUINDAUTO HIDRÁULICO, CAPACIDADE MÁXIMA DE CARGA 6200 KG, MOMENTO MÁXIMO DE CARGA 11,7 TM, ALCANCE MÁXIMO HORIZONTAL 9,70 M, INCLUSIVE CAMINHÃO TOCO PBT 16.000 KG, POTÊNCIA DE 189 CV E CESTA AÉREA COM ISOLAMENTO CLASSE C - JUROS. AF_01/2025	Depreciação, Juros, Impostos e Seguros, Manutenção e Materiais na Operação dos Equipamentos	H	1,0000000	10,22	10,22
Composição Auxiliar	105843	SINAPI	GUINDAUTO HIDRÁULICO, CAPACIDADE MÁXIMA DE CARGA 6200 KG, MOMENTO MÁXIMO DE CARGA 11,7 TM, ALCANCE MÁXIMO HORIZONTAL 9,70 M, INCLUSIVE CAMINHÃO TOCO PBT 16.000 KG, POTÊNCIA DE 189 CV E CESTA AÉREA COM ISOLAMENTO CLASSE C - MATERIAIS NA OPERAÇÃO. AF_01/2025	Depreciação, Juros, Impostos e Seguros, Manutenção e Materiais na Operação dos Equipamentos	H	1,0000000	84,43	84,43
Composição Auxiliar	88286	SINAPI	MOTORISTA OPERADOR DE MUNCK COM ENCARGOS COMPLEMENTARES	SEDI - SERVIÇOS DIVERSOS	H	1,0000000	25,44	25,44
				MO sem LS => 11,52	LS =>	9,79	MO com LS =>	21,31
				Valor do BDI => 54,19			Valor com BDI =>	253,23

	Código	Banco	Descrição	Tipo	Und	Quant.	Valor Unit	Total
Composição	105839	SINAPI	GUINDAUTO HIDRÁULICO, CAPACIDADE MÁXIMA DE CARGA 6200 KG, MOMENTO MÁXIMO DE CARGA 11,7 TM, ALCANCE MÁXIMO HORIZONTAL 9,70 M, INCLUSIVE CAMINHÃO TOCO PBT 16.000 KG, POTÊNCIA DE 189 CV E CESTA AÉREA COM ISOLAMENTO CLASSE C - DEPRECIAÇÃO. AF_01/2025	Depreciação, Juros, Impostos e Seguros, Manutenção e Materiais na Operação dos Equipamentos	H	1,0000000	27,75	27,75
Insumo	00003363	SINAPI	GUINDAUTO HIDRAULICO, CAPACIDADE MAXIMA DE CARGA 6200 KG, MOMENTO MAXIMO DE CARGA 11,7 TM, ALCANCE MAXIMO HORIZONTAL 9,70 M, PARA MONTAGEM SOBRE CHASSI DE CAMINHAO PBT MINIMO 13000 KG (INCLUI MONTAGEM, NAO INCLUI CAMINHAO)	Equipamento	UN	0,0000552	143.750,00	7,93
Insumo	00037752	SINAPI	CAMINHAO TOCO, PESO BRUTO TOTAL 16000 KG, CARGA UTIL MAXIMA 11030 KG, DISTANCIA ENTRE EIXOS 5,41 M, POTENCIA 185 CV (INCLUI CABINE E CHASSI, NAO INCLUI CARROCERIA)	Equipamento	UN	0,0000343	578.010,79	19,82
Insumo	00045281	SINAPI	CESTA AEREA SIMPLES DE FIBRA, ISOLAMENTO CLASSE C (NAO INCLUI LANCA)	Material	UN	0,0000720	0,00	0,00
				MO sem LS => 0,00	LS =>	0,00	MO com LS =>	0,00
				Valor do BDI => 7,55			Valor com BDI =>	35,30

	Código	Banco	Descrição	Tipo	Und	Quant.	Valor Unit	Total

Justificativa de preço. Doc. 119801/25. Data: 23/09/2025 09:56. Responsável: Denis Garcia Xavier.
Impresso por convidado em 30/09/2025 20:33. Validação: DCE6.117B.6FE0.B03B.02F1.8B8C.7616.1F93.

MUNICÍPIO DE VISTA SERRANA
Fls.
CPL

Composição	105842	SINAPI	GUINDAUTO HIDRÁULICO, CAPACIDADE MÁXIMA DE CARGA 6200 KG, MOMENTO MÁXIMO DE CARGA 11,7 TM, ALCANCE MÁXIMO HORIZONTAL 9,70 M, INCLUSIVE CAMINHÃO TOCO PBT 16.000 KG, POTÊNCIA DE 189 CV E CESTA AÉREA COM ISOLAMENTO CLASSE C - IMPOSTOS E SEGUROS, AF_01/2025	Depreciação, Juros, Impostos e Seguros, Manutenção e Materiais na Operação dos Equipamentos	H	1,0000000	14,13	14,13
Insumo	00037752	SINAPI	CAMINHAO TOCO, PESO BRUTO TOTAL 16000 KG, CARGA UTIL MAXIMA 11030 KG, DISTANCIA ENTRE EIXOS 5,41 M, POTENCIA 185 CV (INCLUI CABINE E CHASSI, NAO INCLUI CARROCERIA)	Equipamento	UN	0,0000057	578.010,79	3,29
Insumo	00003363	SINAPI	GUINDAUTO HIDRAULICO, CAPACIDADE MAXIMA DE CARGA 6200 KG, MOMENTO MAXIMO DE CARGA 11,7 TM, ALCANCE MAXIMO HORIZONTAL 9,70 M, PARA MONTAGEM SOBRE CHASSI DE CAMINHAO PBT MINIMO 13000 KG (INCLUI MONTAGEM, NAO INCLUI CAMINHAO)	Equipamento	UN	0,0000059	143.750,00	0,84
Insumo	00045281	SINAPI	CESTA AEREA SIMPLES DE FIBRA, ISOLAMENTO CLASSE C (NAO INCLUI LANCA)	Material	UN	0,0000060	0,00	0,00
				MO sem LS =>	0,00	LS =>	0,00	MO com LS => 0,00
				Valor do BDI =>	1,12			Valor com BDI => 5,25

	Código	Banco	Descrição	Tipo	Und	Quant.	Valor Unit	Total
Composição	105840	SINAPI	GUINDAUTO HIDRÁULICO, CAPACIDADE MÁXIMA DE CARGA 6200 KG, MOMENTO MÁXIMO DE CARGA 11,7 TM, ALCANCE MÁXIMO HORIZONTAL 9,70 M, INCLUSIVE CAMINHÃO TOCO PBT 16.000 KG, POTÊNCIA DE 189 CV E CESTA AÉREA COM ISOLAMENTO CLASSE C - JUROS, AF_01/2025	Depreciação, Juros, Impostos e Seguros, Manutenção e Materiais na Operação dos Equipamentos	H	1,0000000	10,22	10,22
Insumo	00003363	SINAPI	GUINDAUTO HIDRAULICO, CAPACIDADE MAXIMA DE CARGA 6200 KG, MOMENTO MAXIMO DE CARGA 11,7 TM, ALCANCE MAXIMO HORIZONTAL 9,70 M, PARA MONTAGEM SOBRE CHASSI DE CAMINHAO PBT MINIMO 13000 KG (INCLUI MONTAGEM, NAO INCLUI CAMINHAO)	Equipamento	UN	0,0000145	143.750,00	2,08
Insumo	00045281	SINAPI	CESTA AEREA SIMPLES DE FIBRA, ISOLAMENTO CLASSE C (NAO INCLUI LANCA)	Material	UN	0,0000148	0,00	0,00
Insumo	00037752	SINAPI	CAMINHAO TOCO, PESO BRUTO TOTAL 16000 KG, CARGA UTIL MAXIMA 11030 KG, DISTANCIA ENTRE EIXOS 5,41 M, POTENCIA 185 CV (INCLUI CABINE E CHASSI, NAO INCLUI CARROCERIA)	Equipamento	UN	0,0000141	578.010,79	8,14
				MO sem LS =>	0,00	LS =>	0,00	MO com LS => 0,00
				Valor do BDI =>	2,78			Valor com BDI => 13,00

	Código	Banco	Descrição	Tipo	Und	Quant.	Valor Unit	Total
Composição	105841	SINAPI	GUINDAUTO HIDRÁULICO, CAPACIDADE MÁXIMA DE CARGA 6200 KG, MOMENTO MÁXIMO DE CARGA 11,7 TM, ALCANCE MÁXIMO HORIZONTAL 9,70 M, INCLUSIVE CAMINHÃO TOCO PBT 16.000 KG, POTÊNCIA DE 189 CV E CESTA AÉREA COM ISOLAMENTO CLASSE C - MANUTENÇÃO, AF_01/2025	Depreciação, Juros, Impostos e Seguros, Manutenção e Materiais na Operação dos Equipamentos	H	1,0000000	47,07	47,07
Insumo	00003363	SINAPI	GUINDAUTO HIDRAULICO, CAPACIDADE MAXIMA DE CARGA 6200 KG, MOMENTO MAXIMO DE CARGA 11,7 TM, ALCANCE MAXIMO HORIZONTAL 9,70 M, PARA MONTAGEM SOBRE CHASSI DE CAMINHAO PBT MINIMO 13000 KG (INCLUI MONTAGEM, NAO INCLUI CAMINHAO)	Equipamento	UN	0,0000690	143.750,00	9,91
Insumo	00045281	SINAPI	CESTA AEREA SIMPLES DE FIBRA, ISOLAMENTO CLASSE C (NAO INCLUI LANCA)	Material	UN	0,0000690	0,00	0,00
Insumo	00037752	SINAPI	CAMINHAO TOCO, PESO BRUTO TOTAL 16000 KG, CARGA UTIL MAXIMA 11030 KG, DISTANCIA ENTRE EIXOS 5,41 M, POTENCIA 185 CV (INCLUI CABINE E CHASSI, NAO INCLUI CARROCERIA)	Equipamento	UN	0,0000643	578.010,79	37,16

Justificativa de preço. Doc. 119801/25. Data: 23/09/2025 09:56. Responsável: Denis Garcia Xavier.
Impresso por convidado em 30/09/2025 20:33. Validação: DCE6.117B.6FE0.B03B.02F1.8B8C.7616.1F93.

MUNICÍPIO DE VISTA SERRANA
FIS. _____
CPL

				MO sem LS =>	0,00	LS =>	0,00	MO com LS =>	0,00
				Valor do BDI =>	12,81			Valor com BDI =>	29,88

	Código	Banco	Descrição	Tipo	Und	Quant.	Valor Unit	Total
Composição	105843	SINAPI	GUINDAUTO HIDRÁULICO, CAPACIDADE MÁXIMA DE CARGA 6200 KG, MOMENTO MÁXIMO DE CARGA 11,7 TM, ALCANCE MÁXIMO HORIZONTAL 9,70 M, INCLUSIVE CAMINHÃO TOCO PBT 16.000 KG, POTÊNCIA DE 189 CV E CESTA AÉREA COM ISOLAMENTO CLASSE C - MATERIAIS NA OPERAÇÃO. AF_01/2025	Depreciação, Juros, Impostos e Seguros, Manutenção e Materiais na Operação dos Equipamentos	H	1,0000000	84,43	84,43
Insumo	00004221	SINAPI	OLEO DIESEL COMBUSTIVEL COMUM METROPOLITANO S-10 OU S-500	Material	L	#########	6,07	84,43
				MO sem LS =>	0,00	LS =>	0,00	MO com LS =>	0,00
				Valor do BDI =>	22,99			Valor com BDI =>	107,42

	Código	Banco	Descrição	Tipo	Und	Quant.	Valor Unit	Total
Composição	96985	SINAPI	HASTE DE ATERRAMENTO, DIÂMETRO 5/8", COM 3 METROS - FORNECIMENTO E INSTALAÇÃO. AF_08/2023	INEL - INSTALAÇÃO ELÉTRICA/ELETRIFICAÇÃO E ILUMINAÇÃO	UN	1,0000000	85,01	85,01
Composição Auxiliar	88264	SINAPI	ELETRICISTA COM ENCARGOS COMPLEMENTARES	SEDI - SERVIÇOS DIVERSOS	H	0,2484000	23,42	5,81
Composição Auxiliar	88247	SINAPI	AUXILIAR DE ELETRICISTA COM ENCARGOS COMPLEMENTARES	SEDI - SERVIÇOS DIVERSOS	H	0,2484000	19,78	4,91
Insumo	00003379	SINAPI	HASTE DE ATERRAMENTO EM AÇO COM 3,00 M DE COMPRIMENTO E DN = 5/8", REVESTIDA COM BAIXA CAMADA DE COBRE, SEM CONECTOR	Material	UN	1,0000000	74,29	74,29
				MO sem LS =>	4,36	LS =>	3,70	MO com LS =>	8,06
				Valor do BDI =>	23,14			Valor com BDI =>	108,15

	Código	Banco	Descrição	Tipo	Und	Quant.	Valor Unit	Total
Composição	88270	SINAPI	IMPERMEABILIZADOR COM ENCARGOS COMPLEMENTARES	SEDI - SERVIÇOS DIVERSOS	H	1,0000000	23,10	23,10
Composição Auxiliar	95338	SINAPI	CURSO DE CAPACITAÇÃO PARA IMPERMEABILIZADOR (ENCARGOS COMPLEMENTARES) - HORISTA	SEDI - SERVIÇOS DIVERSOS	H	1,0000000	0,36	0,36
Insumo	00037370	SINAPI	ALIMENTACAO - HORISTA (COLETADO CAIXA - ENCARGOS COMPLEMENTARES)	Material	H	1,0000000	0,92	0,92
Insumo	00037372	SINAPI	EXAMES - HORISTA (COLETADO CAIXA - ENCARGOS COMPLEMENTARES)	Material	H	1,0000000	1,43	1,43
Insumo	00012873	SINAPI	IMPERMEABILIZADOR (HORISTA)	Mão de Obra	H	1,0000000	17,42	17,42
Insumo	00037371	SINAPI	TRANSPORTE - HORISTA (COLETADO CAIXA - ENCARGOS COMPLEMENTARES)	Serviços	H	1,0000000	0,85	0,85
Insumo	00043465	SINAPI	FERRAMENTAS - FAMILIA PEDREIRO - HORISTA (ENCARGOS COMPLEMENTARES - COLETADO CAIXA)	Equipamento	H	1,0000000	0,78	0,78
Insumo	00043489	SINAPI	EPI - FAMILIA PEDREIRO - HORISTA (ENCARGOS COMPLEMENTARES - COLETADO CAIXA)	Equipamento	H	1,0000000	1,31	1,31
Insumo	00037373	SINAPI	SEGURO - HORISTA (COLETADO CAIXA - ENCARGOS COMPLEMENTARES)	Taxas	H	1,0000000	0,08	0,08
				MO sem LS =>	9,61	LS =>	8,17	MO com LS =>	17,78
				Valor do BDI =>	6,29			Valor com BDI =>	29,39

	Código	Banco	Descrição	Tipo	Und	Quant.	Valor Unit	Total
Composição	91966	SINAPI	INTERRUPTOR PARALELO (1 MÓDULO), 10A/250V, INCLUINDO SUPORTE E PLACA - FORNECIMENTO E INSTALAÇÃO. AF_03/2023	INEL - INSTALAÇÃO ELÉTRICA/ELETRIFICAÇÃO E ILUMINAÇÃO	UN	1,0000000	31,20	31,20

Justificativa de preço. Doc. 119801/25. Data: 23/09/2025 09:56. Responsável: Denis Garcia Xavier.
Impresso por convidado em 30/09/2025 20:33. Validação: DCE6.117B.6FE0.B03B.02F1.8B8C.7616.1F93.

MUNICÍPIO DE VISTA SERRANA
Fls. _____
CPL

Composição Auxiliar	91946	SINAPI	SUPORTE PARAFUSADO COM PLACA DE ENCAIXE 4" X 2" MÉDIO (1,30 M DO PISO) PARA PONTO ELÉTRICO - FORNECIMENTO E INSTALAÇÃO. AF_03/2023	INEL - INSTALAÇÃO ELÉTRICA/ELETRIFICAÇÃO E ILUMINAÇÃO EXTERNA	UN	1,0000000	9,48	9,48
Composição Auxiliar	91954	SINAPI	INTERRUPTOR PARALELO (1 MÓDULO), 10A/250V, SEM SUPORTE E SEM PLACA - FORNECIMENTO E INSTALAÇÃO. AF_03/2023	INEL - INSTALAÇÃO ELÉTRICA/ELETRIFICAÇÃO E ILUMINAÇÃO	UN	1,0000000	21,72	21,72
				MO sem LS =>	7,81	LS =>	6,63	MO com LS => 14,44
				Valor do BDI =>	8,49			Valor com BDI => 39,69

	Código	Banco	Descrição	Tipo	Und	Quant.	Valor Unit	Total
Composição	91954	SINAPI	INTERRUPTOR PARALELO (1 MÓDULO), 10A/250V, SEM SUPORTE E SEM PLACA - FORNECIMENTO E INSTALAÇÃO. AF_03/2023	INEL - INSTALAÇÃO ELÉTRICA/ELETRIFICAÇÃO E ILUMINAÇÃO	UN	1,0000000	21,72	21,72
Composição Auxiliar	88247	SINAPI	AUXILIAR DE ELETRICISTA COM ENCARGOS COMPLEMENTARES	SEDI - SERVIÇOS DIVERSOS	H	0,3170000	19,78	6,27
Composição Auxiliar	88264	SINAPI	ELETRICISTA COM ENCARGOS COMPLEMENTARES	SEDI - SERVIÇOS DIVERSOS	H	0,3170000	23,42	7,42
Insumo	00038113	SINAPI	INTERRUPTOR PARALELO 10A, 250V (APENAS MODULO)	Material	UN	1,0000000	8,03	8,03
				MO sem LS =>	5,56	LS =>	4,73	MO com LS => 10,29
				Valor do BDI =>	5,91			Valor com BDI => 27,63

	Código	Banco	Descrição	Tipo	Und	Quant.	Valor Unit	Total
Composição	101656	SINAPI	LUMINÁRIA DE LED PARA ILUMINAÇÃO PÚBLICA, DE 68 W ATÉ 97 W - FORNECIMENTO E INSTALAÇÃO. AF_02/2025_PS	INEL - INSTALAÇÃO ELÉTRICA/ELETRIFICAÇÃO E ILUMINAÇÃO EXTERNA	UN	1,0000000	295,80	295,80
Composição Auxiliar	88264	SINAPI	ELETRICISTA COM ENCARGOS COMPLEMENTARES	SEDI - SERVIÇOS DIVERSOS	H	0,2064000	23,42	4,83
Composição Auxiliar	88247	SINAPI	AUXILIAR DE ELETRICISTA COM ENCARGOS COMPLEMENTARES	SEDI - SERVIÇOS DIVERSOS	H	0,2064000	19,78	4,08
Composição Auxiliar	5928	SINAPI	GUINDAUTO HIDRÁULICO, CAPACIDADE MÁXIMA DE CARGA 6200 KG, MOMENTO MÁXIMO DE CARGA 11,7 TM, ALCANCE MÁXIMO HORIZONTAL 9,70 M, INCLUSIVE CAMINHÃO TOCO PBT 16.000 KG, POTÊNCIA DE 189 CV - CHP DIURNO. AF_06/2014	CHOR - CUSTOS HORÁRIOS DE MÁQUINAS E EQUIPAMENTOS	CHP	0,2016071	275,00	55,44
Composição Auxiliar	5930	SINAPI	GUINDAUTO HIDRÁULICO, CAPACIDADE MÁXIMA DE CARGA 6200 KG, MOMENTO MÁXIMO DE CARGA 11,7 TM, ALCANCE MÁXIMO HORIZONTAL 9,70 M, INCLUSIVE CAMINHÃO TOCO PBT 16.000 KG, POTÊNCIA DE 189 CV - CHI DIURNO. AF_06/2014	CHOR - CUSTOS HORÁRIOS DE MÁQUINAS E EQUIPAMENTOS	CHI	0,0517014	67,51	3,49
Insumo	00042246	SINAPI	LUMINARIA DE LED PARA ILUMINACAO PUBLICA, DE 68 W ATE 97 W, INVOLUCRO EM ALUMINIO OU ACO INOX	Material	UN	1,0000000	227,92	227,92
Insumo	00021127	SINAPI	FITA ISOLANTE ADESIVA ANTICHAMA, USO ATE 750 V, EM ROLO DE 19 MM X 5 M	Material	UN	0,0140000	3,40	0,04
				MO sem LS =>	6,53	LS =>	5,55	MO com LS => 12,08
				Valor do BDI =>	80,54			Valor com BDI => 376,34

	Código	Banco	Descrição	Tipo	Und	Quant.	Valor Unit	Total
Composição	7692	ORSE	Lançamento de concreto simples fabricado na obra, inclusive adensamento e acabamento em peças da superestrutura	Concreto Simples	m³	1,0000000	50,31	50,31
Item	**Código**	**Banco**	**Descrição**	**Tipo**	**Und**	**Quant.**	**Valor Unit**	**Total**
Composição	10655	ORSE	Encargos Complementares - Armador	Provisórios	h	0,1600000	3,64	0,58
Insumo	00006111/SINAPI	ORSE	Servente de obras (horista)	Mão de Obra	h	1,6200000	14,58	23,62
Composição	10649	ORSE	Encargos Complementares - Servente	Provisórios	h	1,6200000	3,80	6,15
Composição	10651	ORSE	Encargos Complementares - Carpinteiro	Provisórios	h	0,3600000	3,71	1,33
Insumo	00001213/SINAPI	ORSE	Carpinteiro de formas para concreto (horista)	Mão de Obra	h	0,3600000	19,02	6,84
Composição	10650	ORSE	Encargos Complementares - Pedreiro	Provisórios	h	0,3600000	3,67	1,32

Justificativa de preço. Doc. 119801/25. Data: 23/09/2025 09:56. Responsável: Denis Garcia Xavier.
Impresso por convidado em 30/09/2025 20:33. Validação: DCE6.117B.6FE0.B03B.02F1.8B8C.7616.1F93.

MUNICÍPIO DE VISTA SERRANA
Fls. _____
CPL

Insumo	00004750/SINAPI	ORSE	Pedreiro (horista)	Mão de Obra	h	0,3600000	19,02	6,84
Insumo	00000378/SINAPI	ORSE	Armador (horista)	Mão de Obra	h	0,1800000	19,02	3,42

Detalhamento de Cálculo ORSE

Item	Código	Banco	Descrição	Tipo	Und	Quant.	Valor Unit	Total
Insumo	10599	ORSE	Protetor solar fps 30 com 120ml	Material	un	0,0045360	18,00	0,08
Insumo	10596	ORSE	Protetor auricular	Material	un	0,0113400	4,90	0,05
Insumo	00012895/SINAPI	ORSE	Capacete de seguranca aba frontal com suspensao de polietileno, sem jugular (classe b)	Material	un	0,0015120	13,75	0,02
Insumo	10517	ORSE	Exames admissionais/demissionais (checkup)	Serviços	cj	0,0010080	300,00	0,30
Insumo	10585	ORSE	Arco de serra	Material	un	0,0000360	19,90	0,00
Insumo	941	ORSE	Fardamento com mangas curta	Material	un	0,0037800	193,44	0,73
Insumo	158	ORSE	Almoço (Participação do empregador)	Material	un	0,2565360	14,00	3,59
Insumo	00012893/SINAPI	ORSE	Bota de seguranca com biqueira de aco e colarinho acolchoado	Material	par	0,0019800	66,00	0,13
Insumo	10761	ORSE	Refeição - café da manhã (café com leite e dois pães com manteiga)	Serviços	un	0,2565360	5,00	1,28
Insumo	1651	ORSE	Óculos branco proteção	Material	pr	0,0019800	6,70	0,01
Insumo	00012892/SINAPI	ORSE	Luva raspa de couro, cano curto (punho "7" cm)	Material	par	0,0057960	12,37	0,07
Insumo	10362	ORSE	Seguro de vida e acidente em grupo	Serviços	un	0,0113400	12,54	0,14
Insumo	00012894/SINAPI	ORSE	Capa para chuva em pvc com forro de poliestar, com capuz (amarela ou azul)	Material	un	0,0005040	17,87	0,00
Insumo	10492	ORSE	Cesta Básica	Material	un	0,0113400	190,00	2,15
Insumo	10586	ORSE	Torquesa	Material	un	0,0000360	39,00	0,00
Insumo	2378	ORSE	Vale transporte	Material	un	0,2113020	4,50	0,95
Insumo	00006111/SINAPI	ORSE	Servente de obras (horista)	Mão de Obra	h	1,6200000	14,58	23,62
Insumo	4728	ORSE	Talhadeira chata 10"	Material	un	0,0004860	18,58	0,00
Insumo	10788	ORSE	Pá quadrada	Material	un	0,0003240	36,90	0,01
Insumo	4729	ORSE	Marreta 1 kg com cabo	Material	un	0,0001620	37,80	0,00
Insumo	00002711/SINAPI	ORSE	Carrinho de mao, em aco, com capacidade de "45 a 65" l / "100" kg, pneu com camara	Material	un	0,0003240	155,05	0,05
Insumo	10578	ORSE	Formão grande	Material	un	0,0000720	15,15	0,00
Insumo	11248	ORSE	Furadeira e Parafusadeira eletrica Bosch ou Similar profissional	Equipamento	un	0,0000360	246,00	0,00
Insumo	11244	ORSE	Martelo com unha	Material	un	0,0000720	48,95	0,00
Insumo	10577	ORSE	Serrote 40cm	Material	un	0,0000360	29,90	0,00
Insumo	10579	ORSE	Chave de fenda chata 30 cm	Material	un	0,0000720	26,89	0,00
Insumo	11249	ORSE	Serra circular eletrica portatil	Equipamento	un	0,0000360	517,35	0,02
Insumo	00001213/SINAPI	ORSE	Carpinteiro de formas para concreto (horista)	Mão de Obra	h	0,3600000	19,02	6,84
Insumo	11243	ORSE	Martelo sem unha	Material	un	0,0000360	28,00	0,00
Insumo	10789	ORSE	Nivel de bolha de madeira	Material	un	0,0000720	15,40	0,00
Insumo	11264	ORSE	Marreta de 1/2 kg com cabo	Material	un	0,0000720	13,52	0,00
Insumo	10282	ORSE	Regua de aluminio c/ 2,00m (para pedreiro)	Material	un	0,0000720	44,00	0,00
Insumo	4722	ORSE	Colher de pedreiro	Material	un	0,0001440	18,80	0,00
Insumo	11265	ORSE	Martelo de borracha com cabo	Material	un	0,0001440	18,75	0,00
Insumo	11247	ORSE	Serra mármore	Material	un	0,0000360	327,88	0,01
Insumo	11246	ORSE	Escala métrica de bambú	Material	Un	0,0002520	10,22	0,00
Insumo	4174	ORSE	Desempenadeira de aço lisa, cabo madeira, ref:143, Atlas ou similar	Material	un	0,0001800	12,00	0,00
Insumo	10790	ORSE	Prumo de face	Material	un	0,0000360	25,95	0,00
Insumo	11245	ORSE	Desempoladeira de madeira 12x22	Material	un	0,0002520	11,90	0,00
Insumo	00004750/SINAPI	ORSE	Pedreiro (horista)	Mão de Obra	h	0,3600000	19,02	6,84
Insumo	00000378/SINAPI	ORSE	Armador (horista)	Mão de Obra	h	0,1800000	19,02	3,42

Justificativa de preço. Doc. 119801/25. Data: 23/09/2025 09:56. Responsável: Denis Garcia Xavier.
Impresso por convidado em 30/09/2025 20:33. Validação: DCE6.117B.6FE0.B03B.02F1.8B8C.7616.1F93.

MUNICÍPIO DE VISTA SERRANA
Fls. _____
CPL

				MO sem LS =>	22,02	LS =>	18,70	MO com LS => 41,72
				Valor do BDI =>	13,69			Valor com BDI => 64,00

	Código	Banco	Descrição	Tipo	Und	Quant.	Valor Unit	Total
Composição	88286	SINAPI	MOTORISTA OPERADOR DE MUNCK COM ENCARGOS COMPLEMENTARES	SEDI - SERVIÇOS DIVERSOS	H	1,0000000	25,44	25,44
Composição Auxiliar	95351	SINAPI	CURSO DE CAPACITAÇÃO PARA MOTORISTA OPERADOR DE MUNCK (ENCARGOS COMPLEMENTARES) - HORISTA	SEDI - SERVIÇOS DIVERSOS	H	1,0000000	0,34	0,34
Insumo	00037373	SINAPI	SEGURO - HORISTA (COLETADO CAIXA - ENCARGOS COMPLEMENTARES)	Taxas	H	1,0000000	0,08	0,08
Insumo	00037372	SINAPI	EXAMES - HORISTA (COLETADO CAIXA - ENCARGOS COMPLEMENTARES)	Material	H	1,0000000	1,43	1,43
Insumo	00004096	SINAPI	MOTORISTA OPERADOR DE CAMINHAO COM MUNCK (HORISTA)	Mão de Obra	H	1,0000000	20,97	20,97
Insumo	00043464	SINAPI	FERRAMENTAS - FAMILIA OPERADOR ESCAVADEIRA - HORISTA (ENCARGOS COMPLEMENTARES - COLETADO CAIXA)	Equipamento	H	1,0000000	0,01	0,01
Insumo	00037371	SINAPI	TRANSPORTE - HORISTA (COLETADO CAIXA - ENCARGOS COMPLEMENTARES)	Serviços	H	1,0000000	0,80	0,80
Insumo	00037370	SINAPI	ALIMENTACAO - HORISTA (COLETADO CAIXA - ENCARGOS COMPLEMENTARES)	Material	H	1,0000000	0,92	0,92
Insumo	00043488	SINAPI	EPI - FAMILIA OPERADOR ESCAVADEIRA - HORISTA (ENCARGOS COMPLEMENTARES - COLETADO CAIXA)	Equipamento	H	1,0000000	0,89	0,89
				MO sem LS =>	11,52	LS =>	9,79	MO com LS => 21,31
				Valor do BDI =>	6,92			Valor com BDI => 32,36

	Código	Banco	Descrição	Tipo	Und	Quant.	Valor Unit	Total
Composição	88377	SINAPI	OPERADOR DE BETONEIRA ESTACIONÁRIA/MISTURADOR COM ENCARGOS COMPLEMENTARES	SEDI - SERVIÇOS DIVERSOS	H	1,0000000	15,31	15,31
Composição Auxiliar	95389	SINAPI	CURSO DE CAPACITAÇÃO PARA OPERADOR DE BETONEIRA ESTACIONÁRIA/MISTURADOR (ENCARGOS COMPLEMENTARES) - HORISTA	SEDI - SERVIÇOS DIVERSOS	H	1,0000000	0,09	0,09
Insumo	00037370	SINAPI	ALIMENTACAO - HORISTA (COLETADO CAIXA - ENCARGOS COMPLEMENTARES)	Material	H	1,0000000	0,92	0,92
Insumo	00037371	SINAPI	TRANSPORTE - HORISTA (COLETADO CAIXA - ENCARGOS COMPLEMENTARES)	Serviços	H	1,0000000	0,80	0,80
Insumo	00043488	SINAPI	EPI - FAMILIA OPERADOR ESCAVADEIRA - HORISTA (ENCARGOS COMPLEMENTARES - COLETADO CAIXA)	Equipamento	H	1,0000000	0,89	0,89
Insumo	00043464	SINAPI	FERRAMENTAS - FAMILIA OPERADOR ESCAVADEIRA - HORISTA (ENCARGOS COMPLEMENTARES - COLETADO CAIXA)	Equipamento	H	1,0000000	0,01	0,01
Insumo	00037372	SINAPI	EXAMES - HORISTA (COLETADO CAIXA - ENCARGOS COMPLEMENTARES)	Material	H	1,0000000	1,43	1,43
Insumo	00037666	SINAPI	OPERADOR DE BETONEIRA ESTACIONARIA / MISTURADOR (HORISTA)	Mão de Obra	H	1,0000000	11,09	11,09
Insumo	00037373	SINAPI	SEGURO - HORISTA (COLETADO CAIXA - ENCARGOS COMPLEMENTARES)	Taxas	H	1,0000000	0,08	0,08
				MO sem LS =>	6,04	LS =>	5,14	MO com LS => 11,18
				Valor do BDI =>	4,16			Valor com BDI => 19,47

	Código	Banco	Descrição	Tipo	Und	Quant.	Valor Unit	Total
Composição	88297	SINAPI	OPERADOR DE MÁQUINAS E EQUIPAMENTOS COM ENCARGOS COMPLEMENTARES	SEDI - SERVIÇOS DIVERSOS	H	1,0000000	21,73	21,73
Composição Auxiliar	95360	SINAPI	CURSO DE CAPACITAÇÃO PARA OPERADOR DE MÁQUINAS E EQUIPAMENTOS (ENCARGOS COMPLEMENTARES) - HORISTA	SEDI - SERVIÇOS DIVERSOS	H	1,0000000	0,20	0,20
Insumo	00037373	SINAPI	SEGURO - HORISTA (COLETADO CAIXA - ENCARGOS COMPLEMENTARES)	Taxas	H	1,0000000	0,08	0,08

Justificativa de preço. Doc. 119801/25. Data: 23/09/2025 09:56. Responsável: Denis Garcia Xavier.
Impresso por convidado em 30/09/2025 20:33. Validação: DCE6.117B.6FE0.B03B.02F1.8B8C.7616.1F93.

MUNICÍPIO DE VISTA SERRANA
Fls. _____
CPL

Insumo	0000423 0	SINAPI	OPERADOR DE MAQUINAS E TRATORES DIVERSOS - TERRAPLANAGEM (HORISTA)	Mão de Obra	H	1,0000000	17,69	17,40
Insumo	0004346 4	SINAPI	FERRAMENTAS - FAMILIA OPERADOR ESCAVADEIRA - HORISTA (ENCARGOS COMPLEMENTARES - COLETADO CAIXA)	Equipamento	H	1,0000000	0,01	0,01
Insumo	0003737 0	SINAPI	ALIMENTACAO - HORISTA (COLETADO CAIXA - ENCARGOS COMPLEMENTARES)	Material	H	1,0000000	0,92	0,92
Insumo	0003737 2	SINAPI	EXAMES - HORISTA (COLETADO CAIXA - ENCARGOS COMPLEMENTARES)	Material	H	1,0000000	1,43	1,43
Insumo	0004348 8	SINAPI	EPI - FAMILIA OPERADOR ESCAVADEIRA - HORISTA (ENCARGOS COMPLEMENTARES - COLETADO CAIXA)	Equipamento	H	1,0000000	0,89	0,89
Insumo	0003737 1	SINAPI	TRANSPORTE - HORISTA (COLETADO CAIXA - ENCARGOS COMPLEMENTARES)	Serviços	H	1,0000000	0,80	0,80
				MO sem LS =>	9,52	LS =>	8,08	MO com LS => 17,60
				Valor do BDI =>	5,91			Valor com BDI => 27,64

	Código	Banco	Descrição	Tipo	Und	Quant.	Valor Unit	Total
Composição	88309	SINAPI	PEDREIRO COM ENCARGOS COMPLEMENTARES	SEDI - SERVIÇOS DIVERSOS	H	1,0000000	23,10	23,10
Composição Auxiliar	95371	SINAPI	CURSO DE CAPACITAÇÃO PARA PEDREIRO (ENCARGOS COMPLEMENTARES) - HORISTA	SEDI - SERVIÇOS DIVERSOS	H	1,0000000	0,36	0,36
Insumo	0004346 5	SINAPI	FERRAMENTAS - FAMILIA PEDREIRO - HORISTA (ENCARGOS COMPLEMENTARES - COLETADO CAIXA)	Equipamento	H	1,0000000	0,78	0,78
Insumo	0003737 3	SINAPI	SEGURO - HORISTA (COLETADO CAIXA - ENCARGOS COMPLEMENTARES)	Taxas	H	1,0000000	0,08	0,08
Insumo	0003737 2	SINAPI	EXAMES - HORISTA (COLETADO CAIXA - ENCARGOS COMPLEMENTARES)	Material	H	1,0000000	1,43	1,43
Insumo	0003737 1	SINAPI	TRANSPORTE - HORISTA (COLETADO CAIXA - ENCARGOS COMPLEMENTARES)	Serviços	H	1,0000000	0,80	0,80
Insumo	0004348 9	SINAPI	EPI - FAMILIA PEDREIRO - HORISTA (ENCARGOS COMPLEMENTARES - COLETADO CAIXA)	Equipamento	H	1,0000000	1,31	1,31
Insumo	0000475 0	SINAPI	PEDREIRO (HORISTA)	Mão de Obra	H	1,0000000	17,42	17,42
Insumo	0003737 0	SINAPI	ALIMENTACAO - HORISTA (COLETADO CAIXA - ENCARGOS COMPLEMENTARES)	Material	H	1,0000000	0,92	0,92
				MO sem LS =>	9,61	LS =>	8,17	MO com LS => 17,78
				Valor do BDI =>	6,29			Valor com BDI => 29,39

	Código	Banco	Descrição	Tipo	Und	Quant.	Valor Unit	Total
Composição	97734	SINAPI	PEÇA RETANGULAR PRÉ-MOLDADA, VOLUME DE CONCRETO DE 10 A 30 LITROS, TAXA DE AÇO APROXIMADA DE 30KG/M³. AF_03/2024	FUES - FUNDAÇÕES E ESTRUTURAS	m³	1,0000000	2.567,90	2.567,90
Composição Auxiliar	90586	SINAPI	VIBRADOR DE IMERSÃO, DIÂMETRO DE PONTEIRA 45MM, MOTOR ELÉTRICO TRIFÁSICO POTÊNCIA DE 2 CV - CHP DIURNO. AF_06/2015	CHOR - CUSTOS HORÁRIOS DE MÁQUINAS E EQUIPAMENTOS	CHP	6,6360000	1,25	8,29
Composição Auxiliar	94971	SINAPI	CONCRETO FCK = 25MPA, TRAÇO 1:2,3:2,7 (EM MASSA SECA DE CIMENTO/ AREIA MÉDIA/ BRITA 1) - PREPARO MECÂNICO COM BETONEIRA 600 L. AF_05/2021	FUES - FUNDAÇÕES E ESTRUTURAS	m³	1,2000000	477,01	572,41
Composição Auxiliar	88261	SINAPI	CARPINTEIRO DE ESQUADRIA COM ENCARGOS COMPLEMENTARES	SEDI - SERVIÇOS DIVERSOS	H	5,9600000	21,74	129,57
Composição Auxiliar	88309	SINAPI	PEDREIRO COM ENCARGOS COMPLEMENTARES	SEDI - SERVIÇOS DIVERSOS	H	########	23,10	724,18
Composição Auxiliar	88239	SINAPI	AJUDANTE DE CARPINTEIRO COM ENCARGOS COMPLEMENTARES	SEDI - SERVIÇOS DIVERSOS	H	1,1920000	19,22	22,91
Composição Auxiliar	92767	SINAPI	ARMAÇÃO DE LAJE DE ESTRUTURA CONVENCIONAL DE CONCRETO ARMADO UTILIZANDO AÇO CA-60 DE 4,2 MM - MONTAGEM. AF_06/2022	FUES - FUNDAÇÕES E ESTRUTURAS	KG	########	14,39	401,46
Composição Auxiliar	91692	SINAPI	SERRA CIRCULAR DE BANCADA COM MOTOR ELÉTRICO POTÊNCIA DE 5HP, COM COIFA PARA DISCO 10" - CHP DIURNO. AF_08/2015	CHOR - CUSTOS HORÁRIOS DE MÁQUINAS E	CHP	0,4877000	22,89	11,16

Justificativa de preço. Doc. 119801/25. Data: 23/09/2025 09:56. Responsável: Denis Garcia Xavier.
Impresso por convidado em 30/09/2025 20:33. Validação: DCE6.117B.6FE0.B03B.02F1.8B8C.7616.1F93.

MUNICÍPIO DE VISTA SERRANA
Fls. _____
CPL

Composição Auxiliar	90587	SINAPI	VIBRADOR DE IMERSÃO, DIÂMETRO DE PONTEIRA 45MM, MOTOR ELÉTRICO TRIFÁSICO POTÊNCIA DE 2 CV - CHI DIURNO. AF_06/2015	CHOR - CUSTOS HORÁRIOS DE MÁQUINAS E EQUIPAMENTOS	CHI	#########	0,53	9,53
Composição Auxiliar	88316	SINAPI	SERVENTE COM ENCARGOS COMPLEMENTARES	SEDI - SERVIÇOS DIVERSOS	H	#########	16,67	585,30
Composição Auxiliar	91690	SINAPI	SERRA CIRCULAR DE BANCADA COM MOTOR ELÉTRICO POTÊNCIA DE 5HP, COM COIFA PARA DISCO 10" - CHI DIURNO. AF_08/2015	CHOR - CUSTOS HORÁRIOS DE MÁQUINAS E	CHI	0,7043000	21,62	15,36
Insumo	00020247	SINAPI	PREGO DE AÇO POLIDO COM CABEÇA 15 X 15 (1 1/4 X 13)	Material	KG	0,4365000	22,53	9,83
Insumo	00001356	SINAPI	CHAPA/PAINEL DE MADEIRA COMPENSADA RESINADA (MADEIRITE RESINADO ROSA) PARA FORMA DE CONCRETO, DE 2200 X 1100 MM, E = 17 MM	Material	M²	1,9404000	27,53	53,41
Insumo	00004517	SINAPI	SARRAFO "2,5 X 7,5" CM EM PINUS, MISTA OU EQUIVALENTE DA REGIÃO - BRUTA	Material	M	5,6283000	4,21	23,69
Insumo	00002692	SINAPI	DESMOLDANTE PROTETOR PARA FORMAS DE MADEIRA, DE BASE OLEOSA EMULSIONADA EM ÁGUA	Material	L	0,0833000	9,11	0,75
				MO sem LS => 689,37	LS =>	584,94	MO com LS =>	1.274,31
				Valor do BDI => 699,23			Valor com BDI =>	3.267,13

	Código	Banco	Descrição	Tipo	Und	Quant.	Valor Unit	Total
Composição	88310	SINAPI	PINTOR COM ENCARGOS COMPLEMENTARES	SEDI - SERVIÇOS	H	1,0000000	24,53	24,53
Composição Auxiliar	95372	SINAPI	CURSO DE CAPACITAÇÃO PARA PINTOR (ENCARGOS COMPLEMENTARES) - HORISTA	SEDI - SERVIÇOS DIVERSOS	H	1,0000000	0,25	0,25
Insumo	00043466	SINAPI	FERRAMENTAS - FAMÍLIA PINTOR - HORISTA (ENCARGOS COMPLEMENTARES - COLETADO CAIXA)	Equipamento	H	1,0000000	2,05	2,05
Insumo	00004783	SINAPI	PINTOR (HORISTA)	Mão de Obra	H	1,0000000	17,15	17,15
Insumo	00037371	SINAPI	TRANSPORTE - HORISTA (COLETADO CAIXA - ENCARGOS COMPLEMENTARES)	Serviços	H	1,0000000	0,80	0,80
Insumo	00037372	SINAPI	EXAMES - HORISTA (COLETADO CAIXA - ENCARGOS COMPLEMENTARES)	Material	H	1,0000000	1,43	1,43
Insumo	00043490	SINAPI	EPI - FAMÍLIA PINTOR - HORISTA (ENCARGOS COMPLEMENTARES - COLETADO CAIXA)	Equipamento	H	1,0000000	1,85	1,85
Insumo	00037370	SINAPI	ALIMENTAÇÃO - HORISTA (COLETADO CAIXA - ENCARGOS COMPLEMENTARES)	Material	H	1,0000000	0,92	0,92
Insumo	00037373	SINAPI	SEGURO - HORISTA (COLETADO CAIXA - ENCARGOS COMPLEMENTARES)	Taxas	H	1,0000000	0,08	0,08
				MO sem LS => 9,41	LS =>	7,99	MO com LS =>	17,40
				Valor do BDI => 6,67			Valor com BDI =>	31,20

	Código	Banco	Descrição	Tipo	Und	Quant.	Valor Unit	Total
Composição	102234	SINAPI	PINTURA IMUNIZANTE PARA MADEIRA, 2 DEMÃOS. AF_01/2021	PINT - PINTURAS	m²	1,0000000	22,01	22,01
Composição Auxiliar	88310	SINAPI	PINTOR COM ENCARGOS COMPLEMENTARES	SEDI - SERVIÇOS DIVERSOS	H	0,4529000	24,53	11,10
Insumo	00007340	SINAPI	IMUNIZANTE PARA MADEIRA, INCOLOR	Material	L	0,3257000	33,50	10,91
				MO sem LS => 4,26	LS =>	3,62	MO com LS =>	7,88
				Valor do BDI => 5,99			Valor com BDI =>	28,00

	Código	Banco	Descrição	Tipo	Und	Quant.	Valor Unit	Total
Composição	91278	SINAPI	PLACA VIBRATÓRIA REVERSÍVEL COM MOTOR 4 TEMPOS A GASOLINA, FORÇA CENTRÍFUGA DE 25 KN (2500 KGF), POTÊNCIA 5,5 CV - CHI DIURNO. AF_08/2015	CHOR - CUSTOS HORÁRIOS DE MÁQUINAS E EQUIPAMENTOS	CHI	1,0000000	0,72	0,72
Composição Auxiliar	91274	SINAPI	PLACA VIBRATÓRIA REVERSÍVEL COM MOTOR 4 TEMPOS A GASOLINA, FORÇA CENTRÍFUGA DE 25 KN (2500 KGF), POTÊNCIA 5,5 CV - JUROS. AF_08/2015	CHOR - CUSTOS HORÁRIOS DE MÁQUINAS E EQUIPAMENTOS	H	1,0000000	0,15	0,15

Justificativa de preço. Doc. 119801/25. Data: 23/09/2025 09:56. Responsável: Denis Garcia Xavier.
Impresso por convidado em 30/09/2025 20:33. Validação: DCE6.117B.6FE0.B03B.02F1.8B8C.7616.1F93.

MUNICÍPIO DE VISTA SERRANA
Fls. ____
CPL

Composição Auxiliar	91273	SINAPI	PLACA VIBRATÓRIA REVERSÍVEL COM MOTOR 4 TEMPOS A GASOLINA, FORÇA CENTRÍFUGA DE 25 KN (2500 KGF), POTÊNCIA 5,5 CV - DEPRECIAÇÃO. AF_08/2015	CHOR - CUSTOS HORÁRIOS DE MÁQUINAS E EQUIPAMENTOS	H	1,0000000	0,57	0,57
				MO sem LS => 0,00	LS =>	0,00	MO com LS =>	0,00
				Valor do BDI => 0,19			Valor com BDI =>	0,91

	Código	Banco	Descrição	Tipo	Und	Quant.	Valor Unit	Total
Composição	91277	SINAPI	PLACA VIBRATÓRIA REVERSÍVEL COM MOTOR 4 TEMPOS A GASOLINA, FORÇA CENTRÍFUGA DE 25 KN (2500 KGF), POTÊNCIA 5,5 CV - CHP DIURNO. AF_08/2015	CHOR - CUSTOS HORÁRIOS DE MÁQUINAS E EQUIPAMENTOS	CHP	1,0000000	10,37	10,37
Composição Auxiliar	91274	SINAPI	PLACA VIBRATÓRIA REVERSÍVEL COM MOTOR 4 TEMPOS A GASOLINA, FORÇA CENTRÍFUGA DE 25 KN (2500 KGF), POTÊNCIA 5,5 CV - JUROS. AF_08/2015	CHOR - CUSTOS HORÁRIOS DE MÁQUINAS E EQUIPAMENTOS	H	1,0000000	0,15	0,15
Composição Auxiliar	91275	SINAPI	PLACA VIBRATÓRIA REVERSÍVEL COM MOTOR 4 TEMPOS A GASOLINA, FORÇA CENTRÍFUGA DE 25 KN (2500 KGF), POTÊNCIA 5,5 CV - MANUTENÇÃO. AF_08/2015	CHOR - CUSTOS HORÁRIOS DE MÁQUINAS E EQUIPAMENTOS	H	1,0000000	0,71	0,71
Composição Auxiliar	91273	SINAPI	PLACA VIBRATÓRIA REVERSÍVEL COM MOTOR 4 TEMPOS A GASOLINA, FORÇA CENTRÍFUGA DE 25 KN (2500 KGF), POTÊNCIA 5,5 CV - DEPRECIAÇÃO. AF_08/2015	CHOR - CUSTOS HORÁRIOS DE MÁQUINAS E EQUIPAMENTOS	H	1,0000000	0,57	0,57
Composição Auxiliar	91276	SINAPI	PLACA VIBRATÓRIA REVERSÍVEL COM MOTOR 4 TEMPOS A GASOLINA, FORÇA CENTRÍFUGA DE 25 KN (2500 KGF), POTÊNCIA 5,5 CV - MATERIAIS NA OPERAÇÃO. AF_08/2015	CHOR - CUSTOS HORÁRIOS DE MÁQUINAS E EQUIPAMENTOS	H	1,0000000	6,94	6,94
				MO sem LS => 0,00	LS =>	0,00	MO com LS =>	0,00
				Valor do BDI => 2,82			Valor com BDI =>	13,19

	Código	Banco	Descrição	Tipo	Und	Quant.	Valor Unit	Total
Composição	91273	SINAPI	PLACA VIBRATÓRIA REVERSÍVEL COM MOTOR 4 TEMPOS A GASOLINA, FORÇA CENTRÍFUGA DE 25 KN (2500 KGF), POTÊNCIA 5,5 CV - DEPRECIAÇÃO. AF_08/2015	CHOR - CUSTOS HORÁRIOS DE MÁQUINAS E EQUIPAMENTOS	H	1,0000000	0,57	0,57
Insumo	00001442	SINAPI	COMPACTADOR DE SOLO TIPO PLACA VIBRATORIA REVERSIVEL, A GASOLINA 4 TEMPOS, PESO 125 A 150 KG, FORCA CENTRIF. 2500 A 2800 KGF, LARG. TRABALHO 400 A 450 MM, FREQ. VIBRACAO 4300 A 4500 RPM, VELOC. TRABALHO 15 A 20 M/MIN, POT. 5,5 A 6,0 HP	Equipamento	UN	0,0000533	10.731,19	0,57
				MO sem LS => 0,00	LS =>	0,00	MO com LS =>	0,00
				Valor do BDI => 0,15			Valor com BDI =>	0,72

	Código	Banco	Descrição	Tipo	Und	Quant.	Valor Unit	Total
Composição	91274	SINAPI	PLACA VIBRATÓRIA REVERSÍVEL COM MOTOR 4 TEMPOS A GASOLINA, FORÇA CENTRÍFUGA DE 25 KN (2500 KGF), POTÊNCIA 5,5 CV - JUROS. AF_08/2015	CHOR - CUSTOS HORÁRIOS DE MÁQUINAS E EQUIPAMENTOS	H	1,0000000	0,15	0,15
Insumo	00001442	SINAPI	COMPACTADOR DE SOLO TIPO PLACA VIBRATORIA REVERSIVEL, A GASOLINA 4 TEMPOS, PESO 125 A 150 KG, FORCA CENTRIF. 2500 A 2800 KGF, LARG. TRABALHO 400 A 450 MM, FREQ. VIBRACAO 4300 A 4500 RPM, VELOC. TRABALHO 15 A 20 M/MIN, POT. 5,5 A 6,0 HP	Equipamento	UN	0,0000143	10.731,19	0,15
				MO sem LS => 0,00	LS =>	0,00	MO com LS =>	0,00
				Valor do BDI => 0,04			Valor com BDI =>	0,19

	Código	Banco	Descrição	Tipo	Und	Quant.	Valor Unit	Total
Composição	91275	SINAPI	PLACA VIBRATÓRIA REVERSÍVEL COM MOTOR 4 TEMPOS A GASOLINA, FORÇA CENTRÍFUGA DE 25 KN (2500 KGF), POTÊNCIA 5,5 CV - MANUTENÇÃO. AF_08/2015	CHOR - CUSTOS HORÁRIOS DE MÁQUINAS E EQUIPAMENTOS	H	1,0000000	0,71	0,71

Justificativa de preço. Doc. 119801/25. Data: 23/09/2025 09:56. Responsável: Denis Garcia Xavier.
Impresso por convidado em 30/09/2025 20:33. Validação: DCE6.117B.6FE0.B03B.02F1.8B8C.7616.1F93.

MUNICÍPIO DE VISTA SERRANA
FIS. _____
CPL

Insumo	00001442	SINAPI	COMPACTADOR DE SOLO TIPO PLACA VIBRATORIA REVERSIVEL, A GASOLINA 4 TEMPOS, PESO 125 A 150 KG, FORCA CENTRIF. 2500 A 2800 KGF, LARG. TRABALHO 400 A 450 MM, FREQ. VIBRACAO 4300 A 4500 RPM, VELOC. TRABALHO 15 A 20 M/MIN, POT. 5,5 A 6,0 HP	Equipamento	UN	0,000066	10.731,19	0,71
				MO sem LS =>	0,00	LS =>	0,00	MO com LS => 0,00
				Valor do BDI =>	0,19			Valor com BDI => 0,90

	Código	Banco	Descrição	Tipo	Und	Quant.	Valor Unit	Total
Composição	91276	SINAPI	PLACA VIBRATÓRIA REVERSÍVEL COM MOTOR 4 TEMPOS A GASOLINA, FORÇA CENTRÍFUGA DE 25 KN (2500 KGF), POTÊNCIA 5,5 CV - MATERIAIS NA OPERAÇÃO. AF_08/2015	CHOR - CUSTOS HORÁRIOS DE MÁQUINAS E EQUIPAMENTOS	H	1,0000000	8,94	8,94
Insumo	00004222	SINAPI	GASOLINA COMUM	Material	L	1,4400000	6,21	8,94
				MO sem LS =>	0,00	LS =>	0,00	MO com LS => 0,00
				Valor do BDI =>	2,43			Valor com BDI => 11,37

	Código	Banco	Descrição	Tipo	Und	Quant.	Valor Unit	Total
Composição	105953	SINAPI	POSTE DE AÇO CÔNICO CONTÍNUO RETO, ENGASTAMENTO SIMPLES COM 1 M DE SOLO, H=7M - FORNECIMENTO E INSTALAÇÃO. AF_04/2025	Postes de Concreto e Metálicos	UN	1,0000000	1.743,67	1.743,67
Composição Auxiliar	88264	SINAPI	ELETRICISTA COM ENCARGOS COMPLEMENTARES	SEDI - SERVIÇOS DIVERSOS	H	2,4579000	23,42	57,56
Composição Auxiliar	5930	SINAPI	GUINDAUTO HIDRÁULICO, CAPACIDADE MÁXIMA DE CARGA 6200 KG, MOMENTO MÁXIMO DE CARGA 11,7 TM, ALCANCE MÁXIMO HORIZONTAL 9,70 M, INCLUSIVE CAMINHÃO TOCO PBT 16.000 KG, POTÊNCIA DE 189 CV - CHI DIURNO. AF_06/2014	CHOR - CUSTOS HORÁRIOS DE MÁQUINAS E EQUIPAMENTOS	CHI	0,9665201	67,51	65,59
Composição Auxiliar	88247	SINAPI	AUXILIAR DE ELETRICISTA COM ENCARGOS COMPLEMENTARES	SEDI - SERVIÇOS DIVERSOS	H	0,5462000	19,78	10,80
Composição Auxiliar	5928	SINAPI	GUINDAUTO HIDRÁULICO, CAPACIDADE MÁXIMA DE CARGA 6200 KG, MOMENTO MÁXIMO DE CARGA 11,7 TM, ALCANCE MÁXIMO HORIZONTAL 9,70 M, INCLUSIVE CAMINHÃO TOCO PBT 16.000 KG, POTÊNCIA DE 189 CV - CHP DIURNO. AF_06/2014	CHOR - CUSTOS HORÁRIOS DE MÁQUINAS E EQUIPAMENTOS	CHP	0,1801000	275,00	49,52
Insumo	00000863	SINAPI	CABO DE COBRE NU 35 MM2 MEIO-DURO	Material	M	7,0000000	43,89	307,23
Insumo	00014166	SINAPI	POSTE CONICO CONTINUO EM ACO GALVANIZADO, RETO, ENGASTADO, H = 7 M, DIAMETRO INFERIOR = "125" MM	Material	UN	1,0000000	1.251,97	1.251,97
				MO sem LS =>	41,73	LS =>	35,41	MO com LS => 77,14
				Valor do BDI =>	474,80			Valor com BDI => 2.218,47

	Código	Banco	Descrição	Tipo	Und	Quant.	Valor Unit	Total
Composição	101618	SINAPI	PREPARO DE FUNDO DE VALA COM LARGURA MENOR QUE 1,5 M, COM CAMADA DE AREIA, LANÇAMENTO MANUAL. AF_08/2020	MOVT - MOVIMENTO DE TERRA	m³	1,0000000	261,00	261,00
Composição Auxiliar	88309	SINAPI	PEDREIRO COM ENCARGOS COMPLEMENTARES	SEDI - SERVIÇOS DIVERSOS	H	2,0219000	23,10	46,70
Composição Auxiliar	88316	SINAPI	SERVENTE COM ENCARGOS COMPLEMENTARES	SEDI - SERVIÇOS DIVERSOS	H	3,0329000	18,67	56,62
Composição Auxiliar	91534	SINAPI	COMPACTADOR DE SOLOS DE PERCUSSÃO (SOQUETE) COM MOTOR A GASOLINA 4 TEMPOS, POTÊNCIA 4 CV - CHI DIURNO. AF_06/2015	CHOR - CUSTOS HORÁRIOS DE MÁQUINAS E EQUIPAMENTOS	CHI	0,0666000	22,79	1,51
Composição Auxiliar	91533	SINAPI	COMPACTADOR DE SOLOS DE PERCUSSÃO (SOQUETE) COM MOTOR A GASOLINA 4 TEMPOS, POTÊNCIA 4 CV - CHP DIURNO. AF_06/2015	CHOR - CUSTOS HORÁRIOS DE MÁQUINAS E EQUIPAMENTOS	CHP	0,0718000	30,23	2,17
Insumo	00000370	SINAPI	AREIA MEDIA - POSTO JAZIDA/FORNECEDOR (RETIRADO NA JAZIDA, SEM TRANSPORTE)	Material	M³	1,1000000	140,00	154,00

Justificativa de preço. Doc. 119801/25. Data: 23/09/2025 09:56. Responsável: Denis Garcia Xavier.
Impresso por convidado em 30/09/2025 20:33. Validação: DCE6.117B.6FE0.B03B.02F1.8B8C.7616.1F93.

MUNICÍPIO DE VISTA SERRANA
Fls. _____
CPL

				MO sem LS =>	42,80	LS =>	36,33	MO com LS => 79,13
				Valor do BDI =>	71,07			Valor com BDI => 132,47

	Código	Banco	Descrição	Tipo	Und	Quant.	Valor Unit	Total
Composição	101619	SINAPI	PREPARO DE FUNDO DE VALA COM LARGURA MENOR QUE 1,5 M, COM CAMADA DE BRITA, LANÇAMENTO MANUAL. AF_09/2020	MOVT - MOVIMENTO DE TERRA	m³	1,0000000	257,43	257,43
Composição Auxiliar	91534	SINAPI	COMPACTADOR DE SOLOS DE PERCUSSÃO (SOQUETE) COM MOTOR A GASOLINA 4 TEMPOS, POTÊNCIA 4 CV - CHI DIURNO. AF_08/2015	CHOR - CUSTOS HORÁRIOS DE MÁQUINAS E EQUIPAMENTOS	CHI	0,0666000	22,79	1,51
Composição Auxiliar	88316	SINAPI	SERVENTE COM ENCARGOS COMPLEMENTARES	SEDI - SERVIÇOS DIVERSOS	H	3,7407000	18,67	69,83
Composição Auxiliar	88309	SINAPI	PEDREIRO COM ENCARGOS COMPLEMENTARES	SEDI - SERVIÇOS DIVERSOS	H	2,4906000	23,16	57,66
Composição Auxiliar	91533	SINAPI	COMPACTADOR DE SOLOS DE PERCUSSÃO (SOQUETE) COM MOTOR A GASOLINA 4 TEMPOS, POTÊNCIA 4 CV - CHP DIURNO. AF_08/2015	CHOR - CUSTOS HORÁRIOS DE MÁQUINAS E EQUIPAMENTOS	CHP	0,0719000	30,23	2,17
Insumo	00004720	SINAPI	PEDRA BRITADA N. 0, OU PEDRISCO (4,8 A 9,5 MM) POSTO PEDREIRA/FORNECEDOR, SEM FRETE	Material	M³	1,1000000	114,84	126,32
				MO sem LS =>	52,49	LS =>	44,54	MO com LS => 97,03
				Valor do BDI =>	70,09			Valor com BDI => 327,52

	Código	Banco	Descrição	Tipo	Und	Quant.	Valor Unit	Total
Composição	90456	SINAPI	QUEBRA EM ALVENARIA PARA INSTALAÇÃO DE CAIXA DE TOMADA (4X4 OU 4X2). AF_09/2023	INHI - INSTALAÇÕES HIDROS SANITÁRIAS	UN	1,0000000	4,50	4,50
Composição Auxiliar	88247	SINAPI	AUXILIAR DE ELETRICISTA COM ENCARGOS COMPLEMENTARES	SEDI - SERVIÇOS DIVERSOS	H	0,0438000	19,78	0,86
Composição Auxiliar	88264	SINAPI	ELETRICISTA COM ENCARGOS COMPLEMENTARES	SEDI - SERVIÇOS DIVERSOS	H	0,1556000	23,42	3,64
				MO sem LS =>	1,86	LS =>	1,58	MO com LS => 3,44
				Valor do BDI =>	1,22			Valor com BDI => 5,72

	Código	Banco	Descrição	Tipo	Und	Quant.	Valor Unit	Total
Composição	101632	SINAPI	RELÉ FOTOELÉTRICO PARA COMANDO DE ILUMINAÇÃO EXTERNA 1000 W - FORNECIMENTO E INSTALAÇÃO. AF_02/2025	INEL - INSTALAÇÃO ELÉTRICA/ELETRIFICAÇÃO E ILUMINAÇÃO	UN	1,0000000	36,15	36,15
Composição Auxiliar	88264	SINAPI	ELETRICISTA COM ENCARGOS COMPLEMENTARES	SEDI - SERVIÇOS DIVERSOS	H	0,0146000	23,42	0,34
Composição Auxiliar	88247	SINAPI	AUXILIAR DE ELETRICISTA COM ENCARGOS COMPLEMENTARES	SEDI - SERVIÇOS DIVERSOS	H	0,0146000	19,78	0,28
Insumo	00021127	SINAPI	FITA ISOLANTE ADESIVA ANTICHAMA, USO ATÉ 750 V, EM ROLO DE 19 MM X 5 M	Material	UN	0,0210000	3,40	0,07
Insumo	00002510	SINAPI	RELE FOTOELETRICO INTERNO E EXTERNO BIVOLT 1000 W, DE CONECTOR, SEM BASE	Material	UN	1,0000000	35,46	35,46
				MO sem LS =>	0,25	LS =>	0,22	MO com LS => 0,47
				Valor do BDI =>	9,84			Valor com BDI => 46,99

	Código	Banco	Descrição	Tipo	Und	Quant.	Valor Unit	Total
Composição	91693	SINAPI	SERRA CIRCULAR DE BANCADA COM MOTOR ELÉTRICO POTÊNCIA DE 5HP, COM COIFA PARA DISCO 10" - CHI DIURNO. AF_08/2015	CHOR - CUSTOS HORÁRIOS DE MÁQUINAS E	CHI	1,0000000	21,82	21,82
Composição Auxiliar	91686	SINAPI	SERRA CIRCULAR DE BANCADA COM MOTOR ELÉTRICO POTÊNCIA DE 5HP, COM COIFA PARA DISCO 10" - DEPRECIAÇÃO. AF_08/2015	CHOR - CUSTOS HORÁRIOS DE MÁQUINAS E	H	1,0000000	0,08	0,08
Composição Auxiliar	88297	SINAPI	OPERADOR DE MÁQUINAS E EQUIPAMENTOS COM ENCARGOS COMPLEMENTARES	SEDI - SERVIÇOS DIVERSOS	H	1,0000000	21,73	21,73
Composição Auxiliar	91689	SINAPI	SERRA CIRCULAR DE BANCADA COM MOTOR ELÉTRICO POTÊNCIA DE 5HP, COM COIFA PARA DISCO 10" - JUROS. AF_08/2015	CHOR - CUSTOS HORÁRIOS DE MÁQUINAS E	H	1,0000000	0,01	0,01
				MO sem LS =>	9,52	LS =>	8,08	MO com LS => 17,60
				Valor do BDI =>	5,94			Valor com BDI => 27,76

Justificativa de preço. Doc. 119801/25. Data: 23/09/2025 09:56. Responsável: Denis Garcia Xavier.
Impresso por convidado em 30/09/2025 20:33. Validação: DCE6.117B.6FE0.B03B.02F1.8B8C.7616.1F93.

MUNICÍPIO DE VISTA SERRANA
Fls.
CPL

	Código	Banco	Descrição	Tipo		Und	Quant.	Valor Unit	Total
Composição	91692	SINAPI	SERRA CIRCULAR DE BANCADA COM MOTOR ELÉTRICO POTÊNCIA DE 5HP, COM COIFA PARA DISCO 10" - CHP DIURNO. AF_08/2015	CHOR - CUSTOS HORÁRIOS DE MÁQUINAS E		CHP	1,0000000	22,89	22,89
Composição Auxiliar	91691	SINAPI	SERRA CIRCULAR DE BANCADA COM MOTOR ELÉTRICO POTÊNCIA DE 5HP, COM COIFA PARA DISCO 10" - MATERIAIS NA OPERAÇÃO. AF_08/2015	CHOR - CUSTOS HORÁRIOS DE MÁQUINAS E EQUIPAMENTOS		H	1,0000000	1,02	1,02
Composição Auxiliar	91690	SINAPI	SERRA CIRCULAR DE BANCADA COM MOTOR ELÉTRICO POTÊNCIA DE 5HP, COM COIFA PARA DISCO 10" - MANUTENÇÃO. AF_08/2015	CHOR - CUSTOS HORÁRIOS DE MÁQUINAS E		H	1,0000000	0,05	0,05
Composição Auxiliar	88297	SINAPI	OPERADOR DE MÁQUINAS E EQUIPAMENTOS COM ENCARGOS COMPLEMENTARES	SEDI - SERVIÇOS DIVERSOS		H	1,0000000	21,73	21,73
Composição Auxiliar	91688	SINAPI	SERRA CIRCULAR DE BANCADA COM MOTOR ELÉTRICO POTÊNCIA DE 5HP, COM COIFA PARA DISCO 10" - DEPRECIAÇÃO. AF_08/2015	CHOR - CUSTOS HORÁRIOS DE MÁQUINAS E		H	1,0000000	0,08	0,08
Composição Auxiliar	91689	SINAPI	SERRA CIRCULAR DE BANCADA COM MOTOR ELÉTRICO POTÊNCIA DE 5HP, COM COIFA PARA DISCO 10" - JUROS. AF_08/2015	CHOR - CUSTOS HORÁRIOS DE MÁQUINAS E		H	1,0000000	0,01	0,01
				MO sem LS =>	9,52	LS =>	8,08	MO com LS =>	17,60
				Valor do BDI =>	6,23			Valor com BDI =>	29,12

	Código	Banco	Descrição	Tipo		Und	Quant.	Valor Unit	Total
Composição	91688	SINAPI	SERRA CIRCULAR DE BANCADA COM MOTOR ELÉTRICO POTÊNCIA DE 5HP, COM COIFA PARA DISCO 10" - DEPRECIAÇÃO. AF_08/2015	CHOR - CUSTOS HORÁRIOS DE MÁQUINAS E		H	1,0000000	0,08	0,08
Insumo	00014618	SINAPI	SERRA CIRCULAR DE BANCADA COM MOTOR ELETRICO, POTENCIA DE "1600" W, PARA DISCO DE DIAMETRO DE 10" (250 MM)	Material		UN	0,0000720	1.192,76	0,08
				MO sem LS =>	0,00	LS =>	0,00	MO com LS =>	0,00
				Valor do BDI =>	0,02			Valor com BDI =>	0,10

	Código	Banco	Descrição	Tipo		Und	Quant.	Valor Unit	Total
Composição	91689	SINAPI	SERRA CIRCULAR DE BANCADA COM MOTOR ELÉTRICO POTÊNCIA DE 5HP, COM COIFA PARA DISCO 10" - JUROS. AF_08/2015	CHOR - CUSTOS HORÁRIOS DE MÁQUINAS E		H	1,0000000	0,01	0,01
Insumo	00014618	SINAPI	SERRA CIRCULAR DE BANCADA COM MOTOR ELETRICO, POTENCIA DE "1600" W, PARA DISCO DE DIAMETRO DE 10" (250 MM)	Material		UN	0,0000148	1.192,76	0,01
				MO sem LS =>	0,00	LS =>	0,00	MO com LS =>	0,00
				Valor do BDI =>	0,00			Valor com BDI =>	0,01

	Código	Banco	Descrição	Tipo		Und	Quant.	Valor Unit	Total
Composição	91690	SINAPI	SERRA CIRCULAR DE BANCADA COM MOTOR ELÉTRICO POTÊNCIA DE 5HP, COM COIFA PARA DISCO 10" - MANUTENÇÃO. AF_08/2015	CHOR - CUSTOS HORÁRIOS DE MÁQUINAS E		H	1,0000000	0,05	0,05
Insumo	00014618	SINAPI	SERRA CIRCULAR DE BANCADA COM MOTOR ELETRICO, POTENCIA DE "1600" W, PARA DISCO DE DIAMETRO DE 10" (250 MM)	Material		UN	0,0000500	1.192,76	0,05
				MO sem LS =>	0,00	LS =>	0,00	MO com LS =>	0,00
				Valor do BDI =>	0,01			Valor com BDI =>	0,06

	Código	Banco	Descrição	Tipo		Und	Quant.	Valor Unit	Total
Composição	91691	SINAPI	SERRA CIRCULAR DE BANCADA COM MOTOR ELÉTRICO POTÊNCIA DE 5HP, COM COIFA PARA DISCO 10" - MATERIAIS NA OPERAÇÃO. AF_08/2015	CHOR - CUSTOS HORÁRIOS DE MÁQUINAS E EQUIPAMENTOS		H	1,0000000	1,02	1,02
Insumo	00002705	SINAPI	ENERGIA ELETRICA ATE 2000 KWH INDUSTRIAL, SEM DEMANDA	Material		KWH	1,3600000	0,75	1,02
				MO sem LS =>	0,00	LS =>	0,00	MO com LS =>	0,00
				Valor do BDI =>	0,27			Valor com BDI =>	1,29

	Código	Banco	Descrição	Tipo	Und	Quant.	Valor Unit	Total

Justificativa de preço. Doc. 119801/25. Data: 23/09/2025 09:56. Responsável: Denis Garcia Xavier.
Impresso por convidado em 30/09/2025 20:33. Validação: DCE6.117B.6FE0.B03B.02F1.8B8C.7616.1F93.

MUNICÍPIO DE VISTA SERRANA
Fls.
CPL

Composição	88316	SINAPI	SERVENTE COM ENCARGOS COMPLEMENTARES	SEDI - SERVIÇOS DIVERSOS	H	1,0000000	19,67	19,67
Composição Auxiliar	95378	SINAPI	CURSO DE CAPACITAÇÃO PARA SERVENTE (ENCARGOS COMPLEMENTARES) - HORISTA	SEDI - SERVIÇOS DIVERSOS	H	1,0000000	0,27	0,27
Insumo	00037372	SINAPI	EXAMES - HORISTA (COLETADO CAIXA - ENCARGOS COMPLEMENTARES)	Material	H	1,0000000	1,43	1,43
Insumo	00037371	SINAPI	TRANSPORTE - HORISTA (COLETADO CAIXA - ENCARGOS COMPLEMENTARES)	Serviços	H	1,0000000	0,80	0,80
Insumo	00006111	SINAPI	SERVENTE DE OBRAS (HORISTA)	Mão de Obra	H	1,0000000	13,17	13,17
Insumo	00037370	SINAPI	ALIMENTACAO - HORISTA (COLETADO CAIXA - ENCARGOS COMPLEMENTARES)	Material	H	1,0000000	0,92	0,92
Insumo	00043467	SINAPI	FERRAMENTAS - FAMILIA SERVENTE - HORISTA (ENCARGOS COMPLEMENTARES - COLETADO CAIXA)	Equipamento	H	1,0000000	0,61	0,61
Insumo	00043491	SINAPI	EPI - FAMILIA SERVENTE - HORISTA (ENCARGOS COMPLEMENTARES - COLETADO CAIXA)	Equipamento	H	1,0000000	1,39	1,39
Insumo	00037373	SINAPI	SEGURO - HORISTA (COLETADO CAIXA - ENCARGOS COMPLEMENTARES)	Taxas	H	1,0000000	0,08	0,08
				MO sem LS => 7,27	LS =>	6,17	MO com LS =>	13,44
				Valor do BDI => 5,08			Valor com BDI =>	23,75

	Código	Banco	Descrição	Tipo	Und	Quant.	Valor Unit	Total
Composição	91946	SINAPI	SUPORTE PARAFUSADO COM PLACA DE ENCAIXE 4" X 2" MÉDIO (1,30 M DO PISO) PARA PONTO ELÉTRICO - FORNECIMENTO E INSTALAÇÃO. AF_03/2023	INEL - INSTALAÇÃO ELÉTRICA/ELETRIFICAÇÃO E ILUMINAÇÃO EXTERNA	UN	1,0000000	9,48	9,48
Composição Auxiliar	88247	SINAPI	AUXILIAR DE ELETRICISTA COM ENCARGOS COMPLEMENTARES	SEDI - SERVIÇOS DIVERSOS	H	0,1280000	19,76	2,53
Composição Auxiliar	88264	SINAPI	ELETRICISTA COM ENCARGOS COMPLEMENTARES	SEDI - SERVIÇOS DIVERSOS	H	0,1280000	23,42	2,99
Insumo	00038099	SINAPI	SUPORTE DE FIXACAO PARA ESPELHO / PLACA 4" X 2", PARA 3 MODULOS, PARA INSTALACAO DE TOMADAS E INTERRUPTORES (SOMENTE SUPORTE)	Material	UN	1,0000000	1,35	1,35
Insumo	00038094	SINAPI	ESPELHO / PLACA DE 3 POSTOS 4" X 2", PARA INSTALACAO DE TOMADAS E INTERRUPTORES	Material	UN	1,0000000	2,61	2,61
				MO sem LS => 2,24	LS =>	1,91	MO com LS =>	4,15
				Valor do BDI => 2,58			Valor com BDI =>	12,06

	Código	Banco	Descrição	Tipo	Und	Quant.	Valor Unit	Total
Composição	92000	SINAPI	TOMADA BAIXA DE EMBUTIR (1 MÓDULO), 2P+T 10 A, INCLUINDO SUPORTE E PLACA - FORNECIMENTO E INSTALAÇÃO. AF_03/2023	INEL - INSTALAÇÃO ELÉTRICA/ELETRIFICAÇÃO E ILUMINAÇÃO	UN	1,0000000	26,94	26,94
Composição Auxiliar	91998	SINAPI	TOMADA BAIXA DE EMBUTIR (1 MÓDULO), 2P+T 10 A, SEM SUPORTE E SEM PLACA - FORNECIMENTO E INSTALAÇÃO. AF_03/2023	INEL - INSTALAÇÃO ELÉTRICA/ELETRIFICAÇÃO E ILUMINAÇÃO	UN	1,0000000	17,46	17,46
Composição Auxiliar	91946	SINAPI	SUPORTE PARAFUSADO COM PLACA DE ENCAIXE 4" X 2" MÉDIO (1,30 M DO PISO) PARA PONTO ELÉTRICO - FORNECIMENTO E INSTALAÇÃO. AF_03/2023	INEL - INSTALAÇÃO ELÉTRICA/ELETRIFICAÇÃO E ILUMINAÇÃO EXTERNA	UN	1,0000000	9,48	9,48
				MO sem LS => 6,49	LS =>	5,52	MO com LS =>	12,01
				Valor do BDI => 7,33			Valor com BDI =>	34,27

	Código	Banco	Descrição	Tipo	Und	Quant.	Valor Unit	Total
Composição	91998	SINAPI	TOMADA BAIXA DE EMBUTIR (1 MÓDULO), 2P+T 10 A, SEM SUPORTE E SEM PLACA - FORNECIMENTO E INSTALAÇÃO. AF_03/2023	INEL - INSTALAÇÃO ELÉTRICA/ELETRIFICAÇÃO E ILUMINAÇÃO	UN	1,0000000	17,46	17,46
Composição Auxiliar	88247	SINAPI	AUXILIAR DE ELETRICISTA COM ENCARGOS COMPLEMENTARES	SEDI - SERVIÇOS DIVERSOS	H	0,2420000	19,76	4,78
Composição Auxiliar	88264	SINAPI	ELETRICISTA COM ENCARGOS COMPLEMENTARES	SEDI - SERVIÇOS DIVERSOS	H	0,2420000	23,42	5,66
Insumo	00038101	SINAPI	TOMADA 2P+T 10A, 250V (APENAS MODULO)	Material	UN	1,0000000	7,02	7,02

Justificativa de preço. Doc. 119801/25. Data: 23/09/2025 09:56. Responsável: Denis Garcia Xavier.
Impresso por convidado em 30/09/2025 20:33. Validação: DCE6.117B.6FE0.B03B.02F1.8B8C.7616.1F93.

MUNICÍPIO DE VISTA SERRANA
Fls.
CPL

				MO sem LS =>	4,25	LS =>	3,61	MO com LS => 7,86
				Valor do BDI =>	4,75			Valor com BDI => 22,21

	Código	Banco	Descrição	Tipo	Und	Quant.	Valor Unit	Total
Composição	90687	SINAPI	VIBRADOR DE IMERSÃO, DIÂMETRO DE PONTEIRA 45MM, MOTOR ELÉTRICO TRIFÁSICO POTÊNCIA DE 2 CV - CHI DIURNO. AF_06/2015	CHOR - CUSTOS HORÁRIOS DE MÁQUINAS E EQUIPAMENTOS	CHI	1,0000000	0,53	0,53
Composição Auxiliar	90683	SINAPI	VIBRADOR DE IMERSÃO, DIÂMETRO DE PONTEIRA 45MM, MOTOR ELÉTRICO TRIFÁSICO POTÊNCIA DE 2 CV - JUROS. AF_06/2015	CHOR - CUSTOS HORÁRIOS DE MÁQUINAS E EQUIPAMENTOS	H	1,0000000	0,10	0,10
Composição Auxiliar	90682	SINAPI	VIBRADOR DE IMERSÃO, DIÂMETRO DE PONTEIRA 45MM, MOTOR ELÉTRICO TRIFÁSICO POTÊNCIA DE 2 CV - DEPRECIAÇÃO. AF_06/2015	CHOR - CUSTOS HORÁRIOS DE MÁQUINAS E EQUIPAMENTOS	H	1,0000000	0,43	0,43
				MO sem LS =>	0,00	LS =>	0,00	MO com LS => 0,00
				Valor do BDI =>	0,14			Valor com BDI => 0,67

	Código	Banco	Descrição	Tipo	Und	Quant.	Valor Unit	Total
Composição	90685	SINAPI	VIBRADOR DE IMERSÃO, DIÂMETRO DE PONTEIRA 45MM, MOTOR ELÉTRICO TRIFÁSICO POTÊNCIA DE 2 CV - CHP DIURNO. AF_06/2015	CHOR - CUSTOS HORÁRIOS DE MÁQUINAS E EQUIPAMENTOS	CHP	1,0000000	1,25	1,25
Composição Auxiliar	90685	SINAPI	VIBRADOR DE IMERSÃO, DIÂMETRO DE PONTEIRA 45MM, MOTOR ELÉTRICO TRIFÁSICO POTÊNCIA DE 2 CV - MATERIAIS NA OPERAÇÃO. AF_06/2015	CHOR - CUSTOS HORÁRIOS DE MÁQUINAS E EQUIPAMENTOS	H	1,0000000	0,39	0,39
Composição Auxiliar	90683	SINAPI	VIBRADOR DE IMERSÃO, DIÂMETRO DE PONTEIRA 45MM, MOTOR ELÉTRICO TRIFÁSICO POTÊNCIA DE 2 CV - JUROS. AF_06/2015	CHOR - CUSTOS HORÁRIOS DE MÁQUINAS E EQUIPAMENTOS	H	1,0000000	0,10	0,10
Composição Auxiliar	90684	SINAPI	VIBRADOR DE IMERSÃO, DIÂMETRO DE PONTEIRA 45MM, MOTOR ELÉTRICO TRIFÁSICO POTÊNCIA DE 2 CV - MANUTENÇÃO. AF_06/2015	CHOR - CUSTOS HORÁRIOS DE MÁQUINAS E EQUIPAMENTOS	H	1,0000000	0,33	0,33
Composição Auxiliar	90682	SINAPI	VIBRADOR DE IMERSÃO, DIÂMETRO DE PONTEIRA 45MM, MOTOR ELÉTRICO TRIFÁSICO POTÊNCIA DE 2 CV - DEPRECIAÇÃO. AF_06/2015	CHOR - CUSTOS HORÁRIOS DE MÁQUINAS E EQUIPAMENTOS	H	1,0000000	0,43	0,43
				MO sem LS =>	0,00	LS =>	0,00	MO com LS => 0,00
				Valor do BDI =>	0,34			Valor com BDI => 1,59

	Código	Banco	Descrição	Tipo	Und	Quant.	Valor Unit	Total
Composição	90682	SINAPI	VIBRADOR DE IMERSÃO, DIÂMETRO DE PONTEIRA 45MM, MOTOR ELÉTRICO TRIFÁSICO POTÊNCIA DE 2 CV - DEPRECIAÇÃO. AF_06/2015	CHOR - CUSTOS HORÁRIOS DE MÁQUINAS E EQUIPAMENTOS	H	1,0000000	0,43	0,43
Insumo	00013896	SINAPI	VIBRADOR DE IMERSAO, DIAMETRO DA PONTEIRA DE "45" MM, COM MOTOR ELETRICO TRIFASICO DE 2 HP (2 CV)	Equipamento	UN	0,0001280	3.390,99	0,43
				MO sem LS =>	0,00	LS =>	0,00	MO com LS => 0,00
				Valor do BDI =>	0,11			Valor com BDI => 0,54

	Código	Banco	Descrição	Tipo	Und	Quant.	Valor Unit	Total
Composição	90683	SINAPI	VIBRADOR DE IMERSÃO, DIÂMETRO DE PONTEIRA 45MM, MOTOR ELÉTRICO TRIFÁSICO POTÊNCIA DE 2 CV - JUROS. AF_06/2015	CHOR - CUSTOS HORÁRIOS DE MÁQUINAS E EQUIPAMENTOS	H	1,0000000	0,10	0,10
Insumo	00013896	SINAPI	VIBRADOR DE IMERSAO, DIAMETRO DA PONTEIRA DE "45" MM, COM MOTOR ELETRICO TRIFASICO DE 2 HP (2 CV)	Equipamento	UN	0,0000296	3.390,99	0,10
				MO sem LS =>	0,00	LS =>	0,00	MO com LS => 0,00
				Valor do BDI =>	0,02			Valor com BDI => 0,12

	Código	Banco	Descrição	Tipo	Und	Quant.	Valor Unit	Total

Justificativa de preço. Doc. 119801/25. Data: 23/09/2025 09:56. Responsável: Denis Garcia Xavier.
Impresso por convidado em 30/09/2025 20:33. Validação: DCE6.117B.6FE0.B03B.02F1.8B8C.7616.1F93.

MUNICÍPIO DE VISTA SERRANA
Fls. _____
CPL

Composição	90584	SINAPI	VIBRADOR DE IMERSÃO, DIÂMETRO DE PONTEIRA 45MM, MOTOR ELÉTRICO TRIFÁSICO POTÊNCIA DE 2 CV - MANUTENÇÃO. AF_06/2015	CHOR - CUSTOS HORÁRIOS DE MÁQUINAS E EQUIPAMENTOS	H	1,0000000	0,33	0,33
Insumo	00013896	SINAPI	VIBRADOR DE IMERSAO, DIAMETRO DA PONTEIRA DE "45" MM, COM MOTOR ELETRICO TRIFASICO DE 2 HP (2 CV)	Equipamento	UN	0,0001000	3.395,99	0,33
				MO sem LS => 0,00	LS =>	0,00	MO com LS =>	0,00
				Valor do BDI => 0,08			Valor com BDI =>	0,41

	Código	Banco	Descrição	Tipo	Und	Quant.	Valor Unit	Total
Composição	90585	SINAPI	VIBRADOR DE IMERSÃO, DIÂMETRO DE PONTEIRA 45MM, MOTOR ELÉTRICO TRIFÁSICO POTÊNCIA DE 2 CV - MATERIAIS NA OPERAÇÃO. AF_06/2015	CHOR - CUSTOS HORÁRIOS DE MÁQUINAS E EQUIPAMENTOS	H	1,0000000	0,39	0,39
Insumo	00002705	SINAPI	ENERGIA ELETRICA ATE 2000 KWH INDUSTRIAL, SEM DEMANDA	Material	KW/H	0,5200000	0,75	0,39
				MO sem LS => 0,00	LS =>	0,00	MO com LS =>	0,00
				Valor do BDI => 0,10			Valor com BDI =>	0,49

Total sem BDI	**98.207,96**
Total do BDI	**26.741,18**
Total Geral	**124.949,14**

MARQUESA MARQUES DE SOUSA GUEDES
ENGENHEIRA CIVIL - FISCAL DE OBRAS

Justificativa de preço. Doc. 119801/25. Data: 23/09/2025 09:56. Responsável: Denis Garcia Xavier.
Impresso por convidado em 30/09/2025 20:33. Validação: DCE6.117B.6FE0.B03B.02F1.8B8C.7616.1F93.

VISTA SERRANA

OBRA:	CONTRATAÇÃO DE SERVIÇOS ESPECIALIZADOS PARA CONSTRUÇÃO DE DOIS PONTOS DE ONIBUS NA ZONA RURAL DO MUNICIPIO DE VISTA SERRANA - PB		
MUNICÍPIO:	VISTA SERRANA	VALOR DA OBRA	R$ 124.949,14
ENDEREÇO:	ZONA RURAL - VISTA SERRANA	CONTRATO:	
FONTES E DADOS:	SINAPI PB - 04/2025	BDI:	27,23%
ENCARGOS SOCIAIS DESONERADOS	HORISTA = 84,85% ; MENSALISTA = 46,62%		

COMPOSIÇÃO 01 - PESQUISA

N°	FORNECEDOR	Und	Quant.	Valor Unit	Total
1	MOREIRA E COSTA IMPRESSÃO DE M. PUBLICITARIOS LTDA - PJ - CNPJ: 26.116.147/0001-12 CONTATO: 83 99395-3366	UND	1	$ 31.000,00	$ 31.000,00
2	SOBREIRA E LIMA LTDA - PJ - CNPJ: 11.392.216/0001-66 CONTATO: 83 99608-1113	UND	1	$ 34.000,00	$ 34.000,00
3	KENART COMUNICAÇÃO VISUAL - PJ - CNPJ: 13.211.873/0001-95 CONTATO: 83 99384-5228	UND	1	$ 35.000,00	$ 35.000,00
MEDIA -	$				

Obs.: Adotado como referência a MÉDIA dos valores cotados

DESCRIÇÃO-COMPOSIÇÃO DO ITEM PESQUISADO

PREFEITURA MUNICIPAL DE VISTA SERRANA CPL

Justificativa de preço. Doc. 119801/25. Data: 23/09/2025 09:56. Responsável: Denis Garcia Xavier.
Impresso por convidado em 30/09/2025 20:33. Validação: DCE6.117B.6FE0.B03B.02F1.8B8C.7616.1F93.

ITEM PESQUISADO

Serviço de confeção de pilares, cobertura metalica(telha metalica e tesoura) e outros artigos conforme descrição e projeto de um ponto de onibus:
04 pilares - 02 perfil U 4" chapa 18 revestido com uma estrutura de metalon 20x20 e o revestimento das colunas com acm 3mm, fixação dos pilares, são 04 parafusos / roscada de 1";
Coberta - telhado de telha metálica, estruturada com 4 tesouras de perfil U de 2,5" (4+4+2+2 = 12 metros);
Platibanda 01 - Estruturada com metalon 20x20 revestida com acm 3mm, perímetro igual 13,56 (4,40 +4,40 + 2,38 + 2,38)
Platibanda 02 - Estruturada com metalon 20x20 revestida com acm 3mm, perímetro igual 12,18 (4,04+4,04+ 2,05+2,05)
Letreiro 32 letras - em pvc expandido de 20mm.
Brise Lateral - ripado em metalon 20x30 e logo em pvc expandido de 20mm com ponto de luz;(L=1,60, H= 2,20)
Brise posterior - em metalon 30x30 com pintura automotiva p.u. (conforme detalhamento);(L=3, H=2,6)
Forro - em acm de 3mm estruturado com metalon 20x20;
Banco - em metalon 50x50 com pintura automotiva e com revestimento em formica branca;

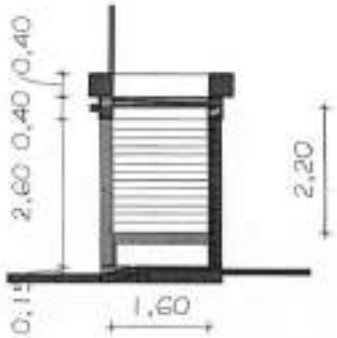

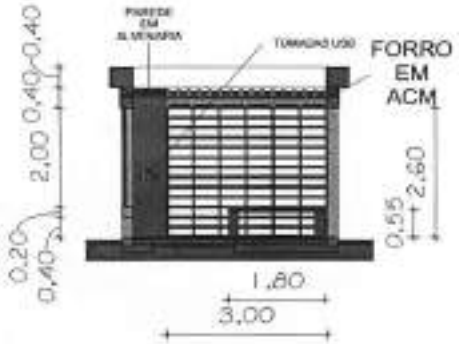

MARQUESA MARQUES DE SOUSA GUEDES
ENGENHEIRA CIVIL - FISCAL DE OBRAS

MUNICÍPIO DE VISTA SERRANA
Fls. ____
CPL

Justificativa de preço. Doc. 119801/25. Data: 23/09/2025 09:56. Responsável: Denis Garcia Xavier.
Impresso por convidado em 30/09/2025 20:33. Validação: DCE6.117B.6FE0.B03B.02F1.8B8C.7616.1F93.

MUNICÍPIO DE VISTA SERRANA
Fls._____
CPL

OBRA:	CONTRATAÇÃO DE SERVIÇOS ESPECIALIZADOS PARA CONSTRUÇÃO DE DOIS PONTOS DE ONIBUS NA ZONA RURAL DO MUNICIPIO DE VISTA SERRANA - PB		
MUNICÍPIO:	VISTA SERRANA	VALOR DA OBRA:	R$ 124.949,14
ENDEREÇO:	ZONA RURAL - VISTA SERRANA	CONTRATO:	
FONTES E DADOS:	SINAPI PB - 04/2025	BDI:	27,2%
ENCARGOS SOCIAIS DESONERADOS	HORISTA = 84,85% ; MENSALISTA = 46,62%		

ENCARGOS SOCIAIS SOBRE A MÃO DE OBRA - DEZEMBRO 2024

Código	Descrição	Desonerado Horista	Desonerado Mensalista
Grupo A	-	16,80%	16,80%
A1	INSS	0,00%	0,00%
A2	SESI	1,50%	1,50%
A3	SENAI	1,00%	1,00%
A4	INCRA	0,20%	0,20%
A5	SEBRAE	0,60%	0,60%
A6	Salário Educação	2,50%	2,50%
A7	Seguro Contra Acidentes de Trabalho	3,00%	3,00%
A8	FGTS	8,00%	8,00%
A9	SECONCI	0,00%	0,00%
Grupo B	-	48,54%	18,19%
B1	Repouso Semanal Remunerado	18,03%	0,00%
B2	Feriados	4,31%	0,00%
B3	Auxílio - Enfermidade	0,85%	0,64%
B4	13º Salário	11,06%	8,33%
B5	Licença Paternidade	0,06%	0,04%
B6	Faltas Justificadas	0,74%	0,56%
B7	Dias de Chuvas	2,06%	0,00%
B8	Auxílio Acidente de Trabalho	0,10%	0,08%
B9	Férias Gozadas	11,29%	8,51%
B10	Salário Maternidade	0,04%	0,03%
Grupo C	-	10,98%	8,28%
C1	Aviso Prévio Indenizado	4,57%	3,45%
C2	Aviso Prévio Trabalhado	0,11%	0,08%
C3	Férias Indenizadas	3,31%	2,50%
C4	Depósito Rescisão Sem Justa Causa	2,61%	1,96%
C5	Indenização Adicional	0,38%	0,29%
Grupo D	-	8,53%	3,35%
D1	Reincidência de Grupo A sobre Grupo B	8,15%	3,06%
D2	Reincidência de Grupo A sobre Aviso Prévio Trabalhado e Reincidência do FGTS sobre Aviso Prévio Indenizado	0,38%	0,29%
Total(A+B+C+D)		84,85%	46,62%

MARQUESA MARQUES DE SOUSA GUEDES
ENGENHEIRA CIVIL - FISCAL DE OBRAS

Justificativa de preço. Doc. 119801/25. Data: 23/09/2025 09:56. Responsável: Denis Garcia Xavier.
Impresso por convidado em 30/09/2025 20:33. Validação: DCE6.117B.6FE0.B03B.02F1.8B8C.7616.1F93.

ENGENHARIA CIVIL - FICHA DE CUSTOS

MUNICÍPIO DE VISTA SERRANA
Fls._____
CPL

Justificativa de preço. Doc. 119801/25. Data: 23/09/2025 09:56. Responsável: Denis Garcia Xavier.
Impresso por convidado em 30/09/2025 20:33. Validação: DCE6.117B.6FE0.B03B.02F1.8B8C.7616.1F93.

MUNICÍPIO DE VISTA SERRANA
Fls._____
CPL

VISTA SERRANA

OBRA:	CONTRATAÇÃO DE SERVIÇOS ESPECIALIZADOS PARA CONSTRUÇÃO DE DOIS PONTOS DE ONIBUS NA ZONA RURAL DO MUNICIPIO DE VISTA SERRANA - PB		
MUNICÍPIO:	VISTA SERRANA	VALOR DA OBRA:	R$ 0,00
ENDEREÇO:	ZONA RURAL - VISTA SERRANA	CONTRATO:	
FONTES E DADOS:	SINAPI PB - 04/2025	BDI:	27,23%
ENCARGOS SOCIAIS DESONERADOS	HORISTA = 84,85% ; MENSALISTA = 46,62%		

Cronograma Físico e Financeiro

Item	Descrição	Total Por Etapa	30 DIAS	60 DIAS
1	SERVIÇOS PRELIMINARES	100,00% 3.515,64	100,00% 3.515,64	
2	PONTO DE ONIBUS 1	100,00% 60.716,75	57,19% 34.723,67	42,81% 25.993,09
2.1	FUNDAÇÃO	100,00% 8.280,43	100,00% 8.280,43	
2.2	ESTRUTURA, TELHADO, FACHADA E BANCO	100,00% 42.409,99	50,00% 21.205,00	50,00% 21.205,00
2.3	PISO	100,00% 874,06	100,00% 874,06	
2.4	ILUMINAÇÃO	100,00% 8.728,36	50,00% 4.364,18	50,00% 4.364,18
2.5	MOBILIARIO	100,00% 423,91		100,00% 423,91
3	PONTO DE ONIBUS 1	100,00% 60.716,75	22,27% 13.518,67	77,73% 47.198,08
3.1	FUNDAÇÃO	100,00% 8.280,43	100,00% 8.280,43	
3.2	ESTRUTURA, TELHADO, FACHADA E BANCO	100,00% 42.409,99		100,00% 42.409,99
3.3	PISO	100,00% 874,06	100,00% 874,06	
3.4	ILUMINAÇÃO	100,00% 8.728,36	50,00% 4.364,18	50,00% 4.364,18
3.5	MOBILIARIO	100,00% 423,91		100,00% 423,91
Porcentagem			41,42%	58,58%
Custo			51.757,97	73.191,16
Porcentagem Acumulado			41,42%	100,0%
Custo Acumulado			51.757,97	124.949,14

MARQUESA MARQUES DE SOUSA GUEDES
ENGENHEIRA CIVIL - FISCAL DE OBRAS

Marquesa Marques de Sousa Guedes
Engenheira Civil
CREA-PB nº 061779945-5

Justificativa de preço. Doc. 119801/25. Data: 23/09/2025 09:56. Responsável: Denis Garcia Xavier.
Impresso por convidado em 30/09/2025 20:33. Validação: DCE6.117B.6FE0.B03B.02F1.8B8C.7616.1F93.

ESTADO DA PARAÍBA
PREFEITURA MUNICIPAL DE VISTA SERRANA
SECRETARIA DE INFRA ESTRUTURA

MUNICÍPIO DE VISTA SERRANA
Fls._____
CPL

Vista Serrana - PB, 18 de Julho de 2025.

Senhor Prefeito,

Solicitamos autorização para realizar procedimento de contratação direta por Dispensa de Licitação, nos termos do Art. 75, inciso I, da Lei 14.133/21, destinado a:

CONTRATAÇÃO DE SERVIÇOS ESPECIALIZADOS PARA CONSTRUÇÃO DE DOIS PONTOS DE ONIBUS NA ZONA RURAL DO MUNICIPIO DE VISTA SERRANA – PB, nas condições estabelecidas no Termo de Referência.

Justificativa para a necessidade da solicitação:

A contratação acima descrita está sendo solicitada, nos termos das especificações técnicas e informações complementares que a acompanham, quando for o caso, motivada: Pela necessidade da devida efetivação de serviço para suprir demanda específica – CONTRATAÇÃO DE SERVIÇOS ESPECIALIZADOS PARA CONSTRUÇÃO DE DOIS PONTOS DE ONIBUS NA ZONA RURAL DO MUNICIPIO DE VISTA SERRANA – PB, nas condições estabelecidas no Termo de Referência –, considerada oportuna e imprescindível, bem como relevante medida de interesse público; e ainda, pela necessidade de desenvolvimento de ações continuadas para a promoção de atividades pertinentes, visando à maximização dos recursos em relação aos objetivos programados, observadas as diretrizes e metas definidas nas ferramentas de planejamento aprovadas.

Informamos que existe previsão de dotação específica no orçamento vigente, apropriada para a devida execução do objeto a ser licitado, inclusive restou preliminarmente demonstrada a compatibilidade da previsão de recursos orçamentários com o compromisso a ser assumido, conforme consulta efetuada ao setor responsável.

Certos de contarmos com imediata aprovação desta solicitação pela sua total relevância e pertinência, ficamos a inteira disposição para maiores informações e demais esclarecimentos que forem julgados necessários.

Em anexo, elementos que instruem a presente Solicitação, inclusive:

- Documento de Formalização da Demanda - DFD;
- Estudo Técnico Preliminar - ETP; e
- Projeto Básico.

Atenciosamente,

Américo Gomes Xavier

AMÉRICO GOMES XAVIER
Secretario Municipal de Infraestrutura

Justificativa para a escolha do contratado. Doc. 119801/25. Data: 23/09/2025 09:56. Responsável: Denis Garcia Xavier.
Impresso por convidado em 30/09/2025 20:33. Validação: AC24.A9C2.83FF.2FB3.FB85.5FB0.77F7.B243.

MUNICÍPIO DE VISTA SERRANA
Fls._____
CPL

ESTADO DA PARAÍBA
PREFEITURA MUNICIPAL DE VISTA SERRANA

REFERENTE: PROCEDIMENTO DE DISPENSA DE LICITAÇÃO

DISPONIBILIDADE ORÇAMENTÁRIA

Realização do referido procedimento de contratação direta:

Objeto: CONTRATAÇÃO DE SERVIÇOS ESPECIALIZADOS PARA CONSTRUÇÃO DE DOIS PONTOS DE ONIBUS NA ZONA RURAL DO MUNICIPIO DE VISTA SERRANA – PB, nas condições estabelecidas no Termo de Referência.

DECLARAÇÃO

Conforme solicitado, declaramos haver previsão de dotação apropriada no orçamento vigente para a devida execução do objeto a ser contratado ficando, portanto, demonstrada, pela reserva orçamentária que neste ato foi realizada, a compatibilidade da previsão desses recursos com o compromisso a ser assumido:

Recursos não Vinculados de Impostos:04.00 SECREATRIA DE INFRA–ESTRUTURA
15 451 0046 1015 Pavimentação de Ruas
Objetivo: Pavimentar ruas do município
Fonte : 1500.0000 Recursos não Vinculados de Impostos
224 4.4.90.51 00 1500.0000 OBRAS E INSTALAÇÕES

Vista Serrana - PB, 18 de Julho de 2025.

Querubina da Nóbrega Dias

QUERUBINA DA NÓBREGA DIAS
Secretaria de Fazenda, Finanças e Tesouraria

Previsão Orçamentária. Doc. 119801/25. Data: 23/09/2025 09:56. Responsável: Denis Garcia Xavier.
Impresso por convidado em 30/09/2025 20:33. Validação: 2C24.442A.2894.7082.87F3.4F0E.0422.93EE.

MUNICÍPIO DE VISTA SERRANA
Fls._____
CPL

ESTADO DA PARAIBA
MUNICIPIO DE VISTA SERRANA
CNPJ. 09151598/0001-94

TERMO DE REFERÊNCIA

1.0.DO OBJETO

1.1.Constitui objeto do presente Termo de Referência a pretensa: a CONTRATAÇÃO DE SERVIÇOS ESPECIALIZADOS PARA CONSTRUÇÃO DE DOIS PONTOS DE ONIBUS NA ZONA RURAL DO MUNICIPIO DE VISTA SERRANA – PB, nas condições estabelecidas no Termo de Referência.

1.2.A contratação do serviço, objeto deste termo de referência, deverá considerar os seguintes normativos: Lei Federal nº 14.133, de 1º de Abril de 2021; decreto n.º 12.343/24, Lei Complementar nº 123, de 14 de Dezembro de 2006; e legislação pertinente, consideradas as alterações posteriores das referidas normas.

1.3.Dessa forma, solicitamos apresenta propostas para a execuçao dos serviços no termo do art. 75 inc . I da lei 14133/2021.

Criterio de julgamento : menor preço global
Recebimento das propostas ate: 25 de julho de 2025 as 11:59
LOCAL: vistaserranacpl@gmail.com

ITEM	DESCRIÇAO DO ITEM	UNID	QUANT.	VALOR UNITARIO	VALOR TOTAL
1	SERVIÇOS PRELIMINARES	SV	1	3.515,64	3.515,64
2	PONTO DE ONIBUS 1	SV	1	60.716,76	60.716,76
3	PONTO DE ONIBUS 2	SV	1	60.716,76	60.716,76
				Soma	124.949,16

2.0 DO ORÇAMENTOS:

2.1 O interessado devera encaminhar o orçamento para os setor de licitaçao atraves do e-mail: vistaserranacpl@gmail.com, ate o dia 13/06/2025
2.2 A proponente deverar enviar a proposta indicada no anexo I do presente termo, em consonancia com o respectivo projeto e as especificaçoes constantes deste instrumento e seus elementos, em papel timbrado da empresa, quando for o caso, assinada por seu representante legal,contendo todas as informaçoes, devendo ser acompanhada de:

- ✓ Planilha Orçamentaria;
- ✓ Memoria de calculo;
- ✓ Composiçoes analiticas de preço unitario;
- ✓ Encargos Sociais sobre a mao de obra;
- ✓ Composiçao do BDI;

Projeto básico ou termo de referência, conform... Doc. 119801/25. Data: 23/09/2025 09:56. Responsável: Denis Garcia Xavier.
Impresso por convidado em 30/09/2025 20:33. Validação: 83A2.C50D.A75A.2E45.B1B7.A9CD.6646.DF6D.

ESTADO DA PARAIBA
MUNICIPIO DE VISTA SERRANA
CNPJ. 09151598/0001-94

MUNICÍPIO DE VISTA SERRANA
Fls._____
CPL

- ✓ Cronograma fisico financeiro;
- ✓ Declaraçao de que cumpre os requisitos de regularidade juridica e fiscal, capacidade tecnica, e sendo considerada como detentora do menor valor por preço global, apresentara a documentaçao indicada no item ... deste instrumento.

2.3 Sera cotado um único preço para cada item, com utilizaçao de dusas casas decimais.
2.4 Planilha de quantitativos e preços e o cronograma fisico-financeiro deverao ser assinadas por responsavel tecnico da empresa . Propostas que apresentem o mesmo responsavel tecnico serao desclassificadas.
2.5 A proposta devera ser redigida em ligua portuguesa e em moeda nacional, elaborada com clareza, sem alternativas, rasuras, emendas e /ou entrelinhas.
2.6 Suas folhas rubricadas e a ulltima datada e assinada pelo responsavel, com indicaçao do valor total da proposta em algarismos, dos prazao de execuçao dos serviços, das condiçoes de pagamento, da sua validade que não podera ser inferior a 60 dias, e outras informaçoes e observaçoes pertinentes que o licitante julgar necessarias.
2.7 Existindo discrepancia entre o preço unitario e o valor total, resultado da multiplicaçao do preço unitario pela quantidade, o preço unitario prevalecera.
Sera desclassificada a proposta que deixar de atender as disposiçoes deste instrumento.
2.8 Na oferta das propostas deve esta incluso o valor de todas as taxas e tributos.

3.0 DA EXECUÇAO :

3.1 O Prazo maximo para a execuçao do objeto ora licitado, conforme suas caracteristicas e as necessidades do contratante, que admite prorrogaçao nos casos previstos na Lei , esta abaixo indicado e sera considerado a partir da emissao da ordem de serviço:
Inicio: 3 dias
3.2 Coclusao conforme o cronograma fisico fiananceiro.
3.3O prazo de vigencia do correspondente contrato sera determinado por tres meses considerado da data de sua assinatura.

4.0 .JUSTIFICATIVA
4.1.Para a contratação:
A dispensa de licitação está amparada pelo Art. 75, inciso I, da Lei nº 14.133/2021, que prevê a contratação direta quando o valor estimado da contratação for de até R$ 125.451,15 (Cento e vinte e cinco mil, quatrocentos e cinquenta e um reais e quinze centavos) para obras e serviços de engenharia, desde que devidamente justificado.
4.2 A escolha pela contratação direta, via dispensa de licitação, decorre dos seguintes fatores: O valor global estimado da contratação, conforme planilha orçamentária anexa, é de R$ 124.949,14(Cento e vinte e quatro mil,

Projeto básico ou termo de referência, conform... Doc. 119801/25. Data: 23/09/2025 09:56. Responsável: Denis Garcia Xavier.
Impresso por convidado em 30/09/2025 20:33. Validação: 83A2.C50D.A75A.2E45.B1B7.A9CD.6646.DF6D.

MUNICÍPIO DE VISTA SERRANA
Fls._____
CPL

novecedntos e quarenta e nove reais e quatorze centavos) sendo que o serviço de maior valor unitário não ultrapassa o limite previsto para dispensa.
4.3 A urgência na execução dos serviços é motivada pela necessidade de atender demandas imediatas da comunidade local e evitar maiores transtornos, como deterioração das vias e prejuízos à mobilidade.

4.4 A contratação direta possibilitará maior agilidade no atendimento à necessidade pública, alinhando-se aos princípios de eficiência e economicidade.

4.5.Para a estimativa de quantitativo:

4.5.1 A estimativa dos quantitativos de pavimentação foi elaborada com base nas diretrizes técnicas e metodológicas recomendadas, levando em consideração os seguintes elementos:

4.5.2 Projeto Técnico: Os dados foram obtidos a partir do projeto de engenharia e planilhas orçamentárias elaboradas, com detalhamento das dimensões das vias a serem pavimentadas, conforme levantamento em campo.

4.5.3 Referência de Custos: Os custos unitários foram estabelecidos com base no Sistema Nacional de Pesquisa de Custos e Índices da Construção Civil (SINAPI), assegurando parâmetros atualizados e adequados ao mercado..

4.5.4 O valor global estimado da contratação foi obtido com base nos custos referenciais do SINAPI, garantindo transparência e adequação às práticas de mercado.

5.0 DO TRATAMENTO DIFERENCIADO PARA ME/EPP

4.1.Na referida contratação será concedido tratamento diferenciado e simplificado para as Microempresas e Empresas de Pequeno Porte, nos limites previstos da Lei 123/06, consideradas as hipóteses e condições determinadas no Art. 4º, da Lei 14.133/21; inclusive nos termos das disposições contidas nos Arts. 47 e 48, por estar presente a exceção prevista no inciso IV, do Art. 49, da Lei 123/06: Licitação dispensável - Art. 75, I, da Lei 14.133/21.

6.0.DAS OBRIGAÇÕES DO CONTRATANTE

6.1 Exigir o cumprimento de todas as obrigações assumidas pelo Contratado, de acordo com o contrato e seus anexos;
6.2 Receber o objeto no prazo e condições estabelecidas no Termo de Referência;
6.3 Notificar o Contratado, por escrito, sobre vícios, defeitos ou incorreções verificadas no objeto fornecido, para que seja por ele substituído, reparado ou corrigido, no total ou em parte, às suas expensas;

Projeto básico ou termo de referência, conform... Doc. 119801/25. Data: 23/09/2025 09:56. Responsável: Denis Garcia Xavier.
Impresso por convidado em 30/09/2025 20:33. Validação: 83A2.C50D.A75A.2E45.B1B7.A9CD.6646.DF6D.

MUNICÍPIO DE VISTA SERRANA
Fls._____
CPL

6.4 Acompanhar e fiscalizar a execução do contrato e o cumprimento das obrigações pelo Contratado;
6.5 Efetuar o pagamento ao Contratado do valor correspondente ao fornecimento do objeto, no prazo, forma e condições estabelecidos no presente Contrato;
6.6 Aplicar ao Contratado sanções motivadas pela inexecução total ou parcial do Contrato;
6.7 Explicitamente emitir decisão sobre todas as solicitações e reclamações relacionadas à execução do presente Contrato, ressalvados os requerimentos manifestamente impertinentes, meramente protelatórios ou de nenhum interesse para a boa execução do ajuste.
6.8 Concluída a instrução do requerimento, a Administração terá o prazo de 05 dias para decidir, admitida a prorrogação motivada por igual período.
6.9 Comunicar o Contratado na hipótese de posterior alteração do projeto pelo Contratante, no caso do art. 93, §2º, da Lei nº 14.133/21.

7.0.DAS OBRIGAÇÕES DO CONTRATADO

7 1. O Contratado deve cumprir todas as obrigações constantes deste Contrato, em seus anexos, assumindo como exclusivamente seus os riscos e as despesas decorrentes da boa e perfeita execução do objeto, observando, ainda, as obrigações a seguir dispostas:
7.2 manter preposto aceito pela Administração no local da obra ou do serviço para representá-lo na execução do contrato.
7.3 A indicação ou a manutenção do preposto da empresa poderá ser recusada pelo órgão ou entidade, desde que devidamente justificada, devendo a empresa designar outro para o exercício da atividade.
7.4 Atender às determinações regulares emitidas pelo fiscal do contrato ou autoridade superior (art. 137, II);
7.5 Alocar os empregados necessários, com habilitação e conhecimento adequados, ao perfeito cumprimento das cláusulas deste contrato, fornecendo os materiais, equipamentos, ferramentas e utensílios demandados, cuja quantidade, qualidade e tecnologia deverão atender às recomendações de boa técnica e a legislação de regência;
7.6 Reparar, corrigir, remover, reconstruir ou substituir, às suas expensas, no total ou em parte, no prazo fixado pelo fiscal do contrato, os serviços nos quais se verificarem vícios, defeitos ou incorreções resultantes da execução ou dos materiais empregados;
7.7 Responsabilizar-se pelos vícios e danos decorrentes da execução do objeto, bem como por todo e qualquer dano causado à Administração ou terceiros, não reduzindo essa responsabilidade a fiscalização ou o acompanhamento da execução contratual pelo Contratante, que ficará autorizado a descontar dos pagamentos devidos ou da garantia, caso exigida no edital, o valor correspondente aos danos sofridos;
7.8 Não contratar, durante a vigência do contrato, cônjuge, companheiro ou parente em linha reta, colateral ou por afinidade, até o terceiro grau, de

Projeto básico ou termo de referência, conform... Doc. 119801/25. Data: 23/09/2025 09:56. Responsável: Denis Garcia Xavier.
Impresso por convidado em 30/09/2025 20:33. Validação: 83A2.C50D.A75A.2E45.B1B7.A9CD.6646.DF6D.

MUNICÍPIO DE VISTA SERRANA
Fls._____
CPL

dirigente do contratante ou do Fiscal ou Gestor do contrato, nos termos do artigo 48, parágrafo único, da Lei nº 14.133, de 2021;

7.9 a empresa contratada deverá entregar ao setor responsável pela fiscalização do contrato, até o dia trinta do mês seguinte ao da prestação dos serviços, os documentos de comprovaçao da regualaridade fiscal.

7.10 Responsabilizar-se pelo cumprimento das obrigações previstas em Acordo, Convenção, Dissídio Coletivo de Trabalho ou equivalentes das categorias abrangidas pelo contrato, por todas as obrigações trabalhistas, sociais, previdenciárias, tributárias e as demais previstas em legislação específica, cuja inadimplência não transfere a responsabilidade ao Contratante;

7.11 Comunicar ao Fiscal do contrato, no prazo de 24 (vinte e quatro) horas, qualquer ocorrência anormal ou acidente que se verifique no local dos serviços.

7.12 Prestar todo esclarecimento ou informação solicitada pelo Contratante ou por seus prepostos, garantindo-lhes o acesso, a qualquer tempo, ao local dos trabalhos, bem como aos documentos relativos à execução do empreendimento.

7.13 Paralisar, por determinação do Contratante, qualquer atividade que não esteja sendo executada de acordo com a boa técnica ou que ponha em risco a segurança de pessoas ou bens de terceiros.

7.14 Promover a guarda, manutenção e vigilância de materiais, ferramentas, e tudo o que for necessário à execução do objeto, durante a vigência do contrato.

7.15 Conduzir os trabalhos com estrita observância às normas da legislação pertinente, cumprindo as determinações dos Poderes Públicos, mantendo sempre limpo o local dos serviços e nas melhores condições de segurança, higiene e disciplina.

7.16 Submeter previamente, por escrito, ao Contratante, para análise e aprovação, quaisquer mudanças nos métodos executivos que fujam às especificações do memorial descritivo ou instrumento congênere.

7.17 Não permitir a utilização de qualquer trabalho do menor de dezesseis anos, exceto na condição de aprendiz para os maiores de quatorze anos, nem permitir a utilização do trabalho do menor de dezoito anos em trabalho noturno, perigoso ou insalubre;

7.18 Manter durante toda a vigência do contrato, em compatibilidade com as obrigações assumidas, todas as condições exigidas para habilitação na licitação, ou para qualificação, na contratação direta;

7.19 Cumprir, durante todo o período de execução do contrato, a reserva de cargos prevista em lei para pessoa com deficiência, para reabilitado da Previdência Social ou para aprendiz, bem como as reservas de cargos previstas na legislação (art. 116);

7.20 Comprovar a reserva de cargos a que se refere a cláusula acima, no prazo fixado pelo fiscal do contrato, com a indicação dos empregados que preencheram as referidas vagas (art. 116, parágrafo único);

7.21 Guardar sigilo sobre todas as informações obtidas em decorrência do cumprimento do contrato;

Projeto básico ou termo de referência, conform... Doc. 119801/25. Data: 23/09/2025 09:56. Responsável: Denis Garcia Xavier.
Impresso por convidado em 30/09/2025 20:33. Validação: 83A2.C50D.A75A.2E45.B1B7.A9CD.6646.DF6D.

MUNICÍPIO DE VISTA SERRANA
Fls._____
CPL

7.22 Arcar com o ônus decorrente de eventual equívoco no dimensionamento dos quantitativos de sua proposta, inclusive quanto aos custos variáveis decorrentes de fatores futuros e incertos, devendo complementá-los, caso o previsto inicialmente em sua proposta não seja satisfatório para o atendimento do objeto da contratação, exceto quando ocorrer algum dos eventos arrolados no art. 124, II, d, da Lei nº 14.133, de 2021.
7.23 Cumprir, além dos postulados legais vigentes de âmbito federal, estadual ou municipal, as normas de segurança do Contratante;

8.0.DO REAJUSTAMENTO EM SENTIDO AMPLO – REPACTUAÇÃO

8.1.Os preços contratados são fixos e irreajustáveis no prazo de um ano.
8.2.Dentro do prazo de vigência da contratação e mediante solicitação do Contratado, os preços poderão sofrer reajuste após o interregno de um ano, na mesma proporção da variação verificada no Índice Nacional da Construção Civil – INCC acumulado, tomando–se por base o mês do orçamento estimado, exclusivamente para as obrigações iniciadas e concluídas após a ocorrência da anualidade.

8.3.Nos reajustes subsequentes ao primeiro, o interregno mínimo de um ano será contado a partir dos efeitos financeiros do último reajuste.
8.4.No caso de atraso ou não divulgação do índice de reajustamento, o Contratante pagará ao Contratado a importância calculada pela última variação conhecida, liquidando a diferença correspondente tão logo seja divulgado o índice definitivo. Fica o Contratado obrigado a apresentar memória de cálculo referente ao reajustamento de preços do valor remanescente, sempre que este ocorrer.
8.5.Nas aferições finais, o índice utilizado para reajuste será, obrigatoriamente, o definitivo.
8.6.Caso o índice estabelecido para reajustamento venha a ser extinto ou de qualquer forma não possa mais ser utilizado, será adotado, em substituição, o que vier a ser determinado pela legislação então em vigor.
8.7.Na ausência de previsão legal quanto ao índice substituto, as partes elegerão novo índice oficial, para reajustamento do preço do valor remanescente, por meio de termo aditivo.
8.8.O registro da variação do valor contratual para fazer face ao reajuste de preços poderá ser realizado por simples apostila.
8.9.O prazo para resposta ao pedido de restabelecimento do equilíbrio econômico–financeiro, quando for o caso, será de até um mês, contado da data do fornecimento da documentação comprobatória do fato imprevisível ou previsível de consequência incalculável, observadas as disposições dos Arts. 124 a 136, da Lei 14.133/21.
8.10 O reajuste será realizado por apostilamento.

9.0.DO PAGAMENTO

Projeto básico ou termo de referência, conform... Doc. 119801/25. Data: 23/09/2025 09:56. Responsável: Denis Garcia Xavier.
Impresso por convidado em 30/09/2025 20:33. Validação: 83A2.C50D.A75A.2E45.B1B7.A9CD.6646.DF6D.

MUNICÍPIO DE VISTA SERRANA
Fls._____
CPL

9.1.O pagamento será realizado mediante processo regular e em observância às normas e procedimentos adotados, bem como as disposições dos Arts. 141 a 146 da Lei 14.133/21; da seguinte maneira: Para ocorrer no prazo de trinta dias, contados do período de adimplemento.
9.2 O pagamento será efetuado no prazo máximo de até 10 (dez) dias, contados do recebimento da Nota Fiscal/Fatura.
9.3 Considera-se ocorrido o recebimento da nota fiscal ou fatura quando o órgão contratante atestar a execução do objeto do contrato.

10.0.DA VERIFICAÇÃO DA HABILITAÇAO JURIDICA, REGULARIDADE FISCAL E TRABALHISTA, QUALIFICAÇÃO TÉCNICA E ECONÔMICO-FINANCEIRA

I. Relativa Habilitação Jurídica

a) Ato constitutivo, estatuto ou contrato social em vigor, devidamente registrado, em se tratando de **Sociedades Comerciais**, deverão apresentar devidamente registrados no Órgão de Registro do Comércio local de sua sede os respectivos Contratos Sociais e todas as suas alterações subsequentes ou o respectivo instrumento de Consolidação Contratual em vigor, com as posteriores alterações, se houver;
b) As participantes, em se tratando de **Sociedades Civis**, deverão apresentar os seus respectivos Atos Constitutivos e todas as alterações subsequentes em vigor, devidamente inscritos no Cartório de Registro Civil, acompanhados de prova da diretoria em exercício;
c) As participantes, em se tratando de **Sociedades por Ações**, deverão apresentar as publicações nos Diários Oficiais dos seus respectivos Estatutos Sociais em vigor, acompanhados dos documentos de eleição de seus administradores.
d) No caso de **empresário individual**, inscrição no Registro Público de Empresas Mercantis;
e) Para as sociedades empresárias ou empresas individuais de responsabilidade limitada - EIRELI: ato constitutivo, estatuto ou contrato social em vigor, devidamente registrado na Junta Comercial da respectiva sede, acompanhado de documento comprobatório de seus administradores;
f) Em se tratando de Microempreendedor Individual – MEI: Certificado da Condição de Microempreendedor Individual - CCMEI, cuja aceitação ficará condicionada à verificação da autenticidade no sítio www.portaldoempreendedor.gov.br;
g) CPF e RG do administrador.

II- Relativos A Regularidade Fiscal E Trabalhista

a) **Prova de Inscrição no Cadastro Nacional de Pessoa Jurídica (CNPJ)** emitido pela Secretaria da Receita Federal;
b) **Prova de regularidade com a Fazenda Nacional, relativos aos Tributos federal**, inclusive contribuições previdenciárias, tanto no âmbito Federal quanto

Projeto básico ou termo de referência, conform... Doc. 119801/25. Data: 23/09/2025 09:56. Responsável: Denis Garcia Xavier.
Impresso por convidado em 30/09/2025 20:33. Validação: 83A2.C50D.A75A.2E45.B1B7.A9CD.6646.DF6D.

MUNICÍPIO DE VISTA SERRANA
Fls._____
CPL

no âmbito d procuradoria da Fazenda Nacional.
c) **Prova de regularidade para com a Fazenda Estadual (relativa ao ICMS),**
d) **Prova de regularidade para com a Fazenda Municipal** do domicílio ou sede da interessada,
e) **Prova de regularidade relativa ao Fundo de Garantia do Tempo de Serviço – FGTS**: Certidão de Regularidade de Situação - CRF, emitida pela Caixa Econômica Federal;
f) **Prova de inexistência de débitos inadimplidos perante a Justiça do Trabalho**, mediante a apresentação de certidão negativa, nos termos do Título VII-A da Consolidação das Leis do Trabalho.
g) **Inscrição no cadastro de contribuintes estadual e/ou municipal**, se houver, relativo ao domicílio ou sede do licitante, pertinente ao seu ramo de atividade e compatível com o objeto contratual;

III- Relativos a Capacidade Econômico-Financeira
a. Certidão Negativa de Falência ou Concordata expedida pelo distribuidor da sede da pessoa jurídica,
h) d.1.) a certidão, referida na alínea anterior, que não estiver mencionando explicitamente o prazo de validade, somente será aceita com o prazo máximo de 30 (trinta) dias, contados da data de sua emissão

IV-. Relativos a Capacidade Técnica

a. – Certidão de regularidade expedida pelo Conselho Regional de Engenharia, Arquitetura e Agronomia (CREA) ou pelo Conselho de Arquitetura e Urbanismo – CAU, da região a que estiverem vinculados, em plena validade, comprovando estarem aptos ao desempenho das atividades pertinentes e compatíveis com o objeto da presente Licitação, conforme art. 59, da Lei n.º 5.194, de 24 de dezembro de 1966 e art. 67 da Lei n.º 14.133/2021, da licitante e seus responsáveis técnicos;
b. Atestado de capacidade técnico devidamente acompanhados da respectiva Certidão de Acervo Técnico – CAT, expedida por esses Conselhos, que comprove que a **licitante** tenha executado para órgão ou entidade da Administração Pública direta ou indireta, federal, estadual, municipal ou do Distrito Federal, ou, ainda, para empresas privadas, atividades semelhantes às do objeto deste Termo de referencia.

11.0.DO CRITÉRIO DE ACEITAÇÃO DO OBJETO
11.1.Executada a presente contratação e observadas as condições de adimplemento das obrigações pactuadas, os procedimentos e condições para receber o seu objeto pelo Contratante obedecerão, conforme o caso, às disposições do Art. 140, da Lei 14.133/21.

11.2.Por se tratar de serviço, a assinatura do termo detalhado de recebimento provisório, se dará pelas partes, quando verificado o cumprimento das

Projeto básico ou termo de referência, conform... Doc. 119801/25. Data: 23/09/2025 09:56. Responsável: Denis Garcia Xavier.
Impresso por convidado em 30/09/2025 20:33. Validação: 83A2.C50D.A75A.2E45.B1B7.A9CD.6646.DF6D.

MUNICÍPIO DE VISTA SERRANA
Fls._____
CPL

exigências de caráter técnico, até 15 (quinze) dias da comunicação escrita do Contatado. No caso do termo detalhado de recebimento definitivo, será emitido e assinatura pelas partes, apenas após o decurso do prazo de observação ou vistoria, que comprove o atendimento das exigências contratuais, não podendo esse prazo ser superior a 90 (noventa) dias, salvo em casos excepcionais, devidamente justificados.

12.0.DOS PROCEDIMENTOS DE FISCALIZAÇÃO E GERENCIAMENTO

12.1.Serão designados pelo Contratante representantes com atribuições de Gestor e Fiscal do contrato, nos termos do Art. 117, da Lei 14.133/21, especialmente para acompanhar e fiscalizar a sua execução, respectivamente, permitida a contratação de terceiros para assistência e subsídio de informações pertinentes a essas atribuições.

13.0.DAS SANÇÕES ADMINISTRATIVAS

13.1.O licitante ou o Contratado será responsabilizado administrativamente, facultada a defesa no prazo legal do interessado, pelas infrações previstas no Art. 155, da Lei 14.133/21 e serão aplicadas, na forma, condições, regras, prazos e procedimentos definidos nos Arts. 156 a 163, do mesmo diploma legal, as seguintes sanções: a – advertência aplicada exclusivamente pela infração administrativa de dar causa à inexecução parcial do contrato, quando não se justificar a imposição de penalidade mais grave; b – multa de mora de 0,5% (zero vírgula cinco por cento) aplicada sobre o valor do contrato, por dia de atraso injustificado na execução do objeto da contratação; c – multa de 10% (dez por cento) sobre o valor do contrato por qualquer das infrações administrativas previstas no referido Art. 155; d – impedimento de licitar e contatar no âmbito da Administração Pública direta e indireta do ente federativo que tiver aplicado a sanção, pelo prazo máximo de três anos, aplicada ao responsável pelas infrações administrativas previstas nos incisos II, III, IV, V, VI e VII do caput do referido Art. 155, quando não se justificar a imposição de penalidade mais grave; e – declaração de inidoneidade para licitar ou contratar no âmbito da Administração Pública direta e indireta de todos os entes federativos, pelo prazo mínimo de três anos e máximo de seis anos, aplicada ao responsável pelas infrações administrativas previstas nos incisos VIII, IX, X, XI e XII do caput do referido Art. 155, bem como pelas infrações administrativas previstas nos incisos II, III, IV, V, VI e VII do caput do mesmo artigo que justifiquem a imposição de penalidade mais grave que a sanção referida no § 4º do referido Art. 156; f – aplicação cumulada de outras sanções previstas na Lei 14.133/21.

13.2.Se o valor da multa ou indenização devida não for recolhido no prazo de 15 dias após a comunicação ao Contratado, será automaticamente descontado da primeira parcela do pagamento a que o Contratado vier a fazer jus, acrescido de juros moratórios de 1% (um por cento) ao mês, ou, quando for o caso, cobrado judicialmente.

Projeto básico ou termo de referência, conform... Doc. 119801/25. Data: 23/09/2025 09:56. Responsável: Denis Garcia Xavier.
Impresso por convidado em 30/09/2025 20:33. Validação: 83A2.C50D.A75A.2E45.B1B7.A9CD.6646.DF6D.

ESTADO DA PARAIBA
MUNICIPIO DE VISTA SERRANA
CNPJ. 09151598/0001-94

MUNICÍPIO DE VISTA SERRANA
Fls._____
CPL

14.0.DA COMPENSAÇÃO FINANCEIRA

14.1.Nos casos de eventuais atrasos de pagamento nos termos deste instrumento, e desde que o Contratado não tenha concorrido de alguma forma para o atraso, será admitida a compensação financeira, devida desde a data limite fixada para o pagamento até a data correspondente ao efetivo pagamento da parcela. Os encargos moratórios devidos em razão do atraso no pagamento serão calculados com utilização da seguinte fórmula: EM = N × VP × I, onde: EM = encargos moratórios; N = número de dias entre a data prevista para o pagamento e a do efetivo pagamento; VP = valor da parcela a ser paga; e I = índice de compensação financeira, assim apurado: I = (TX ÷ 100) ÷ 365, sendo TX = percentual do IPCA–IBGE acumulado nos últimos doze meses ou, na sua falta, um novo índice adotado pelo Governo Federal que o substitua. Na hipótese do referido índice estabelecido para a compensação financeira venha a ser extinto ou de qualquer forma não possa mais ser utilizado, será adotado, em substituição, o que vier a ser determinado pela legislação então em vigor.

15.0 DA DOTAÇAO ORÇAMENTARIA:

04.00 SECREATRIA DE INFRA-ESTRUTURA
15 451 0046 1015 Pavimentação de Ruas
Objetivo: Pavimentar ruas do município
Fonte : 1500.0000 Recursos não Vinculados de Impostos
224 4.4.90.51 00 1500.0000 OBRAS E INSTALAÇÕES

16.0 DA EXTINÇÃO CONTRATUAL (art. 92, XIX)

1 6.1O contrato pode ser extinto antes de cumpridas as obrigações nele estipuladas, ou antes do prazo nele fixado, por algum dos motivos previstos no artigo 137 da NLLC, bem como amigavelmente, assegurados o contraditório e a ampla defesa.
16.2 Nesta hipótese, aplicam-se também os artigos 138 e 139 da mesma Lei.
16.3 A alteração social ou modificação da finalidade ou da estrutura da empresa não ensejará rescisão se não restringir sua capacidade de concluir o contrato.
a operação implicar mudança da pessoa jurídica contratada, deverá ser formalizado termo aditivo para alteração subjetiva.
16.4 O termo de rescisão, sempre que possível, será precedido:
16.4.1 Balanço dos eventos contratuais já cumpridos ou parcialmente cumpridos;
16.4.2 Relação dos pagamentos já efetuados e ainda devidos;
16.4.3 Indenizações e multas.

17 ALTERAÇÕES

17.1. Eventuais alterações contratuais reger-se-ão pela disciplina dos arts. 124 e seguintes da Lei nº 14.133, de 2021.

Projeto básico ou termo de referência, conform... Doc. 119801/25. Data: 23/09/2025 09:56. Responsável: Denis Garcia Xavier.
Impresso por convidado em 30/09/2025 20:33. Validação: 83A2.C50D.A75A.2E45.B1B7.A9CD.6646.DF6D.

MUNICÍPIO DE VISTA SERRANA
Fls._____
CPL

ESTADO DA PARAIBA
MUNICIPIO DE VISTA SERRANA
CNPJ. 09151598/0001-94

17.2. O CONTRATADO é obrigada a aceitar, nas mesmas condições contratuais, os acréscimos ou supressões que se fizerem necessários, até o limite de 25% (vinte e cinco por cento) do valor inicial atualizado do contrato.
17.3. As supressões resultantes de acordo celebrado entre as partes contratantes poderão exceder o limite de 25% (vinte e cinco por cento) do valor inicial atualizado do termo de contrato.
17.4. Registros que não caracterizam alteração do contrato podem ser realizados por simples apostila, dispensada a celebração de termo aditivo, na forma do art. 136 da Lei nº 14.133, de 2021.

18. DA DIVULGAÇAO ATRAVES DO SITIO ELETRONICO OFICIAL

18.1 Em cumprimento a lei 14133/2021, o sitio eletronico oficial da prefeitura municipal de Vista Serrana e o seguinte https://vistaserrana.pb.gov.br. A presemte manisfetaçao de interesse em obter propostas atarves do presente instrumento sera divulgada atraves do site oficial da Prefeitura municipal de vista serrana, meio do portal de transparencia , conforme preve no § 3º do art.75 da lei 14.133/2021, com o objetivo de viabilizar a seleçao da proposta mais vantajosa para administraçao municipal.

Vista Serrana - PB, 21 de julho de 2025

AMERICO GOMES XAVIER
Secretário de Infraestrutura

Maria Irismar Pereira Soares
Responsavel pelo Termo de referencia

Projeto básico ou termo de referência, conform... Doc. 119801/25. Data: 23/09/2025 09:56. Responsável: Denis Garcia Xavier.
Impresso por convidado em 30/09/2025 20:33. Validação: 83A2.C50D.A75A.2E45.B1B7.A9CD.6646.DF6D.

RECIBO DE PROTOCOLO

O Tribunal de Contas do Estado da Paraíba certifica que em 23/09/2025 às 09:56:08 foi protocolizado o documento sob o Nº 119801/25 da subcategoria Licitações , exercício 2025, referente a(o) Prefeitura Municipal de Vista Serrana, mediante o recebimento de informações/arquivos eletrônicos encaminhados por Denis Garcia Xavier.

Jurisdicionado: Prefeitura Municipal de Vista Serrana
Número da Licitação: 00013/2025
Órgão de Publicação: Jornal Oficial do Município
Data de Homologação: 30/07/2025
Responsável pela Homologação: Prefeitura Municipal de Vista Serrana
Modalidade: Dispensa (Lei Nº 14.133/2021)
Regime de Execução: Empreitada por preço global
Tipo do Objeto: Obras e Serviços de engenharia
Valor: R$ 123.000,00
Fontes de Recursos: Recursos não Vinculados de Impostos (500), Outros Recursos Vinculados (899), Outros Recursos não Vinculados (501).
Objeto: CONTRATAÇÃO DE SERVIÇOS ESPECIALIZADOS PARA CONSTRUÇÃO DE DOIS PONTOS DE ÔNIBUS NA ZONA RURAL DO MUNICÍPIO DE VISTA SERRANA - PB.

[INFORMAÇÃO DO SISTEMA] Envio Fora do Prazo: Sim
[INFORMAÇÃO DO SISTEMA] Nº de Dias Fora do Prazo: 43
Proposta 1 - Valor da Proposta: R$ 123.000,00
Proposta 1 - Proponente Pessoa Jurídica (Nome): Valiare Engenharia Ltda
Proposta 1 - Proponente Pessoa Jurídica (CNPJ): 56.426.201/0001-00
Proposta 1 - Situação: Vencedora

Documento	Informado?	Autenticação
Análise jurídica da contratação	Sim	70d9e24125651eaa5aead26fd6b7e078
Autorização da autoridade competente	Sim	dade993692d948c785859ca2ec305a4e
Estimativa da despesa	Sim	83a2c50da75a2e45b1b7a9cd6646df6d
Estudo Técnico Preliminar	Sim	b5b37304e8e2fbc07c4ffbeb9ac1d508
Formalização de demanda	Sim	a390017858939f10a7d5a3dfe23f026b
Justificativa de preço	Sim	dce6117b6fe0b03b02f18b8c76161f93
Justificativa para a escolha do contratado	Sim	ac24a9c283ff2fb3fb855fb077f7b243
Previsão Orçamentária	Sim	2c24442a2894708287f34f0e042293ee
Projeto básico ou termo de referência, conforme o caso	Sim	83a2c50da75a2e45b1b7a9cd6646df6d
Proposta 1 - Proposta e Anexos - Valiare Engenharia Ltda	Sim	2e042b1d9e39a336a9d33eaafdd3119f

João Pessoa, 23 de Setembro de 2025

Assinado Eletronicamente
conforme LC 192/2024 e Regimento Interno - RN-TC nº 07/2024

Sistema de Processo Eletrônico do TCE-PB

RECIBO PROTOCOLO. Doc. 119801/25. Data: 23/09/2025 09:56. Responsável: tramita.
Impresso por convidado em 30/09/2025 20:33. Validação: 3852.F118.286B.C046.45CA.E220.16D5.96AC.

MUNICÍPIO DE VISTA SERRANA
Fls._____
CPL

ESTADO DA PARAIBA
MUNICIPIO DE VISTA SERRANA
CNPJ. 09151598/0001-94

CONTRATO ADMINISTRATIVO Nº 01.288/2025 QUE FAZEM ENTRE SI O MUNICIPIO DE VISTA SERRANA, E A EMPRESA VALIARE ENGENHARIA LTDA, PARA EXECUÇAO DOS SERVIÇOS DE OBRAS.

Pelo presente instrumento particular, de um lado o município de **VISTA SERRANA/PB**, entidade de Direito Público Interno, Órgão de Regime Jurídico Único, sediada á Rua Jeremias José do Nascimento, Centro, S/N – Prédio da Prefeitura Municipal de Vista Serrana - Estado da Paraíba, inscrita no Cadastro Nacional da Pessoa Jurídica do Ministério da Fazenda sob o nº; 09.151.598/0001-94, neste ato representada pelo Prefeito Municipal **EMMANUEL DA NÓBREGA DIAS**, brasileiro, casado, residente na Rua Fidelino Gomes de Farias, n° 102, Centro, Vista Serrana - PB, portador do RG nº 4.144144 SSDS/PB e CPF nº 703.556.184-50, infra-assinados doravante designada simplesmente **CONTRATANTE**, e do outro lado a empresa VALIARE ENGENHARIA LTDA, inscrito(a) no CNPJ/MF sob o nº 56.426.201/0001-00, sediado a Rua Josias Vieira de Figueiredo, 12, Maria Rachel, Sousa-PB, Cep- 58804-670,doravante designado CONTRATADO, neste ato representada por Maria da Conceiçao Araujo Pereira, portador do CPF nº. 119.467.224-80, RG. Nº. 414344-6 SSP-PB, engenheira civil com registro no crea de nº. 1621521648 tendo em vista o que consta no Processo administrativo nº 2025.190/2025 e em observância às disposições da Lei nº 14.133, de 2021 e da Instrução Normativa SEGES/ME nº 75, de 2021, resolvem celebrar o presente Termo de Contrato, decorrente da Dispensa de Licitação nº. 002/2025, mediante as cláusulas e condições a seguir enunciadas.

1. CLÁUSULA PRIMEIRA – OBJETO (art. 92, I e II)

O objeto do presente instrumento é a CONTRATAÇÃO DE SERVIÇOS ESPECIALIZADOS PARA CONSTRUÇÃO DE DOIS PONTOS DE ONIBUS NA ZONA RURAL DO MUNICIPIO DE VISTA SERRANA – PB, nas condições estabelecidas no Termo de Referência.

1.1. Objeto da contratação:

ITEM	DESCRIÇAO DO ITEM	UNID	QUANT.	VALOR	VALOR

Maria da Conceição Araujo Pereira

Contrato ou instrumento equivalente. Doc. 119801/25. Data: 23/09/2025 10:07. Responsável: Denis Garcia Xavier.
Impresso por convidado em 30/09/2025 20:33. Validação: 257C.1C3D.82E5.E248.71B9.6F5C.FB60.CAB5.

ESTADO DA PARAIBA
MUNICIPIO DE VISTA SERRANA
CNPJ. 09151598/0001-94

MUNICÍPIO DE VISTA SERRANA
Fls._____
CPL

				UNITARIO	TOTAL
01	SERVIÇOS PRELIMINARES	SV	01	3.460,74	3.460,74
02	PONTO DE ONIBUS 1	SV	01	59.769,63	59.769,63
03	PONTO DE ONIBUS 2	SV	01	59.769,63	59.769,63

1.2. São anexos a este instrumento e vinculam esta contratação, independentemente de transcrição:

1.2.1. O Termo de Referência que embasou a contratação;

1.2.2. A Proposta do Contratado; e

2. CLÁUSULA SEGUNDA – VIGÊNCIA E PRORROGAÇÃO.

2.1. O prazo de vigência da contratação são de seis meses, contados a parti da assinatura da ordem de serviços na forma do artigo 105 da Lei n° 14.133/2021.

3. CLÁUSULA TERCEIRA – MODELOS DE EXECUÇÃO E GESTÃO CONTRATUAIS (art. 92, IV, VII e XVIII)

3.1. O regime de execução contratual, o modelo de gestão, assim como os prazos e condições de conclusão, entrega, observação e recebimento definitivo constam no Termo de Referência, anexo a este Contrato.

4. CLÁUSULA QUARTA - SUBCONTRATAÇÃO

4.1. Não será admitida a subcontratação do objeto contratual.

5. CLÁUSULA QUINTA – PAGAMENTO (art. 92, V e VI)

5.1.1. O valor total da contratação é de R$ 123.000,00 (Cento e vinte e tres mil reais.)

5.1.2. No valor acima estão incluídas todas as despesas ordinárias diretas e indiretas decorrentes da execução do objeto, inclusive tributos e/ou impostos, encargos sociais, trabalhistas, previdenciários, fiscais e comerciais incidentes, taxa de administração, frete, seguro e outros necessários ao cumprimento integral do objeto da contratação.

5.2. **FORMA DE PAGAMENTO**

O pagamento será realizado mediante processo regular e em observância às normas e procedimentos adotados, bem como as disposições dos Arts. 141 a 146 da Lei 14.133/21; da seguinte maneira: Para ocorrer no prazo de trinta dias, contados do período de adimplemento.

Maria da Conceição Araújo Pereira

Contrato ou instrumento equivalente. Doc. 119801/25. Data: 23/09/2025 10:07. Responsável: Denis Garcia Xavier.
Impresso por convidado em 30/09/2025 20:33. Validação: 257C.1C3D.82E5.E248.71B9.6F5C.FB60.CAB5.

MUNICÍPIO DE VISTA SERRANA
Fls. _____
CPL

ESTADO DA PARAIBA
MUNICIPIO DE VISTA SERRANA
CNPJ. 09151598/0001-94

5.3. **PRAZO DE PAGAMENTO**

5.3.1. O pagamento será efetuado no prazo máximo de até 10 (dez) dias, contados do recebimento da Nota Fiscal/Fatura.

5.3.2. Considera-se ocorrido o recebimento da nota fiscal ou fatura quando o órgão contratante atestar a execução do objeto do contrato.

5.4. **CONDIÇÕES DE PAGAMENTO**

5.4.1. A emissão da Nota Fiscal/Fatura será precedida do recebimento definitivo do objeto da contratação, conforme disposto neste instrumento e/ou no Termo de Referência.

5.4.2. Quando houver glosa parcial do objeto, o contratante deverá comunicar a empresa para que emita a nota fiscal ou fatura com o valor exato dimensionado.

5.4.3. O setor competente para proceder o pagamento deve verificar se a Nota Fiscal ou Fatura apresentada expressa os elementos necessários e essenciais do documento, tais como:

a) o prazo de validade;

b) a data da emissão;

c) os dados do contrato e do órgão contratante;

d) o período respectivo de execução do contrato;

e) o valor a pagar; e

f) eventual destaque do valor de retenções tributárias cabíveis.

5.4.4. Havendo erro na apresentação da Nota Fiscal/Fatura, ou circunstância que impeça a liquidação da despesa, o pagamento ficará sobrestado até que o contratado providencie as medidas saneadoras. Nesta hipótese, o prazo para pagamento iniciar-se-á após a comprovação da regularização da situação, não acarretando qualquer ônus para o contratante;

5.4.5. A Nota Fiscal ou Fatura deverá ser obrigatoriamente acompanhada da comprovação da regularidade fiscal, mediante consulta aos sítios eletrônicos oficiais ou à documentação mencionada no art. 68 da Lei nº 14.133/2021.

Maria da Conceição Araújo Pereira

Contrato ou instrumento equivalente. Doc. 119801/25. Data: 23/09/2025 10:07. Responsável: Denis Garcia Xavier.
Impresso por convidado em 30/09/2025 20:33. Validação: 257C.1C3D.82E5.E248.71B9.6F5C.FB60.CAB5.

MUNICÍPIO DE VISTA SERRANA
Fls._____
CPL

ESTADO DA PARAIBA
MUNICIPIO DE VISTA SERRANA
CNPJ. 09151598/0001-94

5.4.6. Não havendo regularização ou sendo a defesa considerada improcedente, o contratante deverá comunicar aos órgãos responsáveis pela fiscalização da regularidade fiscal quanto à inadimplência do contratado, bem como quanto à existência de pagamento a ser efetuado, para que sejam acionados os meios pertinentes e necessários para garantir o recebimento de seus créditos.

5.4.7. Persistindo a irregularidade, o contratante deverá adotar as medidas necessárias à rescisão contratual nos autos do processo administrativo correspondente, assegurada ao contratado a ampla defesa.

5.4.8. Quando do pagamento, será efetuada a retenção tributária prevista na legislação aplicável.

5.4.8.1. Independentemente do percentual de tributo inserido na planilha, no pagamento serão retidos na fonte os percentuais estabelecidos na legislação vigente.

5.4.9. O contratado regularmente optante pelo Simples Nacional, nos termos da Lei Complementar nº 123, de 2006, não sofrerá a retenção tributária quanto aos impostos econtribuições abrangidos por aquele regime. No entanto, o pagamento ficará condicionado à apresentação de comprovação, por meio de documento oficial, de que faz jus ao tratamento tributário favorecido previsto na referida Lei Complementar.

6. CLÁUSULA SEXTA - REAJUSTE (art. 92, V)

6.1. Os preços contratados são fixos e irreajustáveis no prazo de um ano.

6.2. .Dentro do prazo de vigência da contratação e mediante solicitação do Contratado, os preços poderão sofrer reajuste após o interregno de um ano, na mesma proporção da variação verificada no Índice Nacional da Construção Civil – INCC acumulado, tomando-se por base o mês do orçamento estimado, exclusivamente para as obrigações iniciadas e concluídas após a ocorrência da anualidade.

6.3. Nos reajustes subsequentes ao primeiro, o interregno mínimo de um ano será contado a partir dos efeitos financeiros do último reajuste

Maria da Conceição Araújo Pereira

Contrato ou instrumento equivalente. Doc. 119801/25. Data: 23/09/2025 10:07. Responsável: Denis Garcia Xavier.
Impresso por convidado em 30/09/2025 20:33. Validação: 257C.1C3D.82E5.E248.71B9.6F5C.FB60.CAB5.

ESTADO DA PARAIBA
MUNICIPIO DE VISTA SERRANA
CNPJ. 09151598/0001-94

MUNICÍPIO DE VISTA SERRANA
Fls. _____
CPL

6.4. No caso de atraso ou não divulgação do índice de reajustamento, o Contratante pagará ao Contratado a importância calculada pela última variação conhecida, liquidando a diferença correspondente tão logo seja divulgado o índice definitivo. Fica o Contratado obrigado a apresentar memória de cálculo referente ao reajustamento de preços do valor remanescente, sempre que este ocorrer.

6.5. Nas aferições finais, o índice utilizado para reajuste será, obrigatoriamente, o definitivo

6.6. Caso o índice estabelecido para reajustamento venha a ser extinto ou de qualquer forma não possa mais ser utilizado, será adotado, em substituição, o que vier a ser determinado pela legislação então em vigor

6.7. Na ausência de previsão legal quanto ao índice substituto, as partes elegerão novo índice oficial, para reajustamento do preço do valor remanescente, por meio de termo aditivo

6.8. O registro da variação do valor contratual para fazer face ao reajuste de preços poderá ser realizado por simples apostila.

6.9. O prazo para resposta ao pedido de restabelecimento do equilíbrio econômico–financeiro, quando for o caso, será de até um mês, contado da data do fornecimento da documentação comprobatória do fato imprevisível ou previsível de consequência incalculável, observadas as disposições dos Arts. 124 a 136, da Lei 14.133/21.Na ausência de previsão legal quanto ao índice substituto, as partes elegerão novo índice oficial, para reajustamento do preço do valor remanescente, por meio de termo aditivo.

6.10. O reajuste será realizado por apostilamento.

7. CLÁUSULA SÉTIMA - OBRIGAÇÕES DO CONTRATANTE (art. 92, X, XI e XIV)

7.1. São obrigações do Contratante:

7.1.1. Exigir o cumprimento de todas as obrigações assumidas pelo Contratado, de acordo com o contrato e seus anexos;

7.1.2. Receber o objeto no prazo e condições estabelecidas no Termo de Referência;

Maria da Conceição Araújo Pereira

Contrato ou instrumento equivalente. Doc. 119801/25. Data: 23/09/2025 10:07. Responsável: Denis Garcia Xavier.
Impresso por convidado em 30/09/2025 20:33. Validação: 257C.1C3D.82E5.E248.71B9.6F5C.FB60.CAB5.

ESTADO DA PARAIBA
MUNICIPIO DE VISTA SERRANA
CNPJ. 09151598/0001-94

MUNICÍPIO DE VISTA SERRANA
Fls. _____
CPL

7.1.3. Notificar o Contratado, por escrito, sobre vícios, defeitos ou incorreções verificadas no objeto fornecido, para que seja por ele substituído, reparado ou corrigido, no total ou em parte, às suas expensas;

7.1.4. Acompanhar e fiscalizar a execução do contrato e o cumprimento das obrigações pelo Contratado;

7.1.5. Efetuar o pagamento ao Contratado do valor correspondente ao fornecimento do objeto, no prazo, forma e condições estabelecidos no presente Contrato;

7.1.6. Aplicar ao Contratado sanções motivadas pela inexecução total ou parcial do Contrato;

7.1.7. Explicitamente emitir decisão sobre todas as solicitações e reclamações relacionadas à execução do presente Contrato, ressalvados os requerimentos manifestamente impertinentes, meramente protelatórios ou de nenhum interesse para a boa execução do ajuste.

7.1.7.1. Concluída a instrução do requerimento, a Administração terá o prazo de 05 dias para decidir, admitida a prorrogação motivada por igual período.

7.1.8. Comunicar o Contratado na hipótese de posterior alteração do projeto pelo Contratante, no caso do art. 93, §2º, da Lei nº 14.133/21.

7.2. A Administração não responderá por quaisquer compromissos assumidos pelo Contratado com terceiros, ainda que vinculados à execução do contrato, bem como por qualquer dano causado a terceiros em decorrência de ato do Contratado, de seus empregados, prepostos ou subordinados.

8. CLÁUSULA OITAVA - OBRIGAÇÕES DO CONTRATADO (art. 92, XIV, XVI e XVII)

8.1. O Contratado deve cumprir todas as obrigações constantes deste Contrato, em seus anexos, assumindo como exclusivamente seus os riscos e as despesas decorrentes da boa e perfeita execução do objeto, observando, ainda, as obrigações a seguir dispostas:

Maria da Conceição Araújo Pereira

Contrato ou instrumento equivalente. Doc. 119801/25. Data: 23/09/2025 10:07. Responsável: Denis Garcia Xavier.
Impresso por convidado em 30/09/2025 20:33. Validação: 257C.1C3D.82E5.E248.71B9.6F5C.FB60.CAB5.

ESTADO DA PARAIBA
MUNICIPIO DE VISTA SERRANA
CNPJ. 09151598/0001-94

MUNICÍPIO DE VISTA SERRANA
Fls. _____
CPL

8.1.1. manter preposto aceito pela Administração no local da obra ou do serviço para representá-lo na execução do contrato.

8.1.1.1. A indicação ou a manutenção do preposto da empresa poderá ser recusada pelo órgão ou entidade, desde que devidamente justificada, devendo a empresa designar outro para o exercício da atividade.

8.1.2. Atender às determinações regulares emitidas pelo fiscal do contrato ou autoridade superior (art. 137, II);

8.1.3. Alocar os empregados necessários, com habilitação e conhecimento adequados, ao perfeito cumprimento das cláusulas deste contrato, fornecendo os materiais, equipamentos, ferramentas e utensílios demandados, cuja quantidade, qualidade e tecnologia deverão atender às recomendações de boa técnica e a legislação de regência;

8.1.4. Reparar, corrigir, remover, reconstruir ou substituir, às suas expensas, no total ou em parte, no prazo fixado pelo fiscal do contrato, os serviços nos quais se verificarem vícios, defeitos ou incorreções resultantes da execução ou dos materiais empregados;

8.1.5. Responsabilizar-se pelos vícios e danos decorrentes da execução do objeto, bem como por todo e qualquer dano causado à Administração ou terceiros, não reduzindo essa responsabilidade a fiscalização ou o acompanhamento da execução contratual pelo Contratante, que ficará autorizado a descontar dos pagamentos devidos ou da garantia, caso exigida no edital, o valor correspondente aos danos sofridos;

8.1.6. Não contratar, durante a vigência do contrato, cônjuge, companheiro ou parente em linha reta, colateral ou por afinidade, até o terceiro grau, de dirigente do contratante ou do Fiscal ou Gestor do contrato, nos termos do artigo 48, parágrafo único, da Lei nº 14.133, de 2021;

8.1.7. a empresa contratada deverá entregar ao setor responsável pela fiscalização do contrato, até o dia trinta do mês seguinte ao da prestação dos serviços, os documentos de comprovaçao da regualaridade fiscal.

8.1.8. Responsabilizar-se pelo cumprimento das obrigações previstas em Acordo, Convenção, Dissídio Coletivo de Trabalho ou equivalentes das

Maria da Conceição Araújo Pereira

Contrato ou instrumento equivalente. Doc. 119801/25. Data: 23/09/2025 10:07. Responsável: Denis Garcia Xavier.
Impresso por convidado em 30/09/2025 20:33. Validação: 257C.1C3D.82E5.E248.71B9.6F5C.FB60.CAB5.

ESTADO DA PARAIBA
MUNICIPIO DE VISTA SERRANA
CNPJ. 09151598/0001-94

MUNICÍPIO DE VISTA SERRANA
Fls. _____
CPL

categorias abrangidas pelo contrato, por todas as obrigações trabalhistas, sociais, previdenciárias, tributárias e as demais previstas em legislação específica, cuja inadimplência não transfere a responsabilidade ao Contratante;

8.1.9. Comunicar ao Fiscal do contrato, no prazo de 24 (vinte e quatro) horas, qualquer ocorrência anormal ou acidente que se verifique no local dos serviços.

8.1.10. Prestar todo esclarecimento ou informação solicitada pelo Contratante ou por seus prepostos, garantindo-lhes o acesso, a qualquer tempo, ao local dos trabalhos, bem como aos documentos relativos à execução do empreendimento.

8.1.11. Paralisar, por determinação do Contratante, qualquer atividade que não esteja sendo executada de acordo com a boa técnica ou que ponha em risco a segurança de pessoas ou bens de terceiros.

8.1.12. Promover a guarda, manutenção e vigilância de materiais, ferramentas, e tudo o que for necessário à execução do objeto, durante a vigência do contrato.

8.1.13. Conduzir os trabalhos com estrita observância às normas da legislação pertinente, cumprindo as determinações dos Poderes Públicos, mantendo sempre limpo o local dos serviços e nas melhores condições de segurança, higiene e disciplina.

8.1.14. Submeter previamente, por escrito, ao Contratante, para análise e aprovação, quaisquer mudanças nos métodos executivos que fujam às especificações do memorial descritivo ou instrumento congênere.

8.1.15. Não permitir a utilização de qualquer trabalho do menor de dezesseis anos, exceto na condição de aprendiz para os maiores de quatorze anos, nem permitir a utilização do trabalho do menor de dezoito anos em trabalho noturno, perigoso ou insalubre;

8.1.16. Manter durante toda a vigência do contrato, em compatibilidade com as obrigações assumidas, todas as condições exigidas para habilitação na licitação, ou para qualificação, na contratação direta;

Maria da Conceição Araújo Pereira

Contrato ou instrumento equivalente. Doc. 119801/25. Data: 23/09/2025 10:07. Responsável: Denis Garcia Xavier.
Impresso por convidado em 30/09/2025 20:33. Validação: 257C.1C3D.82E5.E248.71B9.6F5C.FB60.CAB5.

ESTADO DA PARAIBA
MUNICIPIO DE VISTA SERRANA
CNPJ. 09151598/0001-94

MUNICÍPIO DE VISTA SERRANA
Fls. _____
CPL

8.1.17. Cumprir, durante todo o período de execução do contrato, a reserva de cargos prevista em lei para pessoa com deficiência, para reabilitado da Previdência Social ou para aprendiz, bem como as reservas de cargos previstas na legislação (art. 116);

8.1.18. Comprovar a reserva de cargos a que se refere a cláusula acima, no prazo fixado pelo fiscal do contrato, com a indicação dos empregados que preencheram as referidas vagas (art. 116, parágrafo único);

8.1.19. Guardar sigilo sobre todas as informações obtidas em decorrência do cumprimento do contrato;

8.1.20. Arcar com o ônus decorrente de eventual equívoco no dimensionamento dos quantitativos de sua proposta, inclusive quanto aos custos variáveis decorrentes de fatores futuros e incertos, devendo complementá-los, caso o previsto inicialmente em sua proposta não seja satisfatório para o atendimento do objeto da contratação, exceto quando ocorrer algum dos eventos arrolados no art. 124, II, d, da Lei nº 14.133, de 2021.

8.1.21. Cumprir, além dos postulados legais vigentes de âmbito federal, estadual ou municipal, as normas de segurança do Contratante;

9. CLÁUSULA DÉCIMA PRIMEIRA – INFRAÇÕES E SANÇÕES ADMINISTRATIVAS (art. 92, XIV)

9.1. O licitante ou o Contratado será responsabilizado administrativamente, facultada a defesa no prazo legal do interessado, pelas infrações previstas no Art. 155, da Lei 14.133/21 e serão aplicadas, na forma, condições, regras, prazos e procedimentos definidos nos Arts. 156 a 163, do mesmo diploma legal, as seguintes sanções:

a – advertência aplicada exclusivamente pela infração administrativa de dar causa à inexecução parcial do contrato, quando não se justificar a imposição de penalidade mais grave;

b – multa de mora de 0,5% (zero vírgula cinco por cento) aplicada sobre o valor do contrato, por dia de atraso injustificado na execução do objeto da contratação;

Maria da Conceição Araújo Pereira

Contrato ou instrumento equivalente. Doc. 119801/25. Data: 23/09/2025 10:07. Responsável: Denis Garcia Xavier.
Impresso por convidado em 30/09/2025 20:33. Validação: 257C.1C3D.82E5.E248.71B9.6F5C.FB60.CAB5.

ESTADO DA PARAIBA
MUNICIPIO DE VISTA SERRANA
CNPJ. 09151598/0001-94

MUNICÍPIO DE VISTA SERRANA
Fls. _____
CPL

c – multa de 10% (dez por cento) sobre o valor do contrato por qualquer das infrações administrativas previstas no referido Art. 155;

d – impedimento de licitar e contatar no âmbito da Administração Pública direta e indireta do ente federativo que tiver aplicado a sanção, pelo prazo máximo de três anos, aplicada ao responsável pelas infrações administrativas previstas nos incisos II, III, IV, V, VI e VII do caput do referido Art. 155, quando não se justificar a imposição de penalidade mais grave;

e – declaração de inidoneidade para licitar ou contratar no âmbito da Administração Pública direta e indireta de todos os entes federativos, pelo prazo mínimo de três anos e máximo de seis anos, aplicada ao responsável pelas infrações administrativas previstas nos incisos VIII, IX, X, XI e XII do caput do referido Art. 155, bem como pelas infrações administrativas previstas nos incisos II, III, IV, V, VI e VII do caput do mesmo artigo que justifiquem a imposição de penalidade mais grave que a sanção referida no § 4º do referido Art. 156; f – aplicação cumulada de outras sanções previstas na Lei 14.133/21.

9.2 Se o valor da multa ou indenização devida não for recolhido no prazo de 15 dias após a comunicação ao Contratado, será automaticamente descontado da primeira parcela do pagamento a que o Contratado vier a fazer jus, acrescido de juros moratórios de 1% (um por cento) ao mês, ou, quando for o caso, cobrado judicialmente.As sanções de impedimento de licitar e contratar e declaração de inidoneidade para licitar ou contratar são passíveis de reabilitação na forma do art. 163 da Lei nº 14.133/21.

10. CLÁUSULA DÉCIMA SEGUNDA – DA EXTINÇÃO CONTRATUAL (art. 92, XIX)

10.1. O contrato pode ser extinto antes de cumpridas as obrigações nele estipuladas, ou antes do prazo nele fixado, por algum dos motivos previstos no artigo 137 da NLLC, bem como amigavelmente, assegurados o contraditório e a ampla defesa.

Maria da Conceição Araújo Pereira

Contrato ou instrumento equivalente. Doc. 119801/25. Data: 23/09/2025 10:07. Responsável: Denis Garcia Xavier.
Impresso por convidado em 30/09/2025 20:33. Validação: 257C.1C3D.82E5.E248.71B9.6F5C.FB60.CAB5.

ESTADO DA PARAIBA
MUNICIPIO DE VISTA SERRANA
CNPJ. 09151598/0001-94

MUNICÍPIO DE VISTA SERRANA
Fls. _____
CPL

10.1.1. Nesta hipótese, aplicam-se também os artigos 138 e 139 da mesma Lei.

10.1.1. A alteração social ou modificação da finalidade ou da estrutura da empresa não ensejará rescisão se não restringir sua capacidade de concluir o contrato.

10.1.1.1. Se a operação implicar mudança da pessoa jurídica contratada, deverá ser formalizado termo aditivo para alteração subjetiva.

10.2. O termo de rescisão, sempre que possível, será precedido:

10.2.1. Balanço dos eventos contratuais já cumpridos ou parcialmente cumpridos;

10.2.2. Relação dos pagamentos já efetuados e ainda devidos;

10.2.3. Indenizações e multas.

11. CLÁUSULA DÉCIMA TERCEIRA – DOTAÇÃO ORÇAMENTÁRIA (art. 92, VIII)

11.1. As despesas decorrentes da presente contratação correrão à conta de recursos específicos consignados no Orçamento anual o, na dotação abaixo discriminada:

04.00 SECREATRIA DE INFRA-ESTRUTURA
15 451 0046 1015 Pavimentação de Ruas
Objetivo: Pavimentar ruas do município
Fonte : 1500.0000 Recursos não Vinculados de Impostos
224 4.4.90.51 00 1500.0000 OBRAS E INSTALAÇÕES

12. CLÁUSULA DÉCIMA QUARTA – DOS CASOS OMISSOS (art. 92, III)

12.1. Os casos omissos serão decididos pelo CONTRATANTE, segundo as disposições contidas na Lei nº 14.133, de 2021 e demais normas federais aplicáveis e, subsidiariamente, segundo as disposições contidas na Lei nº 8.078, de 1990 – Código de Defesa do Consumidor.

13. CLÁUSULA DÉCIMA QUINTA – ALTERAÇÕES

13.1. Eventuais alterações contratuais reger-se-ão pela disciplina dos arts. 124 e seguintes da Lei nº 14.133, de 2021.

Maria da Conceição Araújo Pereira

Contrato ou instrumento equivalente. Doc. 119801/25. Data: 23/09/2025 10:07. Responsável: Denis Garcia Xavier.
Impresso por convidado em 30/09/2025 20:33. Validação: 257C.1C3D.82E5.E248.71B9.6F5C.FB60.CAB5.

ESTADO DA PARAIBA
MUNICIPIO DE VISTA SERRANA
CNPJ. 09151598/0001-94

MUNICÍPIO DE VISTA SERRANA
Fls. _____
CPL

13.2. O CONTRATADO é obrigada a aceitar, nas mesmas condições contratuais, os acréscimos ou supressões que se fizerem necessários, até o limite de 25% (vinte e cinco por cento) do valor inicial atualizado do contrato.

13.3. As supressões resultantes de acordo celebrado entre as partes contratantes poderão exceder o limite de 25% (vinte e cinco por cento) do valor inicial atualizado do termo de contrato.

13.4. Registros que não caracterizam alteração do contrato podem ser realizados por simples apostila, dispensada a celebração de termo aditivo, na forma do art. 136 da Lei nº 14.133, de 2021.

14. CLÁUSULA DÉCIMA SEXTA – PUBLICAÇÃO

14.1. Incumbirá à CONTRATANTE providenciar a publicação deste instrumento nos termos e condições previstas na Lei nº 14.133/21.

15. CLÁUSULA DÉCIMA SÉTIMA – FORO (art. 92, §1º)

15.1. As partes contratantes elegem o foro da comarca da cidade de Patos, no Estado da Paraíba, para dirimir eventuais questões relacionadas com este Contrato, renunciando a qualquer outro, por mais privilegiado que seja.

E, por estarem de pleno acordo, foi o presente Termo lavrado em duas vias de igual teor e forma, o qual, depois de lido e achado conforme será assinado pelas partes e pelas testemunhas abaixo, conforme art. 92, §1º da Lei nº 14.133/21.

Vista Serrana -PB, 01 de agosto de 2025

Emmanuel da Nobrega Dias
Emmanuel da Nobrega Dias
Prefeitura Municipal de Vista Serrana-PB
CONTRATANTE

Maria da Conceição Araújo Pereira
VALIARE ENGENHARIA LTDA,
CNPJ/MF sob o nº 56.426.201/0001-00

Contrato ou instrumento equivalente. Doc. 119801/25. Data: 23/09/2025 10:07. Responsável: Denis Garcia Xavier.
Impresso por convidado em 30/09/2025 20:33. Validação: 257C.1C3D.82E5.E248.71B9.6F5C.FB60.CAB5.

ESTADO DA PARAIBA
MUNICIPIO DE VISTA SERRANA
CNPJ. 09151598/0001-94

MUNICÍPIO DE VISTA SERRANA
Fls._____
CPL

CONTRATADA

TESTEMUNHAS:

Nome:
CPF: 703.116.569-17

Nome: Cristian L Nobrega
CPF: 120.383.954-77

Maria da Conceição Araújo Pereira

Contrato ou instrumento equivalente. Doc. 119801/25. Data: 23/09/2025 10:07. Responsável: Denis Garcia Xavier.
Impresso por convidado em 30/09/2025 20:33. Validação: 257C.1C3D.82E5.E248.71B9.6F5C.FB60.CAB5.

ESTADO DA PARAIBA
MUNICIPIO DE VISTA SERRANA
CNPJ. 09151598/0001-94

Portaria n° **031/2025- GP**

Nomeia Fiscal de Contratos de Obras do Município de Vista Serrana-PB.

O Prefeito Constitucional do Município de VISTA SERRANA, Estado da Paraíba, no uso de suas atribuições que lhes são conferidas por lei pertinente em vigor:

RESOLVE:

NOMEAR O **Fiscal de Contratos de Obras** do Município de Vista Serrana A Sra. **MARQUESA MARQUES DE SOUSA GUEDES, CPF: 079.792.024-22, CREA-161779945-9**, pelo período de 02 de janeiro de 2025 a 31 de dezembro de 2025.

Esta Portaria entra em vigor na data de sua publicação.

Revogam-se as disposições em contrário.

Prefeitura Municipal de VISTA SERRANA, 02 de janeiro de 2025

Emmanuel da Nóbrega Dias

EMMANUEL DA NOBREGA DIAS
PREFEITO CONSTITUCIONAL

Designação da fiscalização técnica do contrato. Doc. 119801/25. Data: 23/09/2025 10:07. Responsável: Denis Garcia Xavier.
Impresso por convidado em 30/09/2025 20:33. Validação: CBF3.0EDA.B355.F59F.0706.16CC.E270.4214.

JORNAL OFICIAL

Município de Vista Serrana - Estado da Paraíba

Lei n°. 003, de 30/11/94	**Segunda-feira, 04 de agosto de 2025.**	Tiragem: Especial

ESTADO DA PARAÍBA
PREFEITURA MUNICIPAL DE VISTA SERRANA
EXTRATO DE CONTRATO

OBJETO: CONTRATAÇÃO DE SERVIÇOS ESPECIALIZADOS PARA CONSTRUÇÃO DE DOIS PONTOS DE ÔNIBUS NA ZONA RURAL DO MUNICÍPIO DE VISTA SERRANA - PB. FUNDAMENTO LEGAL: Dispensa de Licitação nº DV000013/2025, nos termos do Art. 75, inciso II, da Lei 14.133/21. 04.00 SECRETARIA DE INFRA-ESTRUTURA 15 451 0046 1015 PAVIMENTAÇÃO DE RUAS OBJETIVO: PAVIMENTAR RUAS DO MUNICÍPIO FONTE: 1500.0000 RECURSOS NÃO VINCULADOS DE IMPOSTOS 224 4.4.90.51 00 1500.0000 OBRAS E INSTALAÇÕES VIGÊNCIA: até 01/02/2026. PARTES CONTRATANTES: Prefeitura Municipal de Vista Serrana e: CT Nº 01288/2025 – 01.08.2025 – VALIARE ENGENHARIA LTDA - R$ 123.000,00.

Comprovante de publicidade. Doc. 119801/25. Data: 23/09/2025 10:07. Responsável: Denis Garcia Xavier.
Impresso por convidado em 30/09/2025 20:33. Validação: 86AF.0AB7.3463.44DC.0126.7A1C.A48A.617A.

ESTADO DA PARAIBA
MUNICIPIO DE VISTA SERRANA
CNPJ. 09151598/0001-94

Portaria n° **16/2025 - GP**

Nomeia Gestor de Contrato do Município de Vista Serrana-PB.

O Prefeito Constitucional do Município de VISTA SERRANA, Estado da Paraíba, no uso de suas atribuições que lhes são conferidas por lei pertinente em vigor:

RESOLVE:

NOMEAR O **Gestor de Contrato exceto obras e serviços de engenharia** do Município de Vista Serrana a Senhora, **EDUARDA AQUILINO DE FARIAS CPF** 703.564.214-57 a partir de 02 de janeiro de 2025 até 31 de dezembro de 2025.

Esta Portaria entra em vigor na data de sua publicação.

Revogam-se as disposições em contrário.

Prefeitura Municipal de VISTA SERRANA, 02 de janeiro de 2025.

Emmanuel da Nóbrega Dias

EMMANUEL DA NOBREGA DIAS
PREFEITO CONSTITUCIONAL

Designação do gestor do contrato. Doc. 119801/25. Data: 23/09/2025 10:07. Responsável: Denis Garcia Xavier.
Impresso por convidado em 30/09/2025 20:33. Validação: 8483.BE7D.1271.40D2.0239.B551.5B3E.EF55.

MUNICÍPIO DE VISTA SERRANA
Fls._____
CPL

ESTADO DA PARAÍBA
PREFEITURA MUNICIPAL DE VISTA SERRANA

REFERENTE: PROCEDIMENTO DE DISPENSA DE LICITAÇÃO

DISPONIBILIDADE ORÇAMENTÁRIA

Realização do referido procedimento de contratação direta:

Objeto: CONTRATAÇÃO DE SERVIÇOS ESPECIALIZADOS PARA CONSTRUÇÃO DE DOIS PONTOS DE ONIBUS NA ZONA RURAL DO MUNICIPIO DE VISTA SERRANA – PB, nas condições estabelecidas no Termo de Referência.

DECLARAÇÃO

Conforme solicitado, declaramos haver previsão de dotação apropriada no orçamento vigente para a devida execução do objeto a ser contratado ficando, portanto, demonstrada, pela reserva orçamentária que neste ato foi realizada, a compatibilidade da previsão desses recursos com o compromisso a ser assumido:

Recursos não Vinculados de Impostos:04.00 SECREATRIA DE INFRA–ESTRUTURA
15 451 0046 1015 Pavimentação de Ruas
Objetivo: Pavimentar ruas do município
Fonte : 1500.0000 Recursos não Vinculados de Impostos
224 4.4.90.51 00 1500.0000 OBRAS E INSTALAÇÕES

Vista Serrana - PB, 18 de Julho de 2025.

Querubina da Nóbrega Dias

QUERUBINA DA NÓBREGA DIAS
Secretaria de Fazenda, Finanças e Tesouraria

Comprovação da existência de dotação orçamentária. Doc. 119801/25. Data: 23/09/2025 10:07. Responsável: Denis Garcia Xavier.
Impresso por convidado em 30/09/2025 20:33. Validação: 2C24.442A.2894.7082.87F3.4F0E.0422.93EE.

MUNICÍPIO DE VISTA SERRANA
Fls._____
CPL

MINISTÉRIO DA FAZENDA
Secretaria da Receita Federal do Brasil
Procuradoria-Geral da Fazenda Nacional

CERTIDÃO NEGATIVA DE DÉBITOS RELATIVOS AOS TRIBUTOS FEDERAIS E À DÍVIDA ATIVA DA UNIÃO

Nome: VALIARE ENGENHARIA LTDA
CNPJ: 56.426.201/0001-00

Ressalvado o direito de a Fazenda Nacional cobrar e inscrever quaisquer dívidas de responsabilidade do sujeito passivo acima identificado que vierem a ser apuradas, é certificado que não constam pendências em seu nome, relativas a créditos tributários administrados pela Secretaria da Receita Federal do Brasil (RFB) e a inscrições em Dívida Ativa da União (DAU) junto à Procuradoria-Geral da Fazenda Nacional (PGFN).

Esta certidão é válida para o estabelecimento matriz e suas filiais e, no caso de ente federativo, para todos os órgãos e fundos públicos da administração direta a ele vinculados. Refere-se à situação do sujeito passivo no âmbito da RFB e da PGFN e abrange inclusive as contribuições sociais previstas nas alíneas 'a' a 'd' do parágrafo único do art. 11 da Lei nº 8.212, de 24 de julho de 1991.

A aceitação desta certidão está condicionada à verificação de sua autenticidade na Internet, nos endereços <http://rfb.gov.br> ou <http://www.pgfn.gov.br>.

Certidão emitida gratuitamente com base na Portaria Conjunta RFB/PGFN nº 1.751, de 2/10/2014.
Emitida às 12:14:21 do dia 13/06/2025 <hora e data de Brasília>.
Válida até 10/12/2025.
Código de controle da certidão: **3DB5.9DFC.029B.8E6D**
Qualquer rasura ou emenda invalidará este documento.

Comprovantes de regularidade da contratada. Doc. 119801/25. Data: 23/09/2025 10:07. Responsável: Denis Garcia Xavier.
Impresso por convidado em 30/09/2025 20:33. Validação: BD2F.C084.624D.185C.0B87.01EC.972C.F00F.

GOVERNO DO ESTADO DA PARAÍBA
SECRETARIA DE ESTADO DA FAZENDA - SEFAZ

MUNICÍPIO DE VISTA SERRANA
Fls._____
CPL

C E R T I D Ã O

CÓDIGO: **ADE0.8574.3088.9963** Emitida no dia 02/06/2025 às 09:05:47

Nome Empresarial:			
VALIARE ENGENHARIA LTDA			
Endereço:		Número:	Complemento:
JOSIAS VIEIRA DE FIGUEIREDO		**12**	
Bairro:	Município:		CEP:
MARIA RACHEL	**SOUSA**		**58804-670**
Inscr. Estadual:	Situação Cadastral:	CNPJ/CPF:	
16.503.293-6	**ATIVO**	**56.426.201/0001-00**	

Certifico, observadas as disposições da legislação vigente e de acordo com os assentamentos existentes neste órgão, que o Contribuinte supra identificado está em situação **REGULAR** perante a Fazenda Pública Estadual, **com relação a débitos fiscais administrativos definitivamente constituídos e inscritos em Dívida Ativa.**

A presente Certidão não compreende débitos cuja exigibilidade esteja suspensa, nem exclui o direito de a Fazenda Pública Estadual, a qualquer tempo, cobrar valores a ela porventura devidos pelo referido Contribuinte.

Esta certidão é válida **por 60 (sessenta) dias a partir da data de sua emissão,** devendo ser confirmada a sua autenticidade através do serviço *Validar Certidão de Débito* na página www.sefaz.pb.gov.br.

Certidão de Débito emitida via 'Internet'.

Comprovantes de regularidade da contratada. Doc. 119801/25. Data: 23/09/2025 10:07. Responsável: Denis Garcia Xavier.
Impresso por convidado em 30/09/2025 20:33. Validação: BD2F.C084.624D.185C.0B87.01EC.972C.F00F.

MUNICÍPIO DE VISTA SERRANA
Fls._____
CPL

PREFEITURA MUNICIPAL DE SOUSA
08999674000153 SUPERINTENDÊNCIA DE ARRECADAÇÃO E F
RUA CORONEL JOSÉ GOMES DE SÁ, 27,CENTRO,58800050

Número
69849
Emissão
02/06/2025 09:09:41

CERTIDÃO NEGATIVA DE DÉBITOS MUNICIPAL

IDENTIFICAÇÃO DO REQUERENTE

INSCRIÇÃO: 20236 CNPJ/CPF: 56.426.201/0001-00 NOME: VALIARE ENGENHARIA LTDA
ENDEREÇO: R JOSIAS VIEIRA DE FIGUEIREDO, 12
COMPLEMENTO: BAIRRO: MARIA RACHEL
CIDADE: SOUSA CEP: 58804670 UF: PB QUADRA: LOTE:
LOTEAMENTO: SOUSA

ORIGEM DA INSCRIÇÃO

CADASTRO ECONÔMICO

INSCRIÇÕES VINCULADAS

FINALIDADE

ESTA CERTIDAO NEGATIVA DE DEBITOS TEM FINALIDADE DE FAZER PR

OBSERVAÇÕES

ESTA CERTIDAO NEGATIVA DE DEBITOS TEM FINALIDADE DE FAZER PROVAS JUNTO A ORGAOS PUBLICOS E EMPRESAS PRIVADAS

RESSALVADO O DIREITO DA SECRETARIA DE FINANÇAS COBRAR EVENTUAIS DÍVIDAS DE RESPONSABILIDADE DO CONTRIBUINTE ACIMA QUE VIEREM A SER APURADAS MEDIANTE PROCESSO ADMINISTRATIVO FISCAL. PARA FINS DE PROVAS JUNTO A ORGÃOS PÚBLICOS E EMPRESAS PRIVADAS

VÁLIDA POR 90(NOVENTA) DIAS A PARTIR DA DATA DE EMISSÃO.

AUTENTICIDADE: 6LD4RL1TC7B520250602
INTERNET

DPCERTNV102013

Comprovantes de regularidade da contratada. Doc. 119801/25. Data: 23/09/2025 10:07. Responsável: Denis Garcia Xavier.
Impresso por convidado em 30/09/2025 20:33. Validação: BD2F.C084.624D.185C.0B87.01EC.972C.F00F.

MUNICÍPIO DE VISTA SERRANA
Fls._____
CPL

Voltar Imprimir

CAIXA
CAIXA ECONÔMICA FEDERAL

Certificado de Regularidade do FGTS - CRF

Inscrição: 56.426.201/0001-00
Razão Social: VALIARE ENGENHARIA LTDA
Endereço: RUA JOSIAS VIEIRA DE FIGUEIREDO / MARIA RACHEL / SOUSA / PB / 58804-670

A Caixa Econômica Federal, no uso da atribuição que lhe confere o Art. 7, da Lei 8.036, de 11 de maio de 1990, certifica que, nesta data, a empresa acima identificada encontra-se em situação regular perante o Fundo de Garantia do Tempo de Servico - FGTS.

O presente Certificado não servirá de prova contra cobrança de quaisquer débitos referentes a contribuições e/ou encargos devidos, decorrentes das obrigações com o FGTS.

Validade:13/07/2025 a 11/08/2025

Certificação Número: 202507130058636558449 9

Informação obtida em 14/07/2025 09:25:23

A utilização deste Certificado para os fins previstos em Lei esta condicionada a verificação de autenticidade no site da Caixa: **www.caixa.gov.br**

Comprovantes de regularidade da contratada. Doc. 119801/25. Data: 23/09/2025 10:07. Responsável: Denis Garcia Xavier.
Impresso por convidado em 30/09/2025 20:33. Validação: BD2F.C084.624D.185C.0B87.01EC.972C.F00F.

MUNICÍPIO DE VISTA SERRANA
Fls._____
CPL

PODER JUDICIÁRIO
JUSTIÇA DO TRABALHO

CERTIDÃO NEGATIVA DE DÉBITOS TRABALHISTAS

Nome: VALIARE ENGENHARIA LTDA (MATRIZ E FILIAIS)
CNPJ: 56.426.201/0001-00
Certidão nº: 39973585/2025
Expedição: 14/07/2025, às 09:18:56
Validade: 10/01/2026 - 180 (cento e oitenta) dias, contados da data de sua expedição.

Certifica-se que **VALIARE ENGENHARIA LTDA (MATRIZ E FILIAIS)**, inscrito(a) no CNPJ sob o nº **56.426.201/0001-00, NÃO CONSTA** como inadimplente no Banco Nacional de Devedores Trabalhistas.
Certidão emitida com base nos arts. 642-A e 883-A da Consolidação das Leis do Trabalho, acrescentados pelas Leis ns.° 12.440/2011 e 13.467/2017, e no Ato 01/2022 da CGJT, de 21 de janeiro de 2022.
Os dados constantes desta Certidão são de responsabilidade dos Tribunais do Trabalho.
No caso de pessoa jurídica, a Certidão atesta a empresa em relação a todos os seus estabelecimentos, agências ou filiais.
A aceitação desta certidão condiciona-se à verificação de sua autenticidade no portal do Tribunal Superior do Trabalho na Internet (http://www.tst.jus.br).
Certidão emitida gratuitamente.

INFORMAÇÃO IMPORTANTE
Do Banco Nacional de Devedores Trabalhistas constam os dados necessários à identificação das pessoas naturais e jurídicas inadimplentes perante a Justiça do Trabalho quanto às obrigações estabelecidas em sentença condenatória transitada em julgado ou em acordos judiciais trabalhistas, inclusive no concernente aos recolhimentos previdenciários, a honorários, a custas, a emolumentos ou a recolhimentos determinados em lei; ou decorrentes de execução de acordos firmados perante o Ministério Público do Trabalho, Comissão de Conciliação Prévia ou demais títulos que, por disposição legal, contiver força executiva.

Comprovantes de regularidade da contratada. Doc. 119801/25. Data: 23/09/2025 10:07. Responsável: Denis Garcia Xavier.
Impresso por convidado em 30/09/2025 20:33. Validação: BD2F.C084.624D.185C.0B87.01EC.972C.F00F.

ESTADO DA PARAIBA
MUNICIPIO DE VISTA SERRANA
CNPJ. 09151598/0001-94

Portaria n° **15/2025 - GP**

Nomeia fiscal de Contrato do Município de Vista Serrana-PB.

O Prefeito Constitucional do Município de VISTA SERRANA, Estado da Paraíba, no uso de suas atribuições que lhes são conferidas por lei pertinente em vigor:

RESOLVE:

NOMEAR O **Fiscal de Contrato exceto obras e serviços de engenharia** do Município de Vista Serrana a Senhora, **FÁBIA REJANE LOPES DE SOUSA CPF** 052.100.144-79 a partir de 02 de janeiro de 2025 até 31 de dezembro de 2025.

Esta Portaria entra em vigor na data de sua publicação.

Revogam-se as disposições em contrário.

Prefeitura Municipal de VISTA SERRANA, 02 de janeiro de 2025.

Emmanuel da Nóbrega Dias

EMMANUEL DA NOBREGA DIAS
PREFEITO CONSTITUCIONAL

Designação do fiscal administrativo do contrato. Doc. 119801/25. Data: 23/09/2025 10:07. Responsável: Denis Garcia Xavier.
Impresso por convidado em 30/09/2025 20:33. Validação: CD8A.6C54.DD62.935C.B8D1.4107.D2F1.C445.

RECIBO DE PROTOCOLO

O Tribunal de Contas do Estado da Paraíba certifica que em 23/09/2025 às 10:07:47 foi protocolizado o documento sob o Nº 119814/25 da subcategoria Contratos , exercício 2025, referente a(o) Prefeitura Municipal de Vista Serrana, mediante o recebimento de informações/arquivos eletrônicos encaminhados por Denis Garcia Xavier.

Número do Contrato: 000012882025
Data da Publicação: 04/08/2025
Data da Assinatura: 01/08/2025
Data Final do Contrato: 01/02/2026
Valor Contratado: R$ 123.000,00
Objeto: CONTRATAÇÃO DE SERVIÇOS ESPECIALIZADOS PARA CONSTRUÇÃO DE DOIS PONTOS DE ÔNIBUS NA ZONA RURAL DO MUNICÍPIO DE VISTA SERRANA - PB.
Contratado (Nome): Valiare Engenharia Ltda
Contratado (CNPJ): 56.426.201/0001-00

[INFORMAÇÃO DO SISTEMA] Envio Fora do Prazo: Sim
[INFORMAÇÃO DO SISTEMA] Nº de Dias Fora do Prazo: 13

Documento	Informado?	Autenticação
Comprovante de publicidade	Sim	86af0ab7346344dc01267a1ca48a617a
Comprovantes de regularidade da contratada	Sim	bd2fc084624d185c0b8701ec972cf00f
Comprovação da existência de dotação orçamentária	Sim	2c24442a2894708287f34f0e042293ee
Contrato ou instrumento equivalente	Sim	257c1c3d82e5e24871b96f5cfb60cab5
Designação da fiscalização técnica do contrato	Sim	cbf30edab355f59f070616cce2704214
Designação do fiscal administrativo do contrato	Sim	cd8a6c54dd62935cb8d14107d2f1c445
Designação do gestor do contrato	Sim	8483be7d127140d20239b5515b3eef55

João Pessoa, 23 de Setembro de 2025

Assinado Eletronicamente
conforme LC 192/2024 e Regimento Interno - RN-TC nº 07/2024

Sistema de Processo Eletrônico do TCE-PB

Documento: 119801/25
Subcategoria: Licitações
Jurisdicionado: Prefeitura Municipal de Vista Serrana
Exercício: 2025

CERTIDÃO

CERTIDÃO DE ANEXAÇÃO

O Tribunal de Contas do Estado da Paraíba certifica que em 23/09/2025 às 10:07h o usuário TRAMITA (operação automática) anexou o Documento 119814/25 ao Documento 119801/25, tendo sido copiados os seguintes arquivos para os autos eletrônicos do Documento 119801/25:

Documento	Páginas	Autenticação
Contrato ou instrumento equivalente	123 - 135	257c1c3d82e5e24871b96f5cfb60cab5
Designação da fiscalização técnica do contrato	136	cbf30edab355f59f070616cce2704214
Comprovante de publicidade	137	86af0ab7346344dc01267a1ca48a617a
Designação do gestor do contrato	138	8483be7d127140d20239b5515b3eef55
Comprovação da existência de dotação orçamentária	139	2c24442a2894708287f34f0e042293ee
Comprovantes de regularidade da contratada	140 - 144	bd2fc084624d185c0b8701ec972cf00f
Designação do fiscal administrativo do contrato	145	cd8a6c54dd62935cb8d14107d2f1c445
RECIBO PROTOCOLO	146	36b2038ecc6587938262ce26cc56f017

João Pessoa, 23 de Setembro de 2025

Assinado Eletronicamente
conforme LC 192/2024 e Regimento Interno - RN-TC nº 07/2024

Sistema de Processo Eletrônico do TCE-PB